MEBLE, CIĄGI WYDAWCZE,
URZĄDZENIA ZE STALI NIERDZEWNEJ

marzec 2022

stalgast

stalgast

FIRMA RODZINNA

Proekologiczne technologie

Polska produkcja, europejska jakość

>7500 produktów w ciągłej sprzedaży

20 000 miejsc paletowych

ponad 500 pracowników

98% dostępności produktów

Od 30 lat wspieramy biznesy gastronomiczne naszych klientów,

bo ich powodzenie jest naszym sukcesem. Stanowimy zespół specjalistów w wielu dziedzinach – projektantów technologii gastronomicznych, profesjonalnych sprzedawców, którzy są także doradcami produktowymi, ekspertów kulinarnych, monterów i serwisantów.

Mamy biznesowe podejście do gastronomii i rozumiemy potrzebę sukcesu, dlatego nie tylko doradzamy, ale też wspieramy, współpracujemy i przede wszystkim budujemy partnerskie relacje z naszymi klientami. Wskazujemy najlepsze rozwiązania, proponujemy najbardziej niezawodny sprzęt i dbamy o to, żeby zapewnić bezpieczeństwo klientom od momentu pojawienia się pomysłu na działalność do sukcesu w prowadzeniu gastronomii.

Gastronomia to nasza pasja. We współpracy z najlepszymi specjalistami produkujemy urządzenia gastronomiczne oraz dobieramy produkty renomowanych producentów światowych. Mamy wieloletnie doświadczenie w branży gastronomicznej oraz wiedzę, którą chetnie się dzielimy.

Jesteśmy liderem rynku środkowoeuropejskiego w naszej branży. Nasza firma to największe przedsiębiorstwo w branży HoReCa na rynku lokalnym. Zatrudniamy ponad 500 specjalistów w biurze w Warszawie oraz w fabryce w Radomiu.

POLSKA PRODUKCJA

Nowoczesna Fabryka Urządzeń Gastronomicznych w Radomiu.

W 2008 uruchomiliśmy w Radomiu fabrykę urządzeń i akcesoriów gastronomicznych. Od 2020 roku cała produkcja realizowana jest już we własnej, nowoczesnej hali.

W fabryce w Radomiu produkujemy meble gastronomiczne ze stali nierdzewnej 24h i na zamówienie, zmywarki gastronomiczne, ciągi grzewcze, ciągi wydawcze oraz drobny sprzęt nastawny.

Jako jedyni w kraju produkujemy akcesoria gastronomiczne z tworzyw sztucznych, między innymi kosze do zmywarek i deski gastronomiczne.

Sukcesywnie rozwijamy ofertę o kolejne produkty z tej grupy.

Jako lider rynkowy, wprowadziliśmy innowacyjne, proekologiczne rozwiązania w produkcji mebli ze stali nierdzewnej. Ten proces rozszerzamy sukcesywnie na inne produkowane urządzenia.

Nad rozwojem i jakością naszej oferty stale pracuje własny zespół konstruktorów oraz sprawnie działajace centrum badawczo-rozwojowe.

NOWOCZESNE CENTRUM LOGISTYCZNE STALGAST

W 2018 roku uruchomiliśmy najnowocześniejsze w branży Centrum Logistyczne, w którym z wykorzystaniem najnowszych procesów i technologii organizowana jest dystrybucja do odbiorców krajowych i zagranicznych

- 20 000 miejsc paletowych
- Wysyłka towaru w dniu zamówienia
- Ponad 7500 dostępnych produktów
- 10 ramp

Wspieramy naszych Klientów na każdym etapie inwestycji

biuro projektów

serwis

porady ekspertów

salony partnerskie i punkty sprzedaży

Na rynku krajowym działamy poprzez blisko 500 dystrybutorów – Partnerów Handlowych.

Dzięki unikatowemu programowi Stalgast - Salony Partnerskie i Punkty Sprzedaży, klienci mogą zapoznać się bezpośrednio z ofertą Stalgast, również zamówić lub zakupić na miejscu wybrane produkty i akcesoria.

WSPÓŁPRACUJEMY Z 200 ODBIORCAMI W 45 KRAJACH

więcej na: **stalgast.com**

4 atuty nowego rozwiązania **produkcji mebli ze stali nierdzewnej**

- Zapewnienie szybkiej i wygodnej obsługi każdej inwestycji dzięki maksymalnemu skróceniu czasu rozpakowania mebli i redukcji kosztów montażu.
- Eliminowanie ryzyka uszkodzeń produktów podczas transportu, składowania i dystrybucji poprzez zastosowanie opakowań przygotowanych na podstawie statystycznej analizy przyczyn występowania szkód transportowych.
- Stosowanie najwyższej jakości materiałów w procesach produkcyjnych, wykluczających możliwość „maskowania" wad ukrytych pod folią techniczną.
- Działanie proekologiczne eliminujące folię techniczną pokrytą klejem z procesu produkcji na rzecz folii typu „stretch" i ekologicznego kartonu, zastosowanych podczas pakowania.

Innowacyjny projekt produkcji mebli gastronomicznych eliminujący folię techniczną

stalgast

- Firma **Stalgast Radom** stosuje unikatowy, innowacyjny, proekologiczny proces produkcji mebli ze stali nierdzewnej.

- Modyfikacja ta wiąże się z zastosowaniem zaawansowanych technologii, najnowszego parku maszynowego oraz najstaranniejszych procedur kontroli jakości.

- Firma wyznacza nowe standardy jakościowe, w trosce o wygodę odbiorców i ekologię eliminując z procesu produkcyjnego folię techniczną.

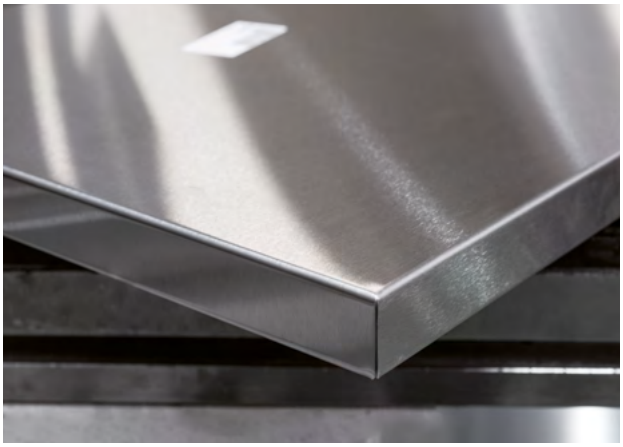

- Wszystkie produkty firmy Stalgast, należące do kategorii mebli ze stali nierdzewnej są pakowane podwójnie w wytrzymałą folię typu „stretch" oraz protektory – kątowniki z tektury pięciowarstwowej zabezpieczające krawędzie blatu.

Produkt najwyższej jakości z innowacyjnej linii produkcyjnej **Stalgast Radom**

Produkt zabezpieczony warstwą folii typu „stretch"

Produkt zabezpieczony dwiema warstwami folii typu „stretch" i kartonowymi protektorami

CHARAKTERYSTYKA
NASZYCH MEBLI

WSZYSTKIE NASZE WYROBY WYKONANE ZE STALI NIERDZEWNEJ SĄ MONOLITYCZNĄ KONSTRUKCJĄ SPAWANĄ, ZGRZEWANĄ LUB SKRĘCANĄ ODPOWIEDNIO DLA WYMAGAŃ KONSTRUKCYJNYCH DANEGO WYROBU. WSZYSTKIE MEBLE WYPOSAŻONE SĄ W STOPKI REGULOWANE ORAZ POSIADAJĄ OCHRONNY BOLEC EKWIPOTENCJALNY.

STOŁY, ZLEWOZMYWAKI, BASENY (PRZYŚCIENNE)
- posiadają w standardzie rant tylny

BLATY STOŁÓW
- wykonane ze stali nierdzewnej
- wzmocnione od spodu płytą podwójnie laminowaną
- obrzeże płyty z tyłu osłonięte profilem ze stali nierdzewnej

NOGI STOŁÓW
- wykonane są z profili kwadratowych
- stopki regulowane w zakresie od +25 mm do -5 mm

PODSTAWY STOŁÓW
- usztywnione w górnej części metalową ramką lub profilem kwadratowym
- prześwit między posadzką, a dolną krawędzią profilu, półki lub spodem mebla

DRZWI
- wykonane z dwóch warstw blachy w formie puszki usztywnionej
- wyposażone w zatrzask magnetyczny
- wyposażone we wpuszczany uchwyt (rączkę) z ABS

DRZWI SUWANE
- zawieszone w korpusie na prowadnicy ze stali nierdzewnej i przesuwane za pomocą rolek
- w dolnej części prowadzone na kostce ułatwiającej prosty demontaż drzwi

REGAŁY
- półki regałów wzmocnione przez zagięcie krawędzi do środka oraz metalowymi profilami (typu omega)
- maksymalne równomierne obciążenie półek do 70 kg/m^2
- stopki regulowane w zakresie od +25 mm do -5 mm
- nogi wykonane z profili kwadratowych lub kątowników

SZAFY
- korpusy szaf wykonane ze stali nierdzewnej
- nogi szaf z profili kwadratowych
- półki szaf wzmocnione przez zagięcie krawędzi do środka oraz metalowymi profilami (typu omega)

SZUFLADY
- wykonane ze stali nierdzewnej
- prowadnice wykonane ze stali ocynkowanej, trzyczęściowe, kulkowe, umożliwiające pełen wysuw szuflady
- montaż i demontaż prowadnic z korpusu szafki możliwy bez użycia narzędzi
- panel przedni szuflady wykonany z dwóch warstw blachy
- maksymalne obciążenie do 25 kg
- wyposażone we wpuszczany uchwyt (rączkę) z ABS

BLATY STOŁÓW ZE ZLEWAMI
- obniżone po obwodzie w stosunku do górnej krawędzi blatu
- wzmocnione metalowymi profilami (typu omega).
- wyposażone w niezaślepiony otwór pod baterię o średnicy 33 mm

KOMORY ZLEWÓW
- wykonane ze stali nierdzewnej
- wyposażone otwór pod syfon

BASENY
- wykonane ze stali nierdzewnej
- wyposażone w niezaślepiony otwór pod baterię o średnicy 33 mm

WÓZKI
- konstrukcja spawana
- wymiary uwzględniają obrys zewnętrzny wózka

SPIS TREŚCI

MEBLE 15-144

01 STOŁY DO PRACY 15 -34

02 STOŁY ZE ZLEWEM 35-78

03 STOŁY Z BASENEM 79-82

04 UMYWALKI 83-86

05 SZAFY 87-94

06 SZAFKI 95-97

07 PÓŁKI 98-102

08 REGAŁY 103-107

09 NADSTAWKI 108-110

10 PODSTAWY 111-112

11 KOSZE 113-114

12 WÓZKI 115-119

13 OKAPY 120-133

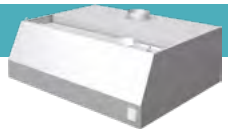

14 STOŁY GRZEWCZE 134-136

15 NADSTAWKI GRZEWCZE 137-139

16 BEMARY 140-144

CIĄGI WYDAWCZE 145-215

17 ZABUDOWA SZKIELETOWA 147-164

18 ZABUDOWA KORPUSOWA 165-187

19 ELEMENTY DO ZABUDOWY 187-198

20 WYPOSAŻENIE DODATKOWE 199-215

stalgast

Opis	Cena netto	Rysunek
rant boczny h = 40 mm szt.	**130,-**	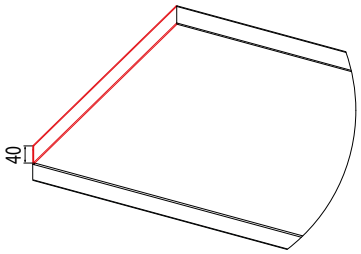
rant h = 100 mm szt.	**230,-**	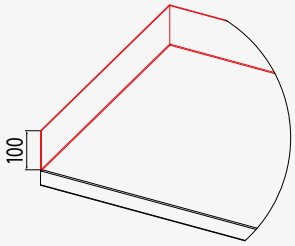
rant h = 150 mm szt.	**230,-**	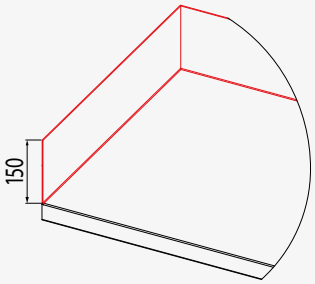
rant h = 200 mm szt. (dotyczy stołów załadowczych i wyładowczych)	**230,-**	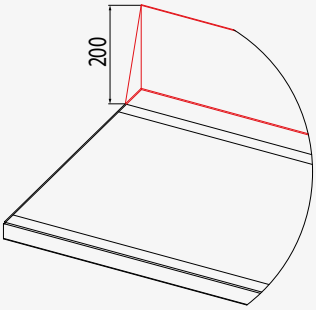

Opis	Cena netto	Rysunek
rant puszkowy h = 100x15 mm szt.	**230,-**	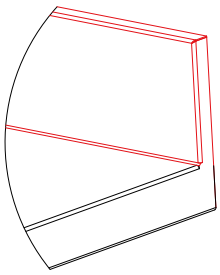
zagłębienie blatu lub półki	**280,-**	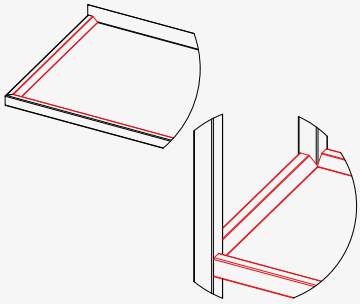
wycięcie w blacie przestającym	**280,-**	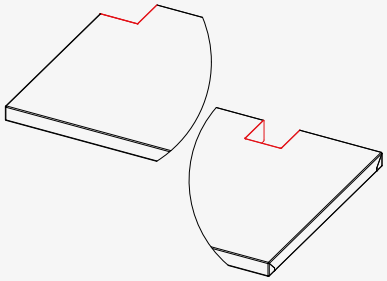
ścięcie blatu przestającego	**280,-**	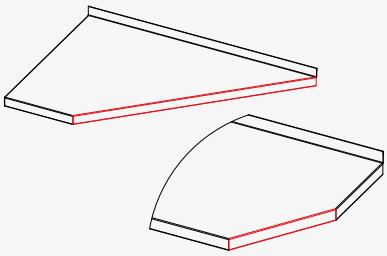

- usługa nie dotyczy zlewów z blatem tłoczonym

USŁUGI

Opis	Cena netto	Rysunek
kapinos 1mb	**130,-**	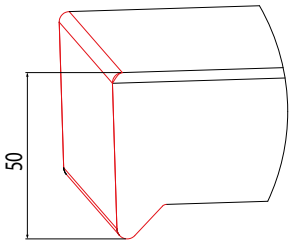
łączenie blatów „na włos”	**570,-**	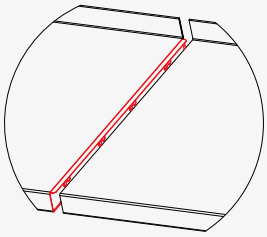
licowanie boku w stole korpusowym szt.	**130,-**	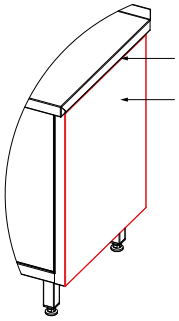
licowanie tylnej ściany	**280,-**	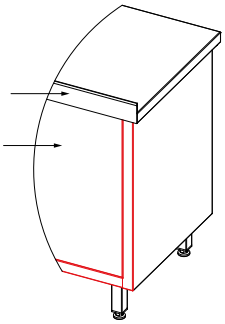

Opis	Cena netto	Rysunek
odsunięcie nogi (2 szt.)	**130,-**	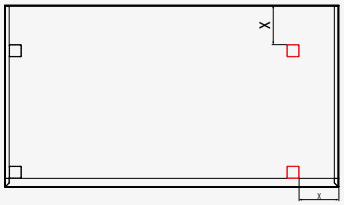
dodatkowa noga szt.	**130,-**	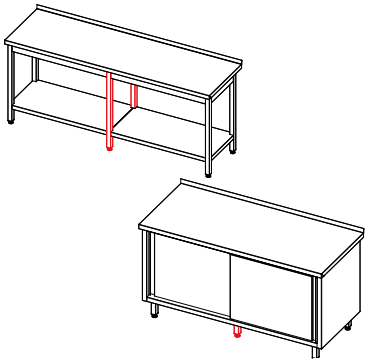
dodatkowa komora 400x400x250 mm 500x500x250 mm 400x500x250 mm 340x400x200 mm	**650,-**	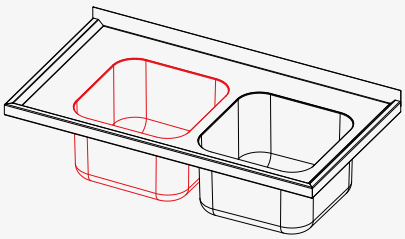
maskownica komory zlewu h=300 1mb	**230,-**	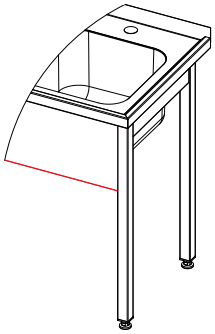

- usługa nie dotyczy zlewów z blatem tłoczonym

stalgast

Opis	Cena netto	Rysunek
dodatkowy otwór pod baterię	**40,-**	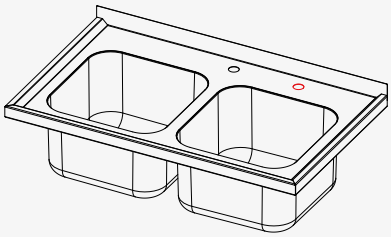
otwór na odpadki z gumowym pierścieniem	**280,-**	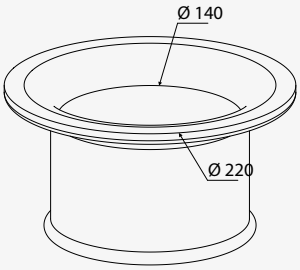
wycięcie otworu pod młynek	**130,-**	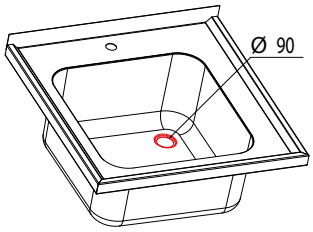
dodatkowa półka 1 mb	**360,-**	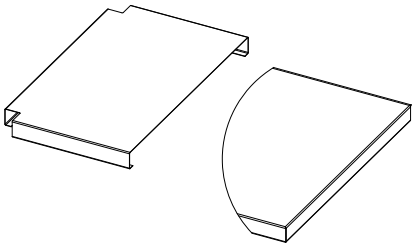

Opis	Cena netto	Rysunek
perforacja półki lub blatu	**130,-**	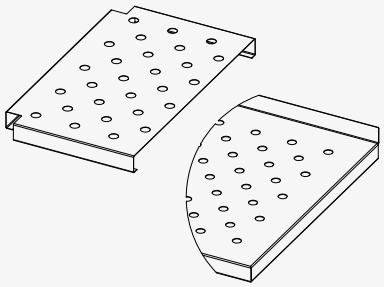
dodatkowa szuflada	**650,-**	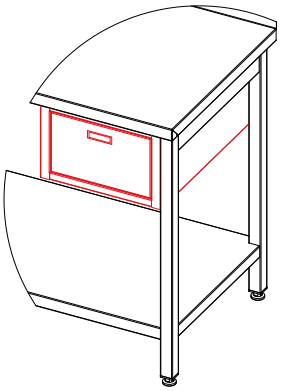
uchwyt drzwi i szuflad z poszycia szt.	**130,-**	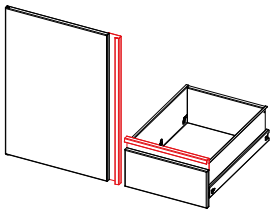
zamek do drzwi skrzydłowych i szuflad w komplecie dwa klucze	**130,-**	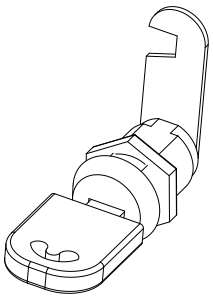

USŁUGI

Opis	Cena netto	Rysunek
zamek do drzwi suwanych w komplecie dwa klucze	**130,-**	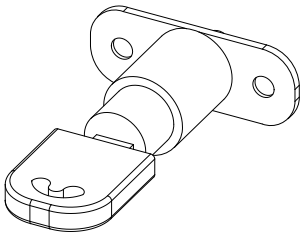
komplet kółek Ø = 100 mm	**650,-**	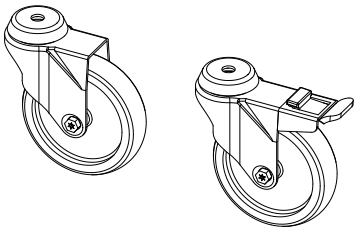
stopka stalowa 1 szt.	**50,-**	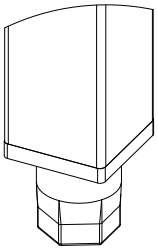
cokół przypodłogowy 1mb h = 150 mm	**220,-**	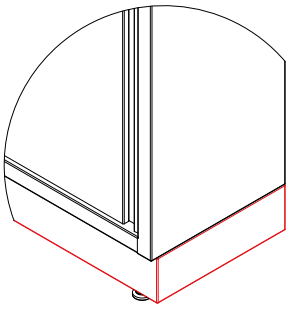

Opis	Cena netto	Rysunek
mocowanie nadstawki do stołu	**130,-**	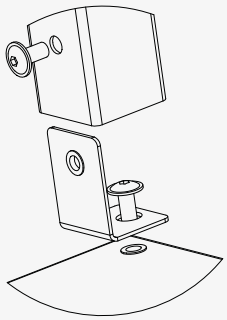
dzielenie okapu	**370,-**	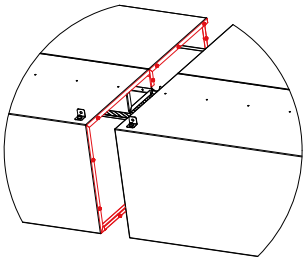
króciec niestandardowy	**280,-**	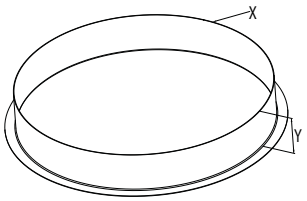

- usługa nie dotyczy zlewów z blatem tłoczonym

Biuro projektów Stalgast

Planujesz uruchomić lokal gastronomiczny
i potrzebujesz projektu technologii zaplecza gastronomicznego?

Skontaktuj się z nami!

Dopasujemy projekt do Twoich potrzeb

Każdy projekt wykonujemy z uwzględnieniem indywidualnych potrzeb klienta, biorąc pod uwagę:
- rodzaj prowadzonej działalności
- wielkość i charakter lokalu
- obowiązujące przepisy sanitarno-higieniczne, BHP i podstawowe wytyczne HACCP.

Dobierzemy urządzenia dla Ciebie

Oferowane przez nas urządzenia oraz proponowane technologie pozwolą na efektywne wykorzystanie powierzchni zaplecza gastronomicznego na rzecz stworzenia jak największej sali konsumenckiej. Dobierając wspólnie wyposażenie zaplecza gastronomicznego tworzymy rozwiązania zapewniające optymalne koszty eksploatacji.

Zaoszczędzimy Twój czas

Przekażemy Państwu projekt i wszystkie wymagane zatwierdzenia:
- Sanepid
- BHP
- oraz na życzenie PPOŻ.

Skontaktuj się z nami:

projekt@stalgast.com **801 40 50 63**

Pełną ofertę znajdą Państwo na naszej stronie: **www.stalgast.com**

nazwa na pasku
określa grupę

Objaśnienie opisu produktów

określa podgrupę

nazwa wyrobu

004

STÓŁ PRZYŚCIENNY Z PÓŁKĄ

H = 850 MM

- stół skręcany do samodzielnego montażu
- nogi oraz półka łączona za pomocą śrub
- meble wysyłane w formie rozłożonej
- podwieszana szuflada do samodzielnego montażu

opis wyrobu

produkt

Tabele

98 004 6 040
98 - określa asortyment - meble
004 - określa podgrupę - stół przyścienny z półką
6 - określa D (głębokość) mebla - 600 mm
040 - określa W (szerokość) mebla - 400 mm

UWAGA!
W meblach skręcanych istnieje możliwość wykonania wyrobów w wersji spawanej. Wówczas do numeru katalogowego należy dopisać: _ _ _ _ _ _ _ _ **S**, np.: **98 004 6 040 S** - stół przyścienny z półką 400x600x850 mm spawany

szerokość głębokość

Nr kat.	W mm	D mm	Cena netto
980046040	400	600	**920,-**
980046050	500		**1000,-**
980046060	600		**1070,-**
980046070	700		**1150,-**
980046080	800		**1240,-**
980046090	900		**1320,-**
980046100	1000		**1400,-**
980046110	1100		**1490,-**
980046120	1200		**1560,-**
980046130	1300		**1630,-**
980046140	1400		**1710,-**
980046150	1500		**1810,-**
980046160	1600		**1890,-**
980046170	1700		**1970,-**
980046180	1800		**2030,-**
980046190	1900		**2110,-**

Nr kat.	W mm	D mm	Cena netto
980047040	400	700	**970,-**
980047050	500		**1060,-**
980047060	600		**1130,-**
980047070	700		**1240,-**
980047080	800		**1330,-**
980047090	900		**1410,-**
980047100	1000		**1500,-**
980047110	1100		**1590,-**
980047120	1200		**1680,-**
980047130	1300		**1780,-**
980047140	1400		**1850,-**
980047150	1500		**1940,-**
980047160	1600		**2020,-**
980047170	1700		**2110,-**
980047180	1800		**2220,-**
980047190	1900		**2310,-**

stalgast

04 STOŁY DO PRACY

001

STÓŁ PRZYŚCIENNY BEZ PÓŁKI

H = 850 MM

- stół skręcany do samodzielnego montażu
- nogi łączone za pomocą śrub
- meble wysyłane w formie rozłożonej
- podwieszana szuflada do samodzielnego montażu

SZUFLADA PODWIESZANA

H = 260 MM

- do stołów od W ≥ 600
- 9 8 232 4 041 do stołów o D=600
- 9 8 232 5 041 do stołów o D=700

Nr kat.	W mm	D mm	Cena netto
982324041	410	480	**630,-**
982325041	410	580	**670,-**

Nr kat.	W mm	D mm	Cena netto
980016040	400	600	**830,-**
980016050	500		**870,-**
980016060	600		**940,-**
980016070	700		**1000,-**
980016080	800		**1060,-**
980016090	900		**1120,-**
980016100	1000		**1160,-**
980016110	1100		**1260,-**
980016120	1200		**1320,-**
980016130	1300		**1370,-**
980016140	1400		**1450,-**
980016150	1500		**1500,-**
980016160	1600		**1560,-**
980016170	1700		**1620,-**
980016180	1800		**1680,-**
980016190	1900		**1750,-**

Nr kat.	W mm	D mm	Cena netto
980017040	400	700	**850,-**
980017050	500		**920,-**
980017060	600		**980,-**
980017070	700		**1060,-**
980017080	800		**1120,-**
980017090	900		**1160,-**
980017100	1000		**1260,-**
980017110	1100		**1330,-**
980017120	1200		**1400,-**
980017130	1300		**1460,-**
980017140	1400		**1520,-**
980017150	1500		**1590,-**
980017160	1600		**1650,-**
980017170	1700		**1740,-**
980017180	1800		**1810,-**
980017190	1900		**1880,-**

002

STÓŁ PRZYŚCIENNY BEZ PÓŁKI

H = 850 MM

- stół spawany
- podwieszana szuflada do samodzielnego montażu

SZUFLADA PODWIESZANA

H = 260 MM

- do stołów od W ≥ 600
- 9 8 232 4 041 do stołów o D=600
- 9 8 232 5 041 do stołów o D=700

Nr kat.	W mm	D mm	Cena netto
982324041	410	480	**630,-**
982325041	410	580	**670,-**

Nr kat.	W mm	D mm	Cena netto
980026040	400	600	**870,-**
980026050	500		**940,-**
980026060	600		**1000,-**
980026070	700		**1060,-**
980026080	800		**1120,-**
980026090	900		**1160,-**
980026100	1000		**1260,-**
980026110	1100		**1320,-**
980026120	1200		**1390,-**
980026130	1300		**1450,-**
980026140	1400		**1520,-**
980026150	1500		**1580,-**
980026160	1600		**1640,-**
980026170	1700		**1710,-**
980026180	1800		**1780,-**
980026190	1900		**1840,-**

Nr kat.	W mm	D mm	Cena netto
980027040	400	700	**890,-**
980027050	500		**970,-**
980027060	600		**1040,-**
980027070	700		**1120,-**
980027080	800		**1160,-**
980027090	900		**1270,-**
980027100	1000		**1330,-**
980027110	1100		**1400,-**
980027120	1200		**1470,-**
980027130	1300		**1540,-**
980027140	1400		**1610,-**
980027150	1500		**1680,-**
980027160	1600		**1750,-**
980027170	1700		**1830,-**
980027180	1800		**1900,-**
980027190	1900		**1980,-**

003

STÓŁ PRZYŚCIENNY BEZ PÓŁKI

H = 850 MM

- stół spawany
- podwieszana szuflada do samodzielnego montażu

SZUFLADA PODWIESZANA

H = 260 MM

- 9 8 232 4 041 do stołów o D=600
- 9 8 232 5 041 do stołów o D=700

Nr kat.	W mm	D mm	Cena netto
982324041	410	480	**630,-**
982325041	410	580	**670,-**

Nr kat.	W mm	D mm	Cena netto
980036200	2000	600	**2250,-**
980036210	2100		**2320,-**
980036220	2200		**2370,-**
980036230	2300		**2450,-**
980036240	2400		**2510,-**
980036250	2500		**2580,-**
980036260	2600		**2650,-**
980036270	2700		**2720,-**
980036280	2800		**2780,-**

Nr kat.	W mm	D mm	Cena netto
980037200	2000	700	**2390,-**
980037210	2100		**2460,-**
980037220	2200		**2530,-**
980037230	2300		**2600,-**
980037240	2400		**2680,-**
980037250	2500		**2760,-**
980037260	2600		**2840,-**
980037270	2700		**2890,-**
980037280	2800		**2970,-**

004

STÓŁ PRZYŚCIENNY Z PÓŁKĄ

H = 850 MM

- stół skręcany do samodzielnego montażu
- nogi oraz półka łączona za pomocą śrub
- meble wysyłane w formie rozłożonej
- podwieszana szuflada do samodzielnego montażu

SZUFLADA PODWIESZANA

H = 260 MM

- do stołów od W ≥ 600
- 9 8 232 4 041 do stołów o D=600
- 9 8 232 5 041 do stołów o D=700

Nr kat.	W mm	D mm	Cena netto
982324041	410	480	**630,-**
982325041	410	580	**670,-**

Nr kat.	W mm	D mm	Cena netto
980046040	400	600	**920,-**
980046050	500		**1000,-**
980046060	600		**1070,-**
980046070	700		**1150,-**
980046080	800		**1240,-**
980046090	900		**1320,-**
980046100	1000		**1400,-**
980046110	1100		**1490,-**
980046120	1200		**1560,-**
980046130	1300		**1630,-**
980046140	1400		**1710,-**
980046150	1500		**1810,-**
980046160	1600		**1890,-**
980046170	1700		**1970,-**
980046180	1800		**2030,-**
980046190	1900		**2110,-**

Nr kat.	W mm	D mm	Cena netto
980047040	400	700	**970,-**
980047050	500		**1060,-**
980047060	600		**1130,-**
980047070	700		**1240,-**
980047080	800		**1330,-**
980047090	900		**1410,-**
980047100	1000		**1500,-**
980047110	1100		**1590,-**
980047120	1200		**1680,-**
980047130	1300		**1780,-**
980047140	1400		**1850,-**
980047150	1500		**1940,-**
980047160	1600		**2020,-**
980047170	1700		**2110,-**
980047180	1800		**2220,-**
980047190	1900		**2310,-**

005

STÓŁ PRZYŚCIENNY Z PÓŁKĄ

H = 850 MM

- stół spawany
- podwieszana szuflada do samodzielnego montażu

SZUFLADA PODWIESZANA

H = 260 MM

- 9 8 232 4 041 do stołów o D=600
- 9 8 232 5 041 do stołów o D=700

Nr kat.	W mm	D mm	Cena netto
982324041	410	480	**630,-**
982325041	410	580	**670,-**

Nr kat.	W mm	D mm	Cena netto
980056200	2000	600	**2450,-**
980056210	2100		**2510,-**
980056220	2200		**2600,-**
980056230	2300		**2680,-**
980056240	2400		**2780,-**
980056250	2500		**2860,-**
980056260	2600		**2940,-**
980056270	2700		**3020,-**
980056280	2800		**3090,-**

Nr kat.	W mm	D mm	Cena netto
980057200	2000	700	**2610,-**
980057210	2100		**2720,-**
980057220	2200		**2830,-**
980057230	2300		**2890,-**
980057240	2400		**2980,-**
980057250	2500		**3070,-**
980057260	2600		**3150,-**
980057270	2700		**3270,-**
980057280	2800		**3350,-**

006

STÓŁ PRZYŚCIENNY Z DWOMA PÓŁKAMI

H = 850 MM

- stół skręcany do samodzielnego montażu
- nogi oraz półki łączone za pomocą śrub
- meble wysyłane w formie rozłożonej

Nr kat.	W mm	D mm	Cena netto
980066040	400	600	**1030,-**
980066050	500		**1130,-**
980066060	600		**1260,-**
980066070	700		**1370,-**
980066080	800		**1470,-**
980066090	900		**1580,-**
980066100	1000		**1700,-**
980066110	1100		**1820,-**
980066120	1200		**1910,-**
980066130	1300		**2010,-**
980066140	1400		**2130,-**
980066150	1500		**2250,-**
980066160	1600		**2360,-**
980066170	1700		**2460,-**
980066180	1800		**2580,-**
980066190	1900		**2680,-**

Nr kat.	W mm	D mm	Cena netto
980067040	400	700	**1110,-**
980067050	500		**1220,-**
980067060	600		**1350,-**
980067070	700		**1470,-**
980067080	800		**1590,-**
980067090	900		**1710,-**
980067100	1000		**1830,-**
980067110	1100		**1970,-**
980067120	1200		**2080,-**
980067130	1300		**2190,-**
980067140	1400		**2320,-**
980067150	1500		**2430,-**
980067160	1600		**2570,-**
980067170	1700		**2680,-**
980067180	1800		**2800,-**
980067190	1900		**2940,-**

007

STÓŁ PRZYŚCIENNY Z DWOMA PÓŁKAMI

H = 850 MM

- stół spawany

Nr kat.	W mm	D mm	Cena netto
980076200	2000	600	**3030,-**
980076210	2100		**3130,-**
980076220	2200		**3260,-**
980076230	2300		**3370,-**
980076240	2400		**3490,-**
980076250	2500		**3590,-**
980076260	2600		**3710,-**
980076270	2700		**3820,-**
980076280	2800		**3920,-**

Nr kat.	W mm	D mm	Cena netto
980077200	2000	700	**3300,-**
980077210	2100		**3420,-**
980077220	2200		**3530,-**
980077230	2300		**3640,-**
980077240	2400		**3800,-**
980077250	2500		**3900,-**
980077260	2600		**4010,-**
980077270	2700		**4140,-**
980077280	2800		**4270,-**

008

STÓŁ CENTRALNY BEZ PÓŁKI

H = 850 MM

- stół skręcany do samodzielnego montażu
- nogi łączone za pomocą śrub
- meble wysyłane w formie rozłożonej

Nr kat.	W mm	D mm	Cena netto
980087080	800	700	**1160,-**
980087090	900		**1270,-**
980087100	1000		**1330,-**
980087110	1100		**1400,-**
980087120	1200		**1470,-**
980087130	1300		**1540,-**
980087140	1400		**1610,-**
980087150	1500		**1680,-**
980087160	1600		**1750,-**
980087170	1700		**1830,-**
980087180	1800		**1900,-**
980087190	1900		**1980,-**

Nr kat.	W mm	D mm	Cena netto
980088080	800	800	**1260,-**
980088090	900		**1330,-**
980088100	1000		**1410,-**
980088110	1100		**1490,-**
980088120	1200		**1540,-**
980088130	1300		**1630,-**
980088140	1400		**1710,-**
980088150	1500		**1790,-**
980088160	1600		**1850,-**
980088170	1700		**1940,-**
980088180	1800		**2010,-**
980088190	1900		**2090,-**

009

STÓŁ CENTRALNY BEZ PÓŁKI

H = 850 MM

- stół spawany

Nr kat.	W mm	D mm	Cena netto
980097200	2000	700	**2390,-**
980097210	2100		**2460,-**
980097220	2200		**2530,-**
980097230	2300		**2600,-**
980097240	2400		**2680,-**
980097250	2500		**2760,-**
980097260	2600		**2840,-**
980097270	2700		**2890,-**
980097280	2800		**2970,-**

Nr kat.	W mm	D mm	Cena netto
980098200	2000	800	**2530,-**
980098210	2100		**2600,-**
980098220	2200		**2680,-**
980098230	2300		**2770,-**
980098240	2400		**2850,-**
980098250	2500		**2930,-**
980098260	2600		**2980,-**
980098270	2700		**3070,-**
980098280	2800		**3150,-**

010

STÓŁ CENTRALNY Z PÓŁKĄ

H = 850 MM

- stół skręcany do samodzielnego montażu
- nogi oraz półka łączone za pomocą śrub
- meble wysyłane w formie rozłożonej

Nr kat.	W mm	D mm	Cena netto
980107080	800	700	**1330,-**
980107090	900		**1410,-**
980107100	1000		**1500,-**
980107110	1100		**1590,-**
980107120	1200		**1680,-**
980107130	1300		**1780,-**
980107140	1400		**1850,-**
980107150	1500		**1940,-**
980107160	1600		**2020,-**
980107170	1700		**2110,-**
980107180	1800		**2220,-**
980107190	1900		**2310,-**

Nr kat.	W mm	D mm	Cena netto
980108080	800	800	**1410,-**
980108090	900		**1500,-**
980108100	1000		**1610,-**
980108110	1100		**1710,-**
980108120	1200		**1810,-**
980108130	1300		**1900,-**
980108140	1400		**1990,-**
980108150	1500		**2090,-**
980108160	1600		**2190,-**
980108170	1700		**2280,-**
980108180	1800		**2370,-**
980108190	1900		**2480,-**

011

STÓŁ CENTRALNY Z PÓŁKĄ

H = 850 MM

- stół spawany

Nr kat.	W mm	D mm	Cena netto
980117200	2000	700	**2610,-**
980117210	2100		**2720,-**
980117220	2200		**2830,-**
980117230	2300		**2890,-**
980117240	2400		**2980,-**
980117250	2500		**3070,-**
980117260	2600		**3150,-**
980117270	2700		**3270,-**
980117280	2800		**3350,-**

Nr kat.	W mm	D mm	Cena netto
980118200	2000	800	**2830,-**
980118210	2100		**2890,-**
980118220	2200		**3010,-**
980118230	2300		**3090,-**
980118240	2400		**3220,-**
980118250	2500		**3310,-**
980118260	2600		**3400,-**
980118270	2700		**3500,-**
980118280	2800		**3610,-**

012

STÓŁ PRZYŚCIENNY NAROŻNY

H = 850 MM

- stół spawany

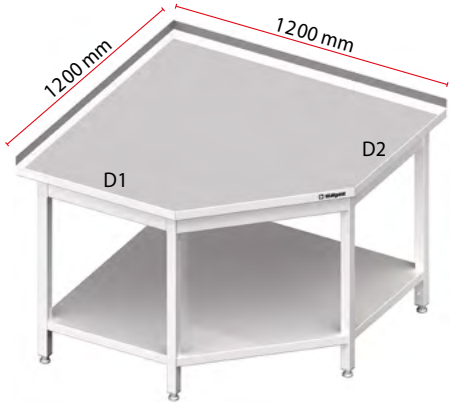

Nr kat.	D1 mm	D2 mm	Cena netto
980126060	600	600	**2960,-**
980127060	700		**3010,-**

Nr kat.	D1 mm	D2 mm	Cena netto
980126070	600	700	**3010,-**
980127070	700		**3050,-**

013

STÓŁ PRZYŚCIENNY ZABUDOWANY Z DWOMA PÓŁKAMI

H = 850 MM

- stół spawany
- przestawna półka

Nr kat.	W mm	D mm	Cena netto
980136040	400	600	**1610,-**
980136050	500		**1730,-**
980136060	600		**1840,-**
980136070	700		**1970,-**
980136080	800		**2080,-**
980136090	900		**2220,-**
980136100	1000		**2320,-**
980136110	1100		**2430,-**
980136120	1200		**2570,-**
980136130	1300		**2680,-**
980136140	1400		**2800,-**
980136150	1500		**2930,-**

Nr kat.	W mm	D mm	Cena netto
980137040	400	700	**1710,-**
980137050	500		**1840,-**
980137060	600		**1980,-**
980137070	700		**2100,-**
980137080	800		**2250,-**
980137090	900		**2370,-**
980137100	1000		**2500,-**
980137110	1100		**2630,-**
980137120	1200		**2770,-**
980137130	1300		**2890,-**
980137140	1400		**3030,-**
980137150	1500		**3140,-**

014

STÓŁ PRZYŚCIENNY Z DRZWIAMI SKRZYDŁOWYMI

H = 850 MM

- zawiasy po lewej stronie
- przestawna półka
- możliwy montaż zamka

Nr kat.	W mm	D mm	Cena netto
980146045	450	600	**1750,-**
980146050	500		**1930,-**
980146060	600		**2090,-**

Nr kat.	W mm	D mm	Cena netto
980147045	450	700	**1850,-**
980147050	500		**2020,-**
980147060	600		**2230,-**

015

STÓŁ PRZYŚCIENNY Z DRZWIAMI SKRZYDŁOWYMI

H = 850 MM

- przestawna półka
- możliwy montaż zamka

Nr kat.	W mm	D mm	Cena netto	Nr kat.	W mm	D mm	Cena netto
980156070	700		**2330,-**	**980157070**	700		**2460,-**
980156080	800		**2550,-**	**980157080**	800		**2720,-**
980156090	900		**2740,-**	**980157090**	900		**2890,-**
980156100	1000	600	**2890,-**	**980157100**	1000	700	**3070,-**
980156110	1100		**3090,-**	**980157110**	1100		**3270,-**
980156120	1200		**3270,-**	**980157120**	1200		**3460,-**
980156130	1300		**3440,-**	**980157130**	1300		**3640,-**

016

STÓŁ PRZYŚCIENNY Z DRZWIAMI SKRZYDŁOWYMI

H = 850 MM

- przestawna półka
- nie posiada ściany dzielącej małą i dużą komorę szafki
- możliwy montaż zamka

Nr kat.	W mm	D mm	Cena netto	Nr kat.	W mm	D mm	Cena netto
980166140	1400	600	**3620,-**	**980167140**	1400	700	**3840,-**
980166150	1500		**3810,-**	**980167150**	1500		**4020,-**

017

STÓŁ CENTRALNY PRZELOTOWY Z DRZWIAMI SKRZYDŁOWYMI

H = 850 MM

- przestawna półka
- możliwy montaż zamka

Nr kat.	W mm	D mm	Cena netto	Nr kat.	W mm	D mm	Cena netto
980176080	800		**3090,-**	**980177080**	800		**3260,-**
980176090	900		**3310,-**	**980177090**	900		**3470,-**
980176100	1000	600	**3520,-**	**980177100**	1000	700	**3710,-**
980176110	1100		**3720,-**	**980177110**	1100		**3920,-**
980176120	1200		**3920,-**	**980177120**	1200		**4130,-**
980176130	1300		**4130,-**	**980177130**	1300		**4350,-**

018

STÓŁ PRZYŚCIENNY Z DRZWIAMI SUWANYMI

H = 850 MM

- przestawna półka
- możliwy montaż zamka

Nr kat.	W mm	D mm	Cena netto	Nr kat.	W mm	D mm	Cena netto
980186080	800		**2760,-**	**980187080**	800		**2960,-**
980186090	900		**2930,-**	**980187090**	900		**3180,-**
980186100	1000		**3060,-**	**980187100**	1000		**3300,-**
980186110	1100		**3300,-**	**980187110**	1100		**3520,-**
980186120	1200		**3370,-**	**980187120**	1200		**3610,-**
980186130	1300	600	**3580,-**	**980187130**	1300	700	**3830,-**
980186140	1400		**3650,-**	**980187140**	1400		**3930,-**
980186150	1500		**3900,-**	**980187150**	1500		**4170,-**
980186160	1600		**3980,-**	**980187160**	1600		**4260,-**
980186170	1700		**4220,-**	**980187170**	1700		**4420,-**
980186180	1800		**4270,-**	**980187180**	1800		**4580,-**
980186190	1900		**4500,-**	**980187190**	1900		**4760,-**

019

STÓŁ CENTRALNY, PRZELOTOWY Z DRZWIAMI SUWANYMI

H = 850 MM

- przestawna półka
- możliwy montaż zamka

Nr kat.	W mm	D mm	Cena netto
980196080	800	600	**3500,-**
980196090	900		**3650,-**
980196100	1000		**3830,-**
980196110	1100		**3990,-**
980196120	1200		**4140,-**
980196130	1300		**4320,-**
980196140	1400		**4480,-**
980196150	1500		**4630,-**
980196160	1600		**4800,-**
980196170	1700		**4960,-**
980196180	1800		**5120,-**
980196190	1900		**5300,-**

Nr kat.	W mm	D mm	Cena netto
980197080	800	700	**3740,-**
980197090	900		**3920,-**
980197100	1000		**4080,-**
980197110	1100		**4270,-**
980197120	1200		**4430,-**
980197130	1300		**4600,-**
980197140	1400		**4790,-**
980197150	1500		**4950,-**
980197160	1600		**5120,-**
980197170	1700		**5310,-**
980197180	1800		**5460,-**
980197190	1900		**5660,-**

020

STÓŁ PRZYŚCIENNY Z BLOKIEM DWÓCH SZUFLAD

H = 850 MM

- głębokość szuflad 200 mm
- możliwy montaż zamka

Nr kat.	W mm	D mm	Cena netto
980206455	450	600	**2020,-**

Nr kat.	W mm	D mm	Cena netto
980207455	450	700	**2140,-**

021

STÓŁ PRZYŚCIENNY Z BLOKIEM TRZECH SZUFLAD

H = 850 MM

- głębokość szuflad 150 mm
- możliwy montaż zamka

Nr kat.	W mm	D mm	Cena netto
980216455	450	600	**2550,-**

Nr kat.	W mm	D mm	Cena netto
980217455	450	700	**2690,-**

022

STÓŁ PRZYŚCIENNY Z BLOKIEM CZTERECH SZUFLAD

H = 850 MM

- głębokość szuflad 200 mm
- możliwy montaż zamka

Nr kat.	W mm	D mm	Cena netto
980226840	840	600	**3440,-**

Nr kat.	W mm	D mm	Cena netto
980227840	840	700	**3640,-**

023

STÓŁ PRZYŚCIENNY Z BLOKIEM SZEŚCIU SZUFLAD

H = 850 MM

- głębokość szuflad 150 mm
- możliwy montaż zamka

Nr kat.	W mm	D mm	Cena netto
980236840	840	600	**4450,-**

Nr kat.	W mm	D mm	Cena netto
980237840	840	700	**4740,-**

024

STÓŁ PRZYŚCIENNY Z BLOKIEM DWÓCH SZUFLAD

H = 850 MM

- głębokość szuflad 200 mm
- możliwy montaż zamka

Nr kat.	W mm	D mm	Cena netto
980246080	800	600	**2530,-**
980246090	900		**2590,-**
980246100	1000		**2660,-**
980246110	1100		**2740,-**
980246120	1200		**2800,-**
980246130	1300		**2870,-**
980246140	1400		**2950,-**
980246150	1500		**3010,-**
980246160	1600		**3070,-**
980246170	1700		**3130,-**
980246180	1800		**3220,-**
980246190	1900		**3270,-**

Nr kat.	W mm	D mm	Cena netto
980247080	800	700	**2690,-**
980247090	900		**2780,-**
980247100	1000		**2860,-**
980247110	1100		**2930,-**
980247120	1200		**2980,-**
980247130	1300		**3060,-**
980247140	1400		**3130,-**
980247150	1500		**3220,-**
980247160	1600		**3300,-**
980247170	1700		**3360,-**
980247180	1800		**3440,-**
980247190	1900		**3500,-**

025

STÓŁ PRZYŚCIENNY Z BLOKIEM DWÓCH SZUFLAD

H = 850 MM

- głębokość szuflad 200 mm
- możliwy montaż zamka

Nr kat.	W mm	D mm	Cena netto
980256080	800	600	**2530,-**
980256090	900		**2590,-**
980256100	1000		**2660,-**
980256110	1100		**2740,-**
980256120	1200		**2800,-**
980256130	1300		**2870,-**
980256140	1400		**2950,-**
980256150	1500		**3010,-**
980256160	1600		**3070,-**
980256170	1700		**3130,-**
980256180	1800		**3220,-**
980256190	1900		**3270,-**

Nr kat.	W mm	D mm	Cena netto
980257080	800	700	**2690,-**
980257090	900		**2780,-**
980257100	1000		**2860,-**
980257110	1100		**2930,-**
980257120	1200		**2980,-**
980257130	1300		**3060,-**
980257140	1400		**3130,-**
980257150	1500		**3220,-**
980257160	1600		**3300,-**
980257170	1700		**3360,-**
980257180	1800		**3440,-**
980257190	1900		**3500,-**

026

STÓŁ PRZYŚCIENNY Z BLOKIEM DWÓCH SZUFLAD I PÓŁKĄ

H = 850 MM

- głębokość szuflad 200 mm
- możliwy montaż zamka

Nr kat.	W mm	D mm	Cena netto
980266080	800	600	**2650,-**
980266090	900		**2740,-**
980266100	1000		**2830,-**
980266110	1100		**2890,-**
980266120	1200		**2970,-**
980266130	1300		**3060,-**
980266140	1400		**3140,-**
980266150	1500		**3240,-**
980266160	1600		**3320,-**
980266170	1700		**3400,-**
980266180	1800		**3490,-**
980266190	1900		**3580,-**

Nr kat.	W mm	D mm	Cena netto
980267080	800	700	**2850,-**
980267090	900		**2940,-**
980267100	1000		**3020,-**
980267110	1100		**3120,-**
980267120	1200		**3220,-**
980267130	1300		**3310,-**
980267140	1400		**3390,-**
980267150	1500		**3490,-**
980267160	1600		**3580,-**
980267170	1700		**3650,-**
980267180	1800		**3780,-**
980267190	1900		**3850,-**

027

STÓŁ PRZYŚCIENNY Z BLOKIEM DWÓCH SZUFLAD I PÓŁKĄ

H = 850 MM

- głębokość szuflad 200 mm
- możliwy montaż zamka

Nr kat.	W mm	D mm	Cena netto
980276080	800	600	**2650,-**
980276090	900		**2740,-**
980276100	1000		**2830,-**
980276110	1100		**2890,-**
980276120	1200		**2970,-**
980276130	1300		**3060,-**
980276140	1400		**3140,-**
980276150	1500		**3240,-**
980276160	1600		**3320,-**
980276170	1700		**3400,-**
980276180	1800		**3490,-**
980276190	1900		**3580,-**

Nr kat.	W mm	D mm	Cena netto
980277080	800	700	**2850,-**
980277090	900		**2940,-**
980277100	1000		**3020,-**
980277110	1100		**3120,-**
980277120	1200		**3220,-**
980277130	1300		**3310,-**
980277140	1400		**3390,-**
980277150	1500		**3490,-**
980277160	1600		**3580,-**
980277170	1700		**3650,-**
980277180	1800		**3780,-**
980277190	1900		**3850,-**

028

STÓŁ PRZYŚCIENNY Z BLOKIEM DWÓCH SZUFLAD I DWIEMA PÓŁKAMI

H = 850 MM

- głębokość szuflad 200 mm
- możliwy montaż zamka

Nr kat.	W mm	D mm	Cena netto
980286080	800	600	**3230,-**
980286090	900		**3360,-**
980286100	1000		**3490,-**
980286110	1100		**3590,-**
980286120	1200		**3730,-**
980286130	1300		**3850,-**
980286140	1400		**3980,-**
980286150	1500		**4090,-**
980286160	1600		**4230,-**
980286170	1700		**4350,-**
980286180	1800		**4460,-**
980286190	1900		**4590,-**

Nr kat.	W mm	D mm	Cena netto
980287080	800	700	**3470,-**
980287090	900		**3590,-**
980287100	1000		**3740,-**
980287110	1100		**3890,-**
980287120	1200		**4010,-**
980287130	1300		**4140,-**
980287140	1400		**4290,-**
980287150	1500		**4430,-**
980287160	1600		**4570,-**
980287170	1700		**4710,-**
980287180	1800		**4850,-**
980287190	1900		**4970,-**

029

STÓŁ PRZYŚCIENNY Z BLOKIEM DWÓCH SZUFLAD I DWIEMA PÓŁKAMI

H = 850 MM

- głębokość szuflad 200 mm
- możliwy montaż zamka

Nr kat.	W mm	D mm	Cena netto
980296080	800	600	**3230,-**
980296090	900		**3360,-**
980296100	1000		**3490,-**
980296110	1100		**3590,-**
980296120	1200		**3730,-**
980296130	1300		**3850,-**
980296140	1400		**3980,-**
980296150	1500		**4090,-**
980296160	1600		**4230,-**
980296170	1700		**4350,-**
980296180	1800		**4460,-**
980296190	1900		**4590,-**

Nr kat.	W mm	D mm	Cena netto
980297080	800	700	**3470,-**
980297090	900		**3590,-**
980297100	1000		**3740,-**
980297110	1100		**3890,-**
980297120	1200		**4010,-**
980297130	1300		**4140,-**
980297140	1400		**4290,-**
980297150	1500		**4430,-**
980297160	1600		**4570,-**
980297170	1700		**4710,-**
980297180	1800		**4850,-**
980297190	1900		**4970,-**

030

STÓŁ PRZYŚCIENNY Z BLOKIEM DWÓCH SZUFLAD DRZWI SKRZYDŁOWE

H = 850 MM

- zawiasy w drzwiach po prawej stronie
- przestawna półka w szafce
- głębokość szuflad 200 mm
- możliwy montaż zamka

Nr kat.	W mm	D mm	Cena netto
980306080	800		**3370,-**
980306090	900	600	**3560,-**
980306100	1000		**3740,-**

Nr kat.	W mm	D mm	Cena netto
980307080	800		**3620,-**
980307090	900	700	**3820,-**
980307100	1000		**4000,-**

031

STÓŁ PRZYŚCIENNY Z BLOKIEM DWÓCH SZUFLAD DRZWI SKRZYDŁOWE

H = 850 MM

- zawiasy w drzwiach po lewej stronie
- przestawna półka w szafce
- głębokość szuflad 200 mm
- możliwy montaż zamka

Nr kat.	W mm	D mm	Cena netto
980316080	800		**3370,-**
980316090	900	600	**3560,-**
980316100	1000		**3740,-**

Nr kat.	W mm	D mm	Cena netto
980317080	800		**3620,-**
980317090	900	700	**3820,-**
980317100	1000		**4000,-**

032

STÓŁ PRZYŚCIENNY Z BLOKIEM DWÓCH SZUFLAD DRZWI SKRZYDŁOWE

H = 850 MM

- przestawna półka
- głębokość szuflad 200 mm
- możliwy montaż zamka

Nr kat.	W mm	D mm	Cena netto
980326110	1100		**3980,-**
980326120	1200		**4200,-**
980326130	1300		**4400,-**
980326140	1400		**4580,-**
980326150	1500	600	**4770,-**
980326160	1600		**4950,-**
980326170	1700		**5130,-**
980326180	1800		**5330,-**
980326190	1900		**5500,-**

Nr kat.	W mm	D mm	Cena netto
980327110	1100		**4260,-**
980327120	1200		**4500,-**
980327130	1300		**4710,-**
980327140	1400		**4890,-**
980327150	1500	700	**5090,-**
980327160	1600		**5300,-**
980327170	1700		**5490,-**
980327180	1800		**5710,-**
980327190	1900		**5890,-**

033

STÓŁ PRZYŚCIENNY Z BLOKIEM DWÓCH SZUFLAD DRZWI SKRZYDŁOWE

H = 850 MM

- przestawna półka
- głębokość szuflad 200 mm
- możliwy montaż zamka

Nr kat.	W mm	D mm	Cena netto
980336110	1100		**3980,-**
980336120	1200		**4200,-**
980336130	1300		**4400,-**
980336140	1400		**4580,-**
980336150	1500	600	**4770,-**
980336160	1600		**4950,-**
980336170	1700		**5130,-**
980336180	1800		**5330,-**
980336190	1900		**5500,-**

Nr kat.	W mm	D mm	Cena netto
980337110	1100		**4260,-**
980337120	1200		**4500,-**
980337130	1300		**4710,-**
980337140	1400		**4890,-**
980337150	1500	700	**5090,-**
980337160	1600		**5300,-**
980337170	1700		**5490,-**
980337180	1800		**5710,-**
980337190	1900		**5890,-**

034

STÓŁ PRZYŚCIENNY Z BLOKIEM DWÓCH SZUFLAD DRZWI SUWANE

H = 850 MM

- przestawna półka
- głębokość szuflad 200 mm
- możliwy montaż zamka

Nr kat.	W mm	D mm	Cena netto
980346120	1200		**4310,-**
980346130	1300		**4450,-**
980346140	1400		**4590,-**
980346150	1500	600	**4750,-**
980346160	1600		**4890,-**
980346170	1700		**5050,-**
980346180	1800		**5210,-**
980346190	1900		**5350,-**

Nr kat.	W mm	D mm	Cena netto
980347120	1200		**4610,-**
980347130	1300		**4790,-**
980347140	1400		**4950,-**
980347150	1500	700	**5110,-**
980347160	1600		**5270,-**
980347170	1700		**5440,-**
980347180	1800		**5590,-**
980347190	1900		**5750,-**

035

STÓŁ PRZYŚCIENNY Z BLOKIEM DWÓCH SZUFLAD DRZWI SUWANE

H = 850 MM

- przestawna półka
- głębokość szuflad 200 mm
- możliwy montaż zamka

Nr kat.	W mm	D mm	Cena netto
980356120	1200		**4310,-**
980356130	1300		**4450,-**
980356140	1400		**4590,-**
980356150	1500	600	**4750,-**
980356160	1600		**4890,-**
980356170	1700		**5050,-**
980356180	1800		**5210,-**
980356190	1900		**5350,-**

Nr kat.	W mm	D mm	Cena netto
980357120	1200		**4610,-**
980357130	1300		**4790,-**
980357140	1400		**4950,-**
980357150	1500	700	**5110,-**
980357160	1600		**5270,-**
980357170	1700		**5440,-**
980357180	1800		**5590,-**
980357190	1900		**5750,-**

036

STÓŁ PRZYŚCIENNY Z BLOKIEM TRZECH SZUFLAD

H = 850 MM

- głębokość szuflad 150 mm
- możliwy montaż zamka

Nr kat.	W mm	D mm	Cena netto
980366080	800	600	**3050,-**
980366090	900		**3110,-**
980366100	1000		**3180,-**
980366110	1100		**3240,-**
980366120	1200		**3320,-**
980366130	1300		**3370,-**
980366140	1400		**3450,-**
980366150	1500		**3500,-**
980366160	1600		**3580,-**
980366170	1700		**3640,-**
980366180	1800		**3730,-**
980366190	1900		**3800,-**

Nr kat.	W mm	D mm	Cena netto
980367080	800	700	**3240,-**
980367090	900		**3320,-**
980367100	1000		**3390,-**
980367110	1100		**3460,-**
980367120	1200		**3530,-**
980367130	1300		**3610,-**
980367140	1400		**3700,-**
980367150	1500		**3750,-**
980367160	1600		**3820,-**
980367170	1700		**3900,-**
980367180	1800		**3980,-**
980367190	1900		**4050,-**

037

STÓŁ PRZYŚCIENNY Z BLOKIEM TRZECH SZUFLAD

H = 850 MM

- głębokość szuflad 150 mm
- możliwy montaż zamka

Nr kat.	W mm	D mm	Cena netto
980376080	800	600	**3050,-**
980376090	900		**3110,-**
980376100	1000		**3180,-**
980376110	1100		**3240,-**
980376120	1200		**3320,-**
980376130	1300		**3370,-**
980376140	1400		**3450,-**
980376150	1500		**3500,-**
980376160	1600		**3580,-**
980376170	1700		**3640,-**
980376180	1800		**3730,-**
980376190	1900		**3800,-**

Nr kat.	W mm	D mm	Cena netto
980377080	800	700	**3240,-**
980377090	900		**3320,-**
980377100	1000		**3390,-**
980377110	1100		**3460,-**
980377120	1200		**3530,-**
980377130	1300		**3610,-**
980377140	1400		**3700,-**
980377150	1500		**3750,-**
980377160	1600		**3820,-**
980377170	1700		**3900,-**
980377180	1800		**3980,-**
980377190	1900		**4050,-**

038

STÓŁ PRZYŚCIENNY Z BLOKIEM TRZECH SZUFLAD I PÓŁKĄ

H = 850 MM

- głębokość szuflad 150 mm
- możliwy montaż zamka

Nr kat.	W mm	D mm	Cena netto
980386080	800	600	**3150,-**
980386090	900		**3240,-**
980386100	1000		**3320,-**
980386110	1100		**3420,-**
980386120	1200		**3490,-**
980386130	1300		**3580,-**
980386140	1400		**3640,-**
980386150	1500		**3740,-**
980386160	1600		**3830,-**
980386170	1700		**3920,-**
980386180	1800		**4000,-**
980386190	1900		**4080,-**

Nr kat.	W mm	D mm	Cena netto
980387080	800	700	**3390,-**
980387090	900		**3470,-**
980387100	1000		**3560,-**
980387110	1100		**3650,-**
980387120	1200		**3750,-**
980387130	1300		**3840,-**
980387140	1400		**3930,-**
980387150	1500		**4010,-**
980387160	1600		**4110,-**
980387170	1700		**4220,-**
980387180	1800		**4310,-**
980387190	1900		**4390,-**

039

STÓŁ PRZYŚCIENNY Z BLOKIEM TRZECH SZUFLAD I PÓŁKĄ

H = 850 MM

- głębokość szuflad 150 mm
- możliwy montaż zamka

Nr kat.	W mm	D mm	Cena netto
980396080	800	600	**3150,-**
980396090	900		**3240,-**
980396100	1000		**3320,-**
980396110	1100		**3420,-**
980396120	1200		**3490,-**
980396130	1300		**3580,-**
980396140	1400		**3640,-**
980396150	1500		**3740,-**
980396160	1600		**3830,-**
980396170	1700		**3920,-**
980396180	1800		**4000,-**
980396190	1900		**4080,-**

Nr kat.	W mm	D mm	Cena netto
980397080	800	700	**3390,-**
980397090	900		**3470,-**
980397100	1000		**3560,-**
980397110	1100		**3650,-**
980397120	1200		**3750,-**
980397130	1300		**3840,-**
980397140	1400		**3930,-**
980397150	1500		**4010,-**
980397160	1600		**4110,-**
980397170	1700		**4220,-**
980397180	1800		**4310,-**
980397190	1900		**4390,-**

040

STÓŁ PRZYŚCIENNY Z BLOKIEM TRZECH SZUFLAD I DWIEMA PÓŁKAMI

H = 850 MM

- głębokość szuflad 150 mm
- możliwy montaż zamka

Nr kat.	W mm	D mm	Cena netto
980406080	800	600	**3740,-**
980406090	900		**3850,-**
980406100	1000		**3990,-**
980406110	1100		**4100,-**
980406120	1200		**4230,-**
980406130	1300		**4360,-**
980406140	1400		**4480,-**
980406150	1500		**4590,-**
980406160	1600		**4740,-**
980406170	1700		**4860,-**
980406180	1800		**4970,-**
980406190	1900		**5090,-**

Nr kat.	W mm	D mm	Cena netto
980407080	800	700	**4000,-**
980407090	900		**4130,-**
980407100	1000		**4290,-**
980407110	1100		**4430,-**
980407120	1200		**4570,-**
980407130	1300		**4700,-**
980407140	1400		**4840,-**
980407150	1500		**4970,-**
980407160	1600		**5110,-**
980407170	1700		**5240,-**
980407180	1800		**5370,-**
980407190	1900		**5520,-**

041

STÓŁ PRZYŚCIENNY Z BLOKIEM TRZECH SZUFLAD I DWIEMA PÓŁKAMI

H = 850 MM

- głębokość szuflad 150 mm
- możliwy montaż zamka

Nr kat.	W mm	D mm	Cena netto
980416080	800	600	**3740,-**
980416090	900		**3850,-**
980416100	1000		**3990,-**
980416110	1100		**4100,-**
980416120	1200		**4230,-**
980416130	1300		**4360,-**
980416140	1400		**4480,-**
980416150	1500		**4590,-**
980416160	1600		**4740,-**
980416170	1700		**4860,-**
980416180	1800		**4970,-**
980416190	1900		**5090,-**

Nr kat.	W mm	D mm	Cena netto
980417080	800	700	**4000,-**
980417090	900		**4130,-**
980417100	1000		**4290,-**
980417110	1100		**4430,-**
980417120	1200		**4570,-**
980417130	1300		**4700,-**
980417140	1400		**4840,-**
980417150	1500		**4970,-**
980417160	1600		**5110,-**
980417170	1700		**5240,-**
980417180	1800		**5370,-**
980417190	1900		**5520,-**

042

STÓŁ PRZYŚCIENNY Z BLOKIEM TRZECH SZUFLAD DRZWI SKRZYDŁOWE

H = 850 MM

- zawias w drzwiach po prawej stronie
- przestawna półka
- głębokość szuflad 150 mm
- możliwy montaż zamka

Nr kat.	W mm	D mm	Cena netto
980426080	800		**3890,-**
980426090	900	600	**4070,-**
980426100	1000		**4250,-**

Nr kat.	W mm	D mm	Cena netto
980427080	800		**4170,-**
980427090	900	700	**4360,-**
980427100	1000		**4550,-**

043

STÓŁ PRZYŚCIENNY Z BLOKIEM TRZECH SZUFLAD DRZWI SKRZYDŁOWE

H = 850 MM

- zawias w drzwiach po lewej stronie
- przestawna półka
- głębokość szuflad 150 mm
- możliwy montaż zamka

Nr kat.	W mm	D mm	Cena netto
980436080	800		**3890,-**
980436090	900	600	**4070,-**
980436100	1000		**4250,-**

Nr kat.	W mm	D mm	Cena netto
980437080	800		**4170,-**
980437090	900	700	**4360,-**
980437100	1000		**4550,-**

044

STÓŁ PRZYŚCIENNY Z BLOKIEM TRZECH SZUFLAD DRZWI SKRZYDŁOWE

H = 850 MM

- przestawna półka
- głębokość szuflad 150 mm
- możliwy montaż zamka

Nr kat.	W mm	D mm	Cena netto
980446110	1100		**4480,-**
980446120	1200		**4710,-**
980446130	1300		**4890,-**
980446140	1400		**5090,-**
980446150	1500	600	**5300,-**
980446160	1600		**5460,-**
980446170	1700		**5630,-**
980446180	1800		**5830,-**
980446190	1900		**6000,-**

Nr kat.	W mm	D mm	Cena netto
980447110	1100		**4800,-**
980447120	1200		**5050,-**
980447130	1300		**5240,-**
980447140	1400		**5440,-**
980447150	1500	700	**5630,-**
980447160	1600		**5830,-**
980447170	1700		**6010,-**
980447180	1800		**6230,-**
980447190	1900		**6440,-**

045

STÓŁ PRZYŚCIENNY Z BLOKIEM TRZECH SZUFLAD DRZWI SKRZYDŁOWE

H = 850 MM

- przestawna półka
- głębokość szuflad 150 mm
- możliwy montaż zamka

Nr kat.	W mm	D mm	Cena netto
980456110	1100	600	**4480,-**
980456120	1200		**4710,-**
980456130	1300		**4890,-**
980456140	1400		**5090,-**
980456150	1500		**5300,-**
980456160	1600		**5460,-**
980456170	1700		**5630,-**
980456180	1800		**5830,-**
980456190	1900		**6000,-**

Nr kat.	W mm	D mm	Cena netto
980457110	1100	700	**4800,-**
980457120	1200		**5050,-**
980457130	1300		**5240,-**
980457140	1400		**5440,-**
980457150	1500		**5630,-**
980457160	1600		**5830,-**
980457170	1700		**6010,-**
980457180	1800		**6230,-**
980457190	1900		**6440,-**

046

STÓŁ PRZYŚCIENNY Z BLOKIEM TRZECH SZUFLAD DRZWI SUWANE

H = 850 MM

- przestawna półka
- głębokość szuflad 150 mm
- możliwy montaż zamka

Nr kat.	W mm	D mm	Cena netto
980466120	1200	600	**4800,-**
980466130	1300		**4960,-**
980466140	1400		**5110,-**
980466150	1500		**5260,-**
980466160	1600		**5420,-**
980466170	1700		**5560,-**
980466180	1800		**5720,-**
980466190	1900		**5870,-**

Nr kat.	W mm	D mm	Cena netto
980467120	1200	700	**5180,-**
980467130	1300		**5330,-**
980467140	1400		**5490,-**
980467150	1500		**5660,-**
980467160	1600		**5820,-**
980467170	1700		**5980,-**
980467180	1800		**6160,-**
980467190	1900		**6310,-**

047

STÓŁ PRZYŚCIENNY Z BLOKIEM TRZECH SZUFLAD DRZWI SUWANE

H = 850 MM

- przestawna półka
- głębokość szuflad 150 mm
- możliwy montaż zamka

Nr kat.	W mm	D mm	Cena netto
980476120	1200	600	**4800,-**
980476130	1300		**4960,-**
980476140	1400		**5110,-**
980476150	1500		**5260,-**
980476160	1600		**5420,-**
980476170	1700		**5560,-**
980476180	1800		**5720,-**
980476190	1900		**5870,-**

Nr kat.	W mm	D mm	Cena netto
980477120	1200	700	**5180,-**
980477130	1300		**5330,-**
980477140	1400		**5490,-**
980477150	1500		**5660,-**
980477160	1600		**5820,-**
980477170	1700		**5980,-**
980477180	1800		**6160,-**
980477190	1900		**6310,-**

048

STÓŁ PRZYŚCIENNY Z SZAFKĄ BEZ PÓŁKI

H = 850 MM

- przestawna półka w szafce
- możliwy montaż zamka

Nr kat.	W mm	D mm	Cena netto
980486080	800	600	**2230,-**
980486090	900		**2280,-**
980486100	1000		**2360,-**
980486110	1100		**2410,-**
980486120	1200		**2490,-**
980486130	1300		**2550,-**
980486140	1400		**2630,-**
980486150	1500		**2680,-**
980486160	1600		**2770,-**
980486170	1700		**2840,-**
980486180	1800		**2890,-**
980486190	1900		**2960,-**

Nr kat.	W mm	D mm	Cena netto
980487080	800	700	**2330,-**
980487090	900		**2410,-**
980487100	1000		**2490,-**
980487110	1100		**2550,-**
980487120	1200		**2630,-**
980487130	1300		**2720,-**
980487140	1400		**2780,-**
980487150	1500		**2860,-**
980487160	1600		**2930,-**
980487170	1700		**3010,-**
980487180	1800		**3070,-**
980487190	1900		**3140,-**

049

STÓŁ PRZYŚCIENNY Z SZAFKĄ BEZ PÓŁKI

H = 850 MM

- przestawna półka w szafce
- możliwy montaż zamka

Nr kat.	W mm	D mm	Cena netto
980496080	800	600	**2230,-**
980496090	900		**2280,-**
980496100	1000		**2360,-**
980496110	1100		**2410,-**
980496120	1200		**2490,-**
980496130	1300		**2550,-**
980496140	1400		**2630,-**
980496150	1500		**2680,-**
980496160	1600		**2770,-**
980496170	1700		**2840,-**
980496180	1800		**2890,-**
980496190	1900		**2960,-**

Nr kat.	W mm	D mm	Cena netto
980497080	800	700	**2330,-**
980497090	900		**2410,-**
980497100	1000		**2490,-**
980497110	1100		**2550,-**
980497120	1200		**2630,-**
980497130	1300		**2720,-**
980497140	1400		**2780,-**
980497150	1500		**2860,-**
980497160	1600		**2930,-**
980497170	1700		**3010,-**
980497180	1800		**3070,-**
980497190	1900		**3140,-**

050

STÓŁ PRZYŚCIENNY Z SZAFKĄ I PÓŁKĄ

H = 850 MM

- przestawna półka w szafce
- możliwy montaż zamka

Nr kat.	W mm	D mm	Cena netto
980506080	800	600	**2350,-**
980506090	900		**2410,-**
980506100	1000		**2500,-**
980506110	1100		**2590,-**
980506120	1200		**2660,-**
980506130	1300		**2760,-**
980506140	1400		**2840,-**
980506150	1500		**2940,-**
980506160	1600		**3010,-**
980506170	1700		**3090,-**
980506180	1800		**3180,-**
980506190	1900		**3260,-**

Nr kat.	W mm	D mm	Cena netto
980507080	800	700	**2490,-**
980507090	900		**2580,-**
980507100	1000		**2660,-**
980507110	1100		**2770,-**
980507120	1200		**2860,-**
980507130	1300		**2950,-**
980507140	1400		**3030,-**
980507150	1500		**3120,-**
980507160	1600		**3230,-**
980507170	1700		**3320,-**
980507180	1800		**3400,-**
980507190	1900		**3490,-**

051

STÓŁ PRZYŚCIENNY Z SZAFKĄ I PÓŁKĄ

H = 850 MM

- przestawna półka w szafce
- możliwy montaż zamka

Nr kat.	W mm	D mm	Cena netto
980516080	800	600	**2350,-**
980516090	900		**2410,-**
980516100	1000		**2500,-**
980516110	1100		**2590,-**
980516120	1200		**2660,-**
980516130	1300		**2760,-**
980516140	1400		**2840,-**
980516150	1500		**2940,-**
980516160	1600		**3010,-**
980516170	1700		**3090,-**
980516180	1800		**3180,-**
980516190	1900		**3260,-**

Nr kat.	W mm	D mm	Cena netto
980517080	800	700	**2490,-**
980517090	900		**2580,-**
980517100	1000		**2660,-**
980517110	1100		**2770,-**
980517120	1200		**2860,-**
980517130	1300		**2950,-**
980517140	1400		**3030,-**
980517150	1500		**3120,-**
980517160	1600		**3230,-**
980517170	1700		**3320,-**
980517180	1800		**3400,-**
980517190	1900		**3490,-**

052

STÓŁ PRZYŚCIENNY Z SZAFKĄ I DWIEMA PÓŁKAMI

H = 850 MM

- przestawna półka w szafce
- możliwy montaż zamka

Nr kat.	W mm	D mm	Cena netto
980526080	800	600	**2930,-**
980526090	900		**3050,-**
980526100	1000		**3150,-**
980526110	1100		**3300,-**
980526120	1200		**3420,-**
980526130	1300		**3530,-**
980526140	1400		**3640,-**
980526150	1500		**3800,-**
980526160	1600		**3920,-**
980526170	1700		**4020,-**
980526180	1800		**4140,-**
980526190	1900		**4290,-**

Nr kat.	W mm	D mm	Cena netto
980527080	800	700	**3110,-**
980527090	900		**3240,-**
980527100	1000		**3370,-**
980527110	1100		**3520,-**
980527120	1200		**3640,-**
980527130	1300		**3810,-**
980527140	1400		**3920,-**
980527150	1500		**4080,-**
980527160	1600		**4220,-**
980527170	1700		**4350,-**
980527180	1800		**4480,-**
980527190	1900		**4610,-**

053

STÓŁ PRZYŚCIENNY Z SZAFKĄ I DWIEMA PÓŁKAMI

H = 850 MM

- przestawna półka w szafce
- możliwy montaż zamka

Nr kat.	W mm	D mm	Cena netto
980536080	800	600	**2930,-**
980536090	900		**3050,-**
980536100	1000		**3150,-**
980536110	1100		**3300,-**
980536120	1200		**3420,-**
980536130	1300		**3530,-**
980536140	1400		**3640,-**
980536150	1500		**3800,-**
980536160	1600		**3920,-**
980536170	1700		**4020,-**
980536180	1800		**4140,-**
980536190	1900		**4290,-**

Nr kat.	W mm	D mm	Cena netto
980537080	800	700	**3110,-**
980537090	900		**3240,-**
980537100	1000		**3370,-**
980537110	1100		**3520,-**
980537120	1200		**3640,-**
980537130	1300		**3810,-**
980537140	1400		**3920,-**
980537150	1500		**4080,-**
980537160	1600		**4220,-**
980537170	1700		**4350,-**
980537180	1800		**4480,-**
980537190	1900		**4610,-**

054

STÓŁ PRZYŚCIENNY Z SZAFKĄ DRZWI SKRZYDŁOWE

H = 850 MM

- ściana dzieląca małą i dużą komorę szafki
- przestawna półka w dużej komorze
- możliwy montaż zamka

Nr kat.	W mm	D mm	Cena netto
980546120	1200	600	**3800,-**
980546130	1300		**3970,-**
980546140	1400		**4130,-**
980546150	1500		**4320,-**
980546160	1600		**4490,-**
980546170	1700		**4650,-**
980546180	1800		**4850,-**
980546190	1900		**5000,-**

Nr kat.	W mm	D mm	Cena netto
980547120	1200	700	**4010,-**
980547130	1300		**4220,-**
980547140	1400		**4390,-**
980547150	1500		**4580,-**
980547160	1600		**4770,-**
980547170	1700		**4950,-**
980547180	1800		**5130,-**
980547190	1900		**5350,-**

055

STÓŁ PRZYŚCIENNY Z SZAFKĄ DRZWI SKRZYDŁOWE

H = 850 MM

- ściana dzieląca małą i dużą komorę szafki
- przestawna półka w dużej komorze
- możliwy montaż zamka

Nr kat.	W mm	D mm	Cena netto
980556120	1200	600	**3800,-**
980556130	1300		**3970,-**
980556140	1400		**4130,-**
980556150	1500		**4320,-**
980556160	1600		**4490,-**
980556170	1700		**4650,-**
980556180	1800		**4850,-**
980556190	1900		**5000,-**

Nr kat.	W mm	D mm	Cena netto
980557120	1200	700	**4010,-**
980557130	1300		**4220,-**
980557140	1400		**4390,-**
980557150	1500		**4580,-**
980557160	1600		**4770,-**
980557170	1700		**4950,-**
980557180	1800		**5130,-**
980557190	1900		**5350,-**

056

STÓŁ PRZYŚCIENNY Z SZAFKĄ DRZWI SUWANE

H = 850 MM

- szafka z drzwiami skrzydłowymi po lewej stronie
- ściana dzieląca małą i dużą komorę szafki
- przestawna półka w dużej komorze
- możliwy montaż zamka

Nr kat.	W mm	D mm	Cena netto
980566120	1200	600	**3990,-**
980566130	1300		**4130,-**
980566140	1400		**4290,-**
980566150	1500		**4430,-**
980566160	1600		**4590,-**
980566170	1700		**4750,-**
980566180	1800		**4880,-**
980566190	1900		**5040,-**

Nr kat.	W mm	D mm	Cena netto
980567120	1200	700	**4270,-**
980567130	1300		**4430,-**
980567140	1400		**4580,-**
980567150	1500		**4750,-**
980567160	1600		**4890,-**
980567170	1700		**5060,-**
980567180	1800		**5230,-**
980567190	1900		**5390,-**

057

STÓŁ PRZYŚCIENNY Z SZAFKĄ DRZWI SUWANE

H = 850 MM

- szafka z drzwiami skrzydłowymi po prawej stronie
- ściana dzieląca małą i dużą komorę szafki
- przestawna półka w dużej komorze
- możliwy montaż zamka

Nr kat.	W mm	D mm	Cena netto
980576120	1200	600	**3990,-**
980576130	1300		**4130,-**
980576140	1400		**4290,-**
980576150	1500		**4430,-**
980576160	1600		**4590,-**
980576170	1700		**4750,-**
980576180	1800		**4880,-**
980576190	1900		**5040,-**

Nr kat.	W mm	D mm	Cena netto
980577120	1200	700	**4270,-**
980577130	1300		**4430,-**
980577140	1400		**4580,-**
980577150	1500		**4750,-**
980577160	1600		**4890,-**
980577170	1700		**5060,-**
980577180	1800		**5230,-**
980577190	1900		**5390,-**

058

STÓŁ PRZYŚCIENNY Z PŁYTĄ POLIETYLENOWĄ

H = 850 MM

- stół spawany
- głębokość płyty 300 mm

Nr kat.	W mm	D mm	Cena netto
980586080	800	600	**1590,-**
980586090	900		**1700,-**
980586100	1000		**1820,-**
980586110	1100		**1930,-**
980586120	1200		**2020,-**
980586130	1300		**2140,-**
980586140	1400		**2270,-**
980586150	1500		**2370,-**
980586160	1600		**2480,-**
980586170	1700		**2590,-**
980586180	1800		**2720,-**
980586190	1900		**2830,-**

Nr kat.	W mm	D mm	Cena netto
980587080	800	700	**1650,-**
980587090	900		**1780,-**
980587100	1000		**1890,-**
980587110	1100		**2000,-**
980587120	1200		**2110,-**
980587130	1300		**2250,-**
980587140	1400		**2360,-**
980587150	1500		**2480,-**
980587160	1600		**2590,-**
980587170	1700		**2720,-**
980587180	1800		**2840,-**
980587190	1900		**2940,-**

059

STÓŁ PRZYŚCIENNY Z PŁYTĄ POLIETYLENOWĄ I PÓŁKĄ

H = 850 MM

- stół spawany
- głębokość płyty 300 mm

Nr kat.	W mm	D mm	Cena netto
980596080	800	600	**1790,-**
980596090	900		**1930,-**
980596100	1000		**2070,-**
980596110	1100		**2220,-**
980596120	1200		**2350,-**
980596130	1300		**2480,-**
980596140	1400		**2610,-**
980596150	1500		**2760,-**
980596160	1600		**2880,-**
980596170	1700		**3020,-**
980596180	1800		**3150,-**
980596190	1900		**3310,-**

Nr kat.	W mm	D mm	Cena netto
980597080	800	700	**1890,-**
980597090	900		**2020,-**
980597100	1000		**2160,-**
980597110	1100		**2330,-**
980597120	1200		**2460,-**
980597130	1300		**2600,-**
980597140	1400		**2760,-**
980597150	1500		**2890,-**
980597160	1600		**3050,-**
980597170	1700		**3180,-**
980597180	1800		**3350,-**
980597190	1900		**3470,-**

060

STÓŁ CENTRALNY Z PŁYTAMI POLIETYLENOWYMI

H = 850 MM

- stół spawany
- głębokość płyty 300 mm

Nr kat.	W mm	D mm	Cena netto
980602100	1000	1200	**3440,-**
980602110	1100		**3630,-**
980602120	1200		**3850,-**
980602130	1300		**4070,-**
980602140	1400		**4270,-**
980602150	1500		**4480,-**
980602160	1600		**4690,-**
980602170	1700		**4880,-**
980602180	1800		**5110,-**
980602190	1900		**5320,-**

Nr kat.	W mm	D mm	Cena netto
980604100	1000	1400	**3630,-**
980604110	1100		**3850,-**
980604120	1200		**4080,-**
980604130	1300		**4310,-**
980604140	1400		**4510,-**
980604150	1500		**4750,-**
980604160	1600		**4960,-**
980604170	1700		**5190,-**
980604180	1800		**5390,-**
980604190	1900		**5610,-**

061

STÓŁ PRZYŚCIENNY Z KOSZEM UCHYLNYM

H = 850 MM

- kosz z odbojnikiem

Nr kat.	W mm	D mm	Cena netto
980616045	450	600	**2550,-**

Nr kat.	W mm	D mm	Cena netto
980617045	450	700	**2660,-**

STOŁY DO PRACY

WYMIARY KONSTRUKCYJNE

STÓŁ PRZYŚCIENNY

Rzut z przodu

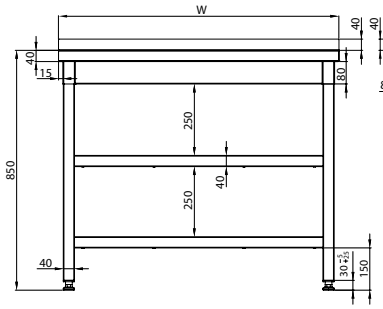

Rzut z boku

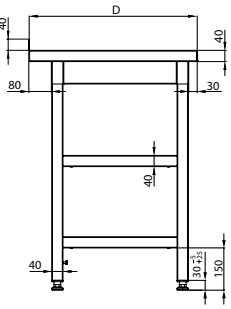

STÓŁ CENTRALNY

Rzut z boku

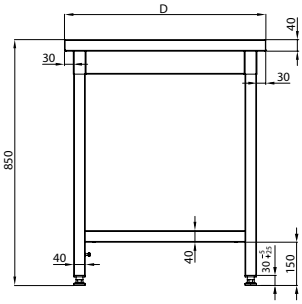

STÓŁ PRZYŚCIENNY Z DRZWIAMI SKRZYDŁOWYMI

Rzut z przodu

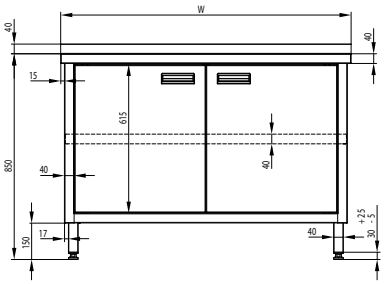

Rzut z boku

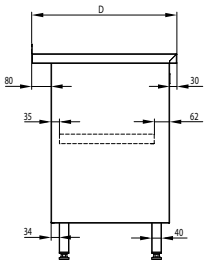

SZUFLADA Z BLOKU DWUSZUFLADOWEGO

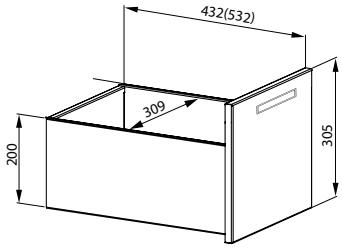

STÓŁ PRZYŚCIENNY Z DRZWIAMI SUWANYMI

Rzut z przodu

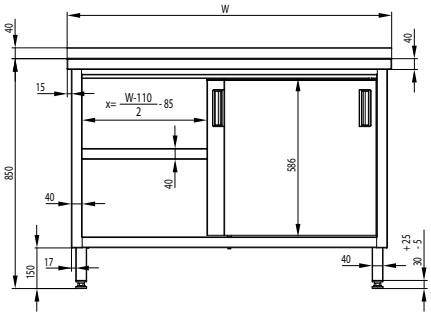

Rzut z boku

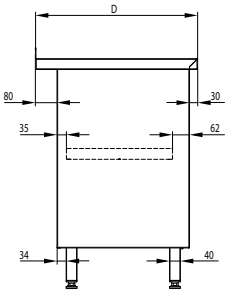

SZUFLADA Z BLOKU TRÓJSZUFLADOWEGO ORAZ SZUFLADY PODWIESZANEJ

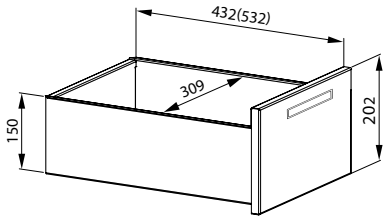

stalgast

02

STOŁY ZE ZLEWEM

380

STÓŁ ZE ZLEWEM JEDNOKOMOROWYM BEZ PÓŁKI

H = 850 MM

- blat tłoczony
- rant płaski h=40 mm
- stół skręcany do samodzielnego montażu
- nogi łączone za pomocą śrub
- meble wykonane w formie rozłożonej
- otwór pod baterię na środku komory Ø 33 mm
- dostępne głębokości blatu (D) 600 lub 700 mm
- stół o D=600 mm posiada komorę o wymiarach 400x400x250 mm
- stół o D=700 mm posiada komorę o wymiarach 500x500x250 mm z wyjątkiem 98 380 7 060, gdzie umieszczona jest komora 400x400x250 mm

Nr kat.	W mm	D mm	Cena netto
983806060	600	600	**1820,-**

Nr kat.	W mm	D mm	Cena netto
983807060	600	700	**1880,-**
983807070	700		**1970,-**

381

STÓŁ ZE ZLEWEM JEDNOKOMOROWYM BEZ PÓŁKI

H = 850 MM

- blat tłoczony
- rant płaski h=40 mm
- stół skręcany do samodzielnego montażu
- nogi łączone za pomocą śrub
- meble wykonane w formie rozłożonej
- otwór pod baterię na środku komory Ø 33 mm
- dostępne głębokości blatu (D) 600 lub 700 mm
- stół o D=600 mm posiada komorę o wymiarach 400x400x250 mm
- stół o D=700 mm posiada komorę o wymiarach 500x500x250 mm

[ ] - ociekacz płaski

Nr kat.	W mm	D mm	Cena netto
983816080	800		**1980,-**
983816090	900		**2060,-**
✆	1000		**2110,-**
✆	1100	600	**2200,-**
983816120	1200		**2280,-**
983816130	1300		**2360,-**
983816140	1400		**2430,-**

Nr kat.	W mm	D mm	Cena netto
983817080	800		**2030,-**
983817090	900		**2130,-**
983817100	1000		**2220,-**
983817110	1100	700	**2310,-**
983817120	1200		**2370,-**
✆	1300		**2460,-**
983817140	1400		**2550,-**

383

STÓŁ ZE ZLEWEM JEDNOKOMOROWYM BEZ PÓŁKI

H = 850 MM

- blat tłoczony
- rant płaski h=40 mm
- stół skręcany do samodzielnego montażu
- nogi łączone za pomocą śrub
- meble wykonane w formie rozłożonej
- otwór pod baterię na środku komory Ø 33 mm
- dostępne głębokości blatu (D) 600 lub 700 mm
- stół o D=600 mm posiada komorę o wymiarach 400x400x250 mm
- stół o D=700 mm posiada komorę o wymiarach 500x500x250 mm

[ ] - ociekacz płaski

Nr kat.	W mm	D mm	Cena netto
983836080	800		**1980,-**
983836090	900		**2060,-**
✆	1000		**2110,-**
✆	1100	600	**2200,-**
983836120	1200		**2280,-**
983836130	1300		**2360,-**
983836140	1400		**2430,-**

Nr kat.	W mm	D mm	Cena netto
983837080	800		**2030,-**
983837090	900		**2130,-**
983837100	1000		**2220,-**
983837110	1100	700	**2310,-**
983837120	1200		**2370,-**
✆	1300		**2460,-**
983837140	1400		**2550,-**

stalgast

313

STÓŁ ZE ZLEWEM JEDNOKOMOROWYM Z PÓŁKĄ

H = 850 MM

- blat tłoczony
- rant płaski h=40 mm
- stół skręcany do samodzielnego montażu
- nogi łączone za pomocą śrub
- meble wykonane w formie rozłożonej
- otwór pod baterię na środku komory Ø 33 mm
- dostępne głębokości blatu (D) 600 lub 700 mm
- stół o D=600 mm posiada komorę o wymiarach 400x400x250 mm
- stół o D=700 mm posiada komorę o wymiarach 500x500x250 mm
  z wyjątkiem 98 313 7 060, gdzie umieszczona jest komora 400x400x250 mm

Nr kat.	W mm	D mm	Cena netto
983136060	600	600	**1940,-**

Nr kat.	W mm	D mm	Cena netto
983137060	600	700	**2010,-**
983137070	700		**2110,-**

314

STÓŁ ZE ZLEWEM JEDNOKOMOROWYM Z PÓŁKĄ

H = 850 MM

- blat tłoczony
- rant płaski h=40 mm
- stół skręcany do samodzielnego montażu
- nogi łączone za pomocą śrub
- meble wykonane w formie rozłożonej
- otwór pod baterię na środku komory Ø 33 mm
- dostępne głębokości blatu (D) 600 lub 700 mm
- stół o D=600 mm posiada komorę o wymiarach 400x400x250 mm
- stół o D=700 mm posiada komorę o wymiarach 500x500x250 mm

[ ] - ociekacz płaski

Nr kat.	W mm	D mm	Cena netto
983146080	800		**2130,-**
983146090	900		**2230,-**
✆	1000		**2330,-**
✆	1100	600	**2430,-**
983146120	1200		**2510,-**
983146130	1300		**2620,-**
983146140	1400		**2720,-**

Nr kat.	W mm	D mm	Cena netto
983147080	800		**2250,-**
983147090	900		**2350,-**
983147100	1000		**2450,-**
983147110	1100	700	**2570,-**
983147120	1200		**2660,-**
✆	1300		**2770,-**
983147140	1400		**2870,-**

315

STÓŁ ZE ZLEWEM JEDNOKOMOROWYM Z PÓŁKĄ

H = 850 MM

- blat tłoczony
- rant płaski h=40 mm
- stół skręcany do samodzielnego montażu
- nogi łączone za pomocą śrub
- meble wykonane w formie rozłożonej
- otwór pod baterię na środku komory Ø 33 mm
- dostępne głębokości blatu (D) 600 lub 700 mm
- stół o D=600 mm posiada komorę o wymiarach 400x400x250 mm
- stół o D=700 mm posiada komorę o wymiarach 500x500x250 mm

[ ] - ociekacz płaski

Nr kat.	W mm	D mm	Cena netto
983156080	800		**2130,-**
983156090	900		**2230,-**
✆	1000		**2330,-**
✆	1100	600	**2430,-**
983156120	1200		**2510,-**
983156130	1300		**2620,-**
983156140	1400		**2720,-**

Nr kat.	W mm	D mm	Cena netto
983157080	800		**2250,-**
983157090	900		**2350,-**
983157100	1000		**2450,-**
983157110	1100	700	**2570,-**
983157120	1200		**2660,-**
✆	1300		**2770,-**
983157140	1400		**2870,-**

385

STÓŁ ZE ZLEWEM JEDNOKOMOROWYM DRZWI SKRZYDŁOWE

H = 850 MM

- blat tłoczony
- rant płaski h=40 mm
- otwór pod baterię na środku komory Ø 33 mm
- dostępne głębokości blatu (D) 600 lub 700 mm
- stoły posiadają komorę o wymiarach 400x400x250 mm
- zawiasy w drzwiach po stronie lewej
- możliwy montaż zamka
- korpus szafki nie posiada tylnej ściany

Nr kat.	W mm	D mm	Cena netto
983856050	500	600	**2630,-**
983856060	600		**2840,-**

Nr kat.	W mm	D mm	Cena netto
983857050	500	700	**2760,-**
983857060	600		**2950,-**

386

STÓŁ ZE ZLEWEM JEDNOKOMOROWYM DRZWI SKRZYDŁOWE

H = 850 MM

- blat tłoczony
- rant płaski h=40 mm
- otwór pod baterię na środku komory Ø 33 mm
- dostępne głębokości blatu (D) 600 lub 700 mm
- stół o D=600 mm posiada komorę o wymiarach 400x400x250 mm
- stół o D=700 mm posiada komorę o wymiarach 500x500x250 mm
- w stołach 98 386 6 140, 98 386 7 140 troje drzwi skrzydłowych
- możliwy montaż zamka
- korpus szafki nie posiada tylnej ściany

[ ] - ociekacz płaski

Nr kat.	W mm	D mm	Cena netto
983866080	800		**3150,-**
983866090	900		**3320,-**
✆	1000		**3470,-**
✆	1100	600	**3630,-**
983866120	1200		**3800,-**
983866130	1300		**3940,-**
983866140	1400		**4080,-**

Nr kat.	W mm	D mm	Cena netto
983867080	800		**3320,-**
983867090	900		**3480,-**
983867100	1000		**3630,-**
983867110	1100	700	**3810,-**
983867120	1200		**3970,-**
✆	1300		**4130,-**
983867140	1400		**4290,-**

387

STÓŁ ZE ZLEWEM JEDNOKOMOROWYM DRZWI SKRZYDŁOWE

H = 850 MM

- blat tłoczony
- rant płaski h=40 mm
- otwór pod baterię na środku komory Ø 33 mm
- dostępne głębokości blatu (D) 600 lub 700 mm
- stół o D=600 mm posiada komorę o wymiarach 400x400x250 mm
- stół o D=700 mm posiada komorę o wymiarach 500x500x250 mm
- w stołach 98 387 6 140, 98 387 7 140 troje drzwi skrzydłowych
- możliwy montaż zamka
- korpus szafki nie posiada tylnej ściany

[ ] - ociekacz płaski

Nr kat.	W mm	D mm	Cena netto
983876080	800		**3150,-**
983876090	900		**3320,-**
✆	1000		**3470,-**
✆	1100	600	**3630,-**
983876120	1200		**3800,-**
983876130	1300		**3940,-**
983876140	1400		**4080,-**

Nr kat.	W mm	D mm	Cena netto
983877080	800		**3320,-**
983877090	900		**3480,-**
983877100	1000		**3630,-**
983877110	1100	700	**3810,-**
983877120	1200		**3970,-**
✆	1300		**4130,-**
983877140	1400		**4290,-**

stalgast

388

STÓŁ ZE ZLEWEM JEDNOKOMOROWYM DRZWI SUWANE

H = 850 MM

- blat tłoczony
- rant płaski h=40 mm
- otwór pod baterię po lewej stronie komory Ø 33 mm
- dostępne głębokości blatu (D) 600 lub 700 mm
- stół o D=600 mm posiada komorę o wymiarach 400x400x250 mm
- stół o D=700 mm posiada komorę o wymiarach 500x500x250 mm
- możliwy montaż zamka
- korpus szafki nie posiada tylnej ściany

- ociekacz płaski

Nr kat.	W mm	D mm	Cena netto
983886080	800		3270,-
983886090	900		3390,-
✆	1000		3500,-
✆	1100	600	3630,-
983886120	1200		3750,-
983886130	1300		3880,-
983886140	1400		3990,-

Nr kat.	W mm	D mm	Cena netto
983887080	800		3460,-
983887090	900		3590,-
983887100	1000		3730,-
983887110	1100	700	3850,-
983887120	1200		3980,-
✆	1300		4110,-
983887140	1400		4250,-

389

STÓŁ ZE ZLEWEM JEDNOKOMOROWYM DRZWI SUWANE

H = 850 MM

- blat tłoczony
- rant płaski h=40 mm
- otwór pod baterię po prawej stronie komory Ø 33 mm
- dostępne głębokości blatu (D) 600 lub 700 mm
- stół o D=600 mm posiada komorę o wymiarach 400x400x250 mm
- stół o D=700 mm posiada komorę o wymiarach 500x500x250 mm
- możliwy montaż zamka
- korpus szafki nie posiada tylnej ściany

- ociekacz płaski

Nr kat.	W mm	D mm	Cena netto
983896080	800		3270,-
983896090	900		3390,-
✆	1000		3500,-
✆	1100	600	3630,-
983896120	1200		3750,-
983896130	1300		3880,-
983896140	1400		3990,-

Nr kat.	W mm	D mm	Cena netto
983897080	800		3460,-
983897090	900		3590,-
983897100	1000		3730,-
983897110	1100	700	3850,-
983897120	1200		3980,-
✆	1300		4110,-
983897140	1400		4250,-

390

STÓŁ ZE ZLEWEM DWUKOMOROWYM BEZ PÓŁKI

H = 850 MM

- blat tłoczony
- rant płaski h=40 mm
- stół skręcany do samodzielnego montażu
- nogi łączone za pomocą śrub
- meble wykonane w formie rozłożonej
- komory umieszczone centralnie
- otwór pod baterię pomiędzy komorami Ø 33 mm
- dostępne głębokości blatu (D) 600 lub 700 mm
- stół o D=600 mm posiada komory o wymiarach 400x400x250 mm
- stół o D=700 mm posiada komory o wymiarach 400x500x250 mm

Nr kat.	W mm	D mm	Cena netto
✆	1000	600	2570,-

Nr kat.	W mm	D mm	Cena netto
983907100	1000	700	2650,-

391

STÓŁ ZE ZLEWEM DWUKOMOROWYM BEZ PÓŁKI

H = 850 MM

- blat tłoczony
- rant płaski h=40 mm
- stół skręcany do samodzielnego montażu
- nogi łączone za pomocą śrub
- meble wykonane w formie rozłożonej
- otwór pod baterię pomiędzy komorami Ø 33 mm
- dostępne głębokości blatu (D) 600 lub 700 mm
- stół o D=600 mm posiada komory o wymiarach 400x400x250 mm
- stół o D=700 mm posiada komory o wymiarach 500x500x250 mm, z wyjątkiem nr kat. 983917110, gdzie umieszczone są komory o wymiarach 400x500x250 mm

- ociekacz płaski

Nr kat.	W mm	D mm	Cena netto
✆	1100	600	**2660,-**
983916120	1200		**2740,-**
983916130	1300		**2810,-**
983916140	1400		**2880,-**

Nr kat.	W mm	D mm	Cena netto
983917110	1100	700	**2760,-**
983917120	1200		**2840,-**
983917130	1300		**2910,-**
983917140	1400		**2980,-**

393

STÓŁ ZE ZLEWEM DWUKOMOROWYM BEZ PÓŁKI

H = 850 MM

- blat tłoczony
- rant płaski h=40 mm
- stół skręcany do samodzielnego montażu
- nogi łączone za pomocą śrub
- meble wykonane w formie rozłożonej
- otwór pod baterię pomiędzy komorami Ø 33 mm
- dostępne głębokości blatu (D) 600 lub 700 mm
- stół o D=600 mm posiada komory o wymiarach 400x400x250 mm
- stół o D=700 mm posiada komory o wymiarach 500x500x250 mm, z wyjątkiem nr kat. 983937110, gdzie umieszczone są komory o wymiarach 400x500x250 mm

- ociekacz płaski

Nr kat.	W mm	D mm	Cena netto
✆	1100	600	**2660,-**
983936120	1200		**2740,-**
983936130	1300		**2810,-**
983936140	1400		**2880,-**

Nr kat.	W mm	D mm	Cena netto
983937110	1100	700	**2760,-**
983937120	1200		**2840,-**
983937130	1300		**2910,-**
983937140	1400		**2980,-**

stalgast

395

STÓŁ ZE ZLEWEM DWUKOMOROWYM Z PÓŁKĄ

H = 850 MM

- blat tłoczony
- rant płaski h=40 mm
- stół skręcany do samodzielnego montażu
- nogi łączone za pomocą śrub
- meble wykonane w formie rozłożonej
- komory umieszczone centralnie
- otwór pod baterię pomiędzy komorami Ø 33 mm
- dostępne głębokości blatu (D) 600 lub 700 mm
- stół o D=600 mm posiada komory o wymiarach 400x400x250 mm
- stół o D=700 mm posiada komory o wymiarach 400x500x250 mm

Nr kat.	W mm	D mm	Cena netto
✆	1000	600	**2970,-**

Nr kat.	W mm	D mm	Cena netto
983957100	1000	700	**3090,-**

316

STÓŁ ZE ZLEWEM DWUKOMOROWYM Z PÓŁKĄ

H = 850 MM

- blat tłoczony
- rant płaski h=40 mm
- stół skręcany do samodzielnego montażu
- nogi łączone za pomocą śrub
- meble wykonane w formie rozłożonej
- otwór pod baterię pomiędzy komorami Ø 33 mm
- dostępne głębokości blatu (D) 600 lub 700 mm
- stół o D=600 mm posiada komory o wymiarach 400x400x250 mm
- stół o D=700 mm posiada komory o wymiarach 500x500x250 mm, z wyjątkiem nr kat. 983167110, gdzie umieszczone są komory o wymiarach 400 x 500 x 250 mm

[ ] - ociekacz płaski

Nr kat.	W mm	D mm	Cena netto
✆	1100	600	**3060,-**
983166120	1200		**3150,-**
983166130	1300		**3270,-**
983166140	1400		**3370,-**

Nr kat.	W mm	D mm	Cena netto
983167110	1100	700	**3220,-**
983167120	1200		**3320,-**
983167130	1300		**3440,-**
983167140	1400		**3530,-**

317

STÓŁ ZE ZLEWEM DWUKOMOROWYM Z PÓŁKĄ

H = 850 MM

- blat tłoczony
- rant płaski h=40 mm
- stół skręcany do samodzielnego montażu
- nogi łączone za pomocą śrub
- meble wykonane w formie rozłożonej
- otwór pod baterię pomiędzy komorami Ø 33 mm
- dostępne głębokości blatu (D) 600 lub 700 mm
- stół o D=600 mm posiada komory o wymiarach 400x400x250 mm
- stół o D=700 mm posiada komory o wymiarach 500x500x250 mm, z wyjątkiem nr kat. 983177110, gdzie umieszczone są komory o wymiarach 400 x 500 x 250 mm

[ ] - ociekacz płaski

Nr kat.	W mm	D mm	Cena netto
✆	1100	600	**3060,-**
983176120	1200		**3150,-**
983176130	1300		**3270,-**
983176140	1400		**3370,-**

Nr kat.	W mm	D mm	Cena netto
983177110	1100	700	**3220,-**
983177120	1200		**3320,-**
983177130	1300		**3440,-**
983177140	1400		**3530,-**

396

STÓŁ ZE ZLEWEM DWUKOMOROWYM DRZWI SKRZYDŁOWE

H = 850 MM

- blat tłoczony
- rant płaski h=40 mm
- otwór pod baterię pomiędzy komorami Ø 33 mm
- dostępne głębokości blatu (D) 600 lub 700 mm
- stół o D=600 mm posiada komory o wymiarach 400x400x250 mm
- stół o D=700 mm posiada komory o wymiarach 400x500x250 mm
- możliwy montaż zamka
- korpus szafki nie posiada tylnej ściany

Nr kat.	W mm	D mm	Cena netto
✆	1000	600	**4020,-**

Nr kat.	W mm	D mm	Cena netto
983967100	1000	700	**4200,-**

397

STÓŁ ZE ZLEWEM DWUKOMOROWYM DRZWI SKRZYDŁOWE

H = 850 MM

- blat tłoczony
- rant płaski h=40 mm
- otwór pod baterię pomiędzy komorami Ø 33 mm
- dostępne głębokości blatu (D) 600 lub 700 mm
- stół o D=600 mm posiada komorę o wymiarach 400x400x250 mm
- stół o D=700 mm posiada komorę o wymiarach 500x500x250 mm, z wyjątkiem nr kat. 983977110, gdzie umieszczone są komory o wymiarach 400 x 500 x 250 mm
- w stołach 98 397 6 140, 98 397 7 140 troje drzwi skrzydłowych
- możliwy montaż zamka
- korpus szafki nie posiada tylnej ściany

[ ] - ociekacz płaski

Nr kat.	W mm	D mm	Cena netto
✆	1100	600	**4220,-**
983976120	1200		**4350,-**
983976130	1300		**4500,-**
983976140	1400		**4630,-**

Nr kat.	W mm	D mm	Cena netto
983977110	1100	700	**4350,-**
983977120	1200		**4510,-**
983977130	1300		**4690,-**
983977140	1400		**4850,-**

398

STÓŁ ZE ZLEWEM DWUKOMOROWYM DRZWI SKRZYDŁOWE

H = 850 MM

- blat tłoczony
- rant płaski h=40 mm
- otwór pod baterię pomiędzy komorami Ø 33 mm
- dostępne głębokości blatu (D) 600 lub 700 mm
- stół o D=600 mm posiada komorę o wymiarach 400x400x250 mm
- stół o D=700 mm posiada komorę o wymiarach 500x500x250 mm, z wyjątkiem nr kat. 98 398 7 110, gdzie umieszczone są komory o wymiarach 400 x 500 x 250 mm
- w stołach 98 398 6 140, 98 398 7 140 troje drzwi skrzydłowych
- możliwy montaż zamka
- korpus szafki nie posiada tylnej ściany

[ ] - ociekacz płaski

Nr kat.	W mm	D mm	Cena netto
✆	1100	600	**4220,-**
983986120	1200		**4350,-**
983986130	1300		**4500,-**
983986140	1400		**4630,-**

Nr kat.	W mm	D mm	Cena netto
983987110	1100	700	**4350,-**
983987120	1200		**4510,-**
983987130	1300		**4690,-**
983987140	1400		**4850,-**

stalgast

399

STÓŁ ZE ZLEWEM DWUKOMOROWYM DRZWI SUWANE

H = 850 MM

- blat tłoczony
- rant płaski h=40 mm
- otwór pod baterię pomiędzy komorami Ø 33 mm
- dostępne głębokości blatu (D) 600 lub 700 mm
- stół o D=600 mm posiada komory o wymiarach 400x400x250 mm
- stół o D=700 mm posiada komory o wymiarach 400x500x250 mm
- możliwy montaż zamka
- korpus szafki nie posiada tylnej ściany

Nr kat.	W mm	D mm	Cena netto
✆	1000	600	**4230,-**

Nr kat.	W mm	D mm	Cena netto
983997100	1000	700	**4450,-**

400

STÓŁ ZE ZLEWEM DWUKOMOROWYM DRZWI SUWANE

H = 850 MM

- blat tłoczony
- rant płaski h=40 mm
- otwór pod baterię pomiędzy komorami Ø 33 mm
- dostępne głębokości blatu (D) 600 lub 700 mm
- stół o D=600 mm posiada komory o wymiarach 400x400x250 mm
- stół o D=700 mm posiada komory o wymiarach 500x500x250 mm, z wyjątkiem nr kat. 98 400 7 110, gdzie umieszczone są komory o wymiarach 400 x 500 x 250 mm
- możliwy montaż zamka
- korpus szafki nie posiada tylnej ściany

[ ] - ociekacz płaski

Nr kat.	W mm	D mm	Cena netto
✆	1100	600	**4360,-**
984006120	1200		**4480,-**
984006130	1300		**4600,-**
984006140	1400		**4710,-**

Nr kat.	W mm	D mm	Cena netto
984007110	1100	700	**4590,-**
984007120	1200		**4710,-**
984007130	1300		**4850,-**
984007140	1400		**4970,-**

401

STÓŁ ZE ZLEWEM DWUKOMOROWYM DRZWI SUWANE

H = 850 MM

- blat tłoczony
- rant płaski h=40 mm
- otwór pod baterię pomiędzy komorami Ø 33 mm
- dostępne głębokości blatu (D) 600 lub 700 mm
- stół o D=600 mm posiada komory o wymiarach 400x400x250 mm
- stół o D=700 mm posiada komory o wymiarach 500x500x250 mm, z wyjątkiem nr kat. 98 401 7 110, gdzie umieszczone są komory o wymiarach 400 x 500 x 250 mm
- możliwy montaż zamka
- korpus szafki nie posiada tylnej ściany

[ ] - ociekacz płaski

Nr kat.	W mm	D mm	Cena netto
✆	1100	600	**4360,-**
984016120	1200		**4480,-**
984016130	1300		**4600,-**
984016140	1400		**4710,-**

Nr kat.	W mm	D mm	Cena netto
984017110	1100	700	**4590,-**
984017120	1200		**4710,-**
984017130	1300		**4850,-**
984017140	1400		**4970,-**

440

STÓŁ ZE ZLEWEM JEDNOKOMOROWYM BEZ PÓŁKI

H = 850 MM

- rant puszkowy 100x15 mm
- blat tłoczony
- stół skręcany do samodzielnego montażu
- nogi łączone za pomocą śrub
- meble wykonane w formie rozłożonej
- otwór pod baterię na środku komory Ø 33 mm
- dostępne głębokości blatu (D) 600 lub 700 mm
- stół o D=600 mm posiada komorę o wymiarach 400x400x250 mm
- stół o D=700 mm posiada komorę o wymiarach 500x500x250 mm
  z wyjątkiem 98 440 7 060, gdzie umieszczona jest komora 400x400x250 mm

Nr kat.	W mm	D mm	Cena netto
984406060	600	600	**1760,-**

Nr kat.	W mm	D mm	Cena netto
984407060	600	700	**1820,-**
984407070	700		**1900,-**

441

STÓŁ ZE ZLEWEM JEDNOKOMOROWYM BEZ PÓŁKI

H = 850 MM

- rant puszkowy 100x15 mm
- blat tłoczony
- stół skręcany do samodzielnego montażu
- nogi łączone za pomocą śrub
- meble wykonane w formie rozłożonej
- otwór pod baterię na środku komory Ø 33 mm
- dostępne głębokości blatu (D) 600 lub 700 mm
- stół o D=600 mm posiada komorę o wymiarach 400x400x250 mm
- stół o D=700 mm posiada komorę o wymiarach 500x500x250 mm

[ ] - ociekacz płaski

Nr kat.	W mm	D mm	Cena netto
984416070	700	600	**1850,-**
984416080	800		**1910,-**
984416090	900		**1990,-**
✆	1000		**2060,-**
✆	1100		**2140,-**
984416120	1200		**2220,-**
984416130	1300		**2280,-**
984416140	1400		**2350,-**

Nr kat.	W mm	D mm	Cena netto
984417080	800	700	**1980,-**
984417090	900		**2070,-**
984417100	1000		**2150,-**
984417110	1100		**2230,-**
984417120	1200		**2310,-**
✆	1300		**2390,-**
984417140	1400		**2480,-**

442

STÓŁ ZE ZLEWEM JEDNOKOMOROWYM BEZ PÓŁKI

H = 850 MM

- rant puszkowy 100x15 mm
- stół spawany
- otwór pod baterię na środku komory o 33 mm
- stół o D = 600 mm posiada komorę o wymiarach 400 x 400 x 250 mm
- stół o D = 700 mm posiada komorę o wymiarach 500 x 500 x 250 mm

Nr kat.	W mm	D mm	Cena netto
984426150	1500	600	**2440,-**
984426160	1600		**2500,-**
984426170	1700		**2580,-**
984426180	1800		**2650,-**
984426190	1900		**2740,-**

Nr kat.	W mm	D mm	Cena netto
✆	1500	700	**2550,-**
984427160	1600		**2630,-**
984427170	1700		**2700,-**
984427180	1800		**2780,-**
984427190	1900		**2870,-**

stalgast

443

STÓŁ ZE ZLEWEM JEDNOKOMOROWYM BEZ PÓŁKI

H = 850 MM

- rant puszkowy 100x15 mm
- blat tłoczony
- stół skręcany do samodzielnego montażu
- nogi łączone za pomocą śrub
- meble wykonane w formie rozłożonej
- otwór pod baterię na środku komory Ø 33 mm
- dostępne głębokości blatu (D) 600 lub 700 mm
- stół o D=600 mm posiada komorę o wymiarach 400x400x250 mm
- stół o D=700 mm posiada komorę o wymiarach 500x500x250 mm

[ ] - ociekacz płaski

Nr kat.	W mm	D mm	Cena netto
984436070	700	600	**1850,-**
984436080	800		**1910,-**
984436090	900		**1990,-**
✆	1000		**2060,-**
✆	1100		**2140,-**
984436120	1200		**2220,-**
984436130	1300		**2280,-**
984436140	1400		**2350,-**

Nr kat.	W mm	D mm	Cena netto
984437080	800	700	**1980,-**
984437090	900		**2070,-**
984437100	1000		**2150,-**
984437110	1100		**2230,-**
984437120	1200		**2310,-**
✆	1300		**2390,-**
984437140	1400		**2480,-**

444

STÓŁ ZE ZLEWEM JEDNOKOMOROWYM BEZ PÓŁKI

H = 850 MM

- stół spawany
- rant puszkowy 100x15 mm
- otwór pod baterię na środku komory o 33 mm
- stół o D = 600 mm posiada komorę o wymiarach 400 x 400 x 250 mm
- stół o D = 700 mm posiada komorę o wymiarach 500 x 500 x 250 mm

Nr kat.	W mm	D mm	Cena netto
984446150	1500	600	**2440,-**
984446160	1600		**2500,-**
984446170	1700		**2580,-**
984446180	1800		**2650,-**
984446190	1900		**2740,-**

Nr kat.	W mm	D mm	Cena netto
✆	1500	700	**2550,-**
984447160	1600		**2630,-**
984447170	1700		**2700,-**
984447180	1800		**2780,-**
984447190	1900		**2870,-**

445

STÓŁ ZE ZLEWEM JEDNOKOMOROWYM Z PÓŁKĄ

H = 850 MM

- rant puszkowy 100x15 mm
- blat tłoczony
- stół skręcany do samodzielnego montażu
- nogi łączone za pomocą śrub
- meble wykonane w formie rozłożonej
- otwór pod baterię na środku komory Ø 33 mm
- dostępne głębokości blatu (D) 600 lub 700 mm
- stół o D=600 mm posiada komorę o wymiarach 400x400x250 mm
- stół o D=700 mm posiada komorę o wymiarach 500x500x250 mm z wyjątkiem 98 445 7 060, gdzie umieszczona jest komora 400x400x250 mm

Nr kat.	W mm	D mm	Cena netto
984456060	600	600	**1880,-**

Nr kat.	W mm	D mm	Cena netto
984457060	600	700	**1960,-**
984457070	700		**2060,-**

446

STÓŁ ZE ZLEWEM JEDNOKOMOROWYM Z PÓŁKĄ

H = 850 MM

- rant puszkowy 100x15 mm
- stół skręcany do samodzielnego montażu
- nogi łączone za pomocą śrub
- meble wykonane w formie rozłożonej
- otwór pod baterię na środku komory Ø 33 mm
- dostępne głębokości blatu (D) 600 lub 700 mm
- stół o D=600 mm posiada komorę o wymiarach 400x400x250 mm
- stół o D=700 mm posiada komorę o wymiarach 500x500x250 mm

- ociekacz płaski

Nr kat.	W mm	D mm	Cena netto
984466070	700		1980,-
984466080	800		2070,-
984466090	900		2160,-
✆	1000		2250,-
✆	1100		2350,-
984466120	1200		2440,-
984466130	1300	600	2550,-
984466140	1400		2630,-
984466150	1500		2720,-
984466160	1600		2810,-
984466170	1700		2910,-
984466180	1800		3000,-
984466190	1900		3090,-

Nr kat.	W mm	D mm	Cena netto
984467080	800		2190,-
984467090	900		2270,-
984467100	1000		2370,-
984467110	1100		2490,-
984467120	1200		2590,-
✆	1300	700	2690,-
984467140	1400		2780,-
✆	1500		2880,-
984467160	1600		2980,-
984467170	1700		3100,-
984467180	1800		3200,-
984467190	1900		3300,-

447

STÓŁ ZE ZLEWEM JEDNOKOMOROWYM Z PÓŁKĄ

H = 850 MM

- rant puszkowy 100x15 mm
- blat tłoczony
- stół skręcany do samodzielnego montażu
- nogi łączone za pomocą śrub
- meble wykonane w formie rozłożonej
- otwór pod baterię na środku komory Ø 33 mm
- dostępne głębokości blatu (D) 600 lub 700 mm
- stół o D=600 mm posiada komorę o wymiarach 400x400x250 mm
- stół o D=700 mm posiada komorę o wymiarach 500x500x250 mm

- ociekacz płaski

Nr kat.	W mm	D mm	Cena netto
984476070	700		1980,-
984476080	800		2070,-
984476090	900		2160,-
✆	1000		2250,-
✆	1100		2350,-
984476120	1200		2440,-
984476130	1300	600	2550,-
984476140	1400		2630,-
984476150	1500		2720,-
984476160	1600		2810,-
984476170	1700		2910,-
984476180	1800		3000,-
984476190	1900		3090,-

Nr kat.	W mm	D mm	Cena netto
984477080	800		2190,-
984477090	900		2270,-
984477100	1000		2370,-
984477110	1100		2490,-
984477120	1200		2590,-
✆	1300	700	2690,-
984477140	1400		2780,-
✆	1500		2880,-
984477160	1600		2980,-
984477170	1700		3100,-
984477180	1800		3200,-
984477190	1900		3300,-

448

STÓŁ ZE ZLEWEM JEDNOKOMOROWYM DRZWI SKRZYDŁOWE

H = 850 MM

- rant puszkowy 100x15 mm
- blat tłoczony
- otwór pod baterię na środku komory Ø 33 mm
- dostępne głębokości blatu (D) 600 lub 700 mm
- stoły posiadają komorę o wymiarach 400x400x250 mm
- zawiasy w drzwiach po stronie lewej
- możliwy montaż zamka
- korpus szafki nie posiada tylnej ściany

Nr kat.	W mm	D mm	Cena netto
984486050	500	600	2570,-
984486060	600		2750,-

Nr kat.	W mm	D mm	Cena netto
984487050	500	700	2680,-
984487060	600		2860,-

stalgast

449

STÓŁ ZE ZLEWEM JEDNOKOMOROWYM DRZWI SKRZYDŁOWE

H = 850 MM

- rant puszkowy 100x15 mm
- blat tłoczony
- otwór pod baterię na środku komory Ø 33 mm
- dostępne głębokości blatu (D) 600 lub 700 mm
- stół o D=600 mm posiada komorę o wymiarach 400x400x250 mm
- stół o D=700 mm posiada komorę o wymiarach 500x500x250 mm
- w stołach 98 449 6 140, 98 449 7 140 troje drzwi skrzydłowych
- możliwy montaż zamka
- korpus szafki nie posiada tylnej ściany

- ociekacz płaski

Nr kat.	W mm	D mm	Cena netto
984496070	700		**2910,-**
984496080	800		**3060,-**
984496090	900		**3220,-**
✆	1000		**3370,-**
✆	1100	600	**3520,-**
984496120	1200		**3680,-**
984496130	1300		**3820,-**
984496140	1400		**3960,-**
984496150	1500		**4090,-**

Nr kat.	W mm	D mm	Cena netto
984497070	700		**3070,-**
984497080	800		**3220,-**
984497090	900		**3380,-**
984497100	1000		**3520,-**
984497110	1100	700	**3700,-**
984497120	1200		**3840,-**
✆	1300		**4000,-**
984497140	1400		**4170,-**
✆	1500		**4310,-**

450

STÓŁ ZE ZLEWEM JEDNOKOMOROWYM DRZWI SKRZYDŁOWE

H = 850 MM

- rant puszkowy 100x15 mm
- blat tłoczony
- otwór pod baterię na środku komory Ø 33 mm
- dostępne głębokości blatu (D) 600 lub 700 mm
- stół o D=600 mm posiada komorę o wymiarach 400x400x250 mm
- stół o D=700 mm posiada komorę o wymiarach 500x500x250 mm
- w stołach 98 387 6 140, 98 387 7 140 troje drzwi skrzydłowych
- możliwy montaż zamka
- korpus szafki nie posiada tylnej ściany

- ociekacz płaski

Nr kat.	W mm	D mm	Cena netto
984506070	700		**2910,-**
984506080	800		**3060,-**
984506090	900		**3220,-**
✆	1000		**3370,-**
✆	1100	600	**3520,-**
984506120	1200		**3680,-**
984506130	1300		**3820,-**
984506140	1400		**3960,-**
984506150	1500		**4090,-**

Nr kat.	W mm	D mm	Cena netto
984507070	700		**3070,-**
984507080	800		**3220,-**
984507090	900		**3380,-**
984507100	1000		**3520,-**
984507110	1100	700	**3700,-**
984507120	1200		**3840,-**
✆	1300		**4000,-**
984507140	1400		**4170,-**
✆	1500		**4310,-**

451

STÓŁ ZE ZLEWEM JEDNOKOMOROWYM DRZWI SUWANE

H = 850 MM

- rant puszkowy 100x15 mm
- blat tłoczony
- otwór pod baterię po lewej stronie komory Ø 33 mm
- dostępne głębokości blatu (D) 600 lub 700 mm
- stół o D=600 mm posiada komorę o wymiarach 400x400x250 mm
- stół o D=700 mm posiada komorę o wymiarach 500x500x250 mm
- możliwy montaż zamka
- korpus szafki nie posiada tylnej ściany

- ociekacz płaski

Nr kat.	W mm	D mm	Cena netto
984516080	800		**3180,-**
984516090	900		**3300,-**
✆	1000		**3400,-**
✆	1100		**3520,-**
984516120	1200		**3640,-**
984516130	1300	600	**3760,-**
984516140	1400		**3870,-**
984516150	1500		**3980,-**
984516160	1600		**4100,-**
984516170	1700		**4220,-**
984516180	1800		**4330,-**
984516190	1900		**4440,-**

Nr kat.	W mm	D mm	Cena netto
984517080	800		**3360,-**
984517090	900		**3480,-**
984517100	1000		**3620,-**
984517110	1100		**3740,-**
984517120	1200		**3850,-**
✆	1300	700	**3990,-**
984517140	1400		**4130,-**
✆	1500		**4240,-**
984517160	1600		**4350,-**
984517170	1700		**4480,-**
984517180	1800		**4620,-**
984517190	1900		**4750,-**

452

STÓŁ ZE ZLEWEM JEDNOKOMOROWYM DRZWI SUWANE

H = 850 MM

- rant puszkowy 100x15 mm
- blat tłoczony
- otwór pod baterię po prawej stronie komory Ø 33 mm
- dostępne głębokości blatu (D) 600 lub 700 mm
- stół o D=600 mm posiada komorę o wymiarach 400x400x250 mm
- stół o D=700 mm posiada komorę o wymiarach 500x500x250 mm
- możliwy montaż zamka
- korpus szafki nie posiada tylnej ściany

[ ] - ociekacz płaski

Nr kat.	W mm	D mm	Cena netto
984526080	800	600	3180,-
984526090	900		3300,-
✆	1000		3400,-
✆	1100		3520,-
984526120	1200		3640,-
984526130	1300		3760,-
984526140	1400		3870,-
984526150	1500		3980,-
984526160	1600		4100,-
984526170	1700		4220,-
984526180	1800		4330,-
984526190	1900		4440,-

Nr kat.	W mm	D mm	Cena netto
984527080	800	700	3360,-
984527090	900		3480,-
984527100	1000		3620,-
984527110	1100		3740,-
984527120	1200		3850,-
✆	1300		3990,-
984527140	1400		4130,-
✆	1500		4240,-
984527160	1600		4350,-
984527170	1700		4480,-
984527180	1800		4620,-
984527190	1900		4750,-

453

STÓŁ ZE ZLEWEM DWUKOMOROWYM BEZ PÓŁKI

H = 850 MM

- rant puszkowy 100x15 mm
- blat tłoczony
- stół skręcany do samodzielnego montażu
- nogi łączone za pomocą śrub
- meble wykonane w formie rozłożonej
- komory umieszczone centralnie
- otwór pod baterię pomiędzy komorami Ø 33 mm
- dostępne głębokości blatu (D) 600 lub 700 mm
- stół o D=600 mm posiada komory o wymiarach 400x400x250 mm
- stół o D=700 mm posiada komory o wymiarach 400x500x250 mm

Nr kat.	W mm	D mm	Cena netto
✆	1000	600	2490,-

Nr kat.	W mm	D mm	Cena netto
984537100	1000	700	2580,-

454

STÓŁ ZE ZLEWEM DWUKOMOROWYM BEZ PÓŁKI

H = 850 MM

- rant puszkowy 100x15 mm
- blat tłoczony
- stół skręcany do samodzielnego montażu
- nogi łączone za pomocą śrub
- meble wykonane w formie rozłożonej
- otwór pod baterię pomiędzy komorami Ø 33 mm
- dostępne głębokości blatu (D) 600 lub 700 mm
- stół o D=600 mm posiada komory o wymiarach 400x400x250 mm
- stół o D=700 mm posiada komory o wymiarach 500x500x250 mm, z wyjątkiem nr kat. 984547110, gdzie umieszczone są komory o wymiarach 400 x 500 x 250 mm

[ ] - ociekacz płaski

Nr kat.	W mm	D mm	Cena netto
✆	1100	600	2590,-
984546120	1200		2650,-
984546130	1300		2720,-
984546140	1400		2800,-

Nr kat.	W mm	D mm	Cena netto
984547110	1100	700	2680,-
984547120	1200		2750,-
984547130	1300		2830,-
984547140	1400		2890,-

stalgast

455

STÓŁ ZE ZLEWEM DWUKOMOROWYM BEZ PÓŁKI

H = 850 MM

- rant puszkowy 100x15 mm
- stół spawany
- blat tłoczony
- otwór pod baterię pomiędzy komorami Ø 33 mm
- dostępne głębokości blatu (D) 600 lub 700 mm
- stół o D=600 mm posiada komory o wymiarach 400x400x250 mm
- stół o D=700 mm posiada komory o wymiarach 500x500x250 mm

Nr kat.	W mm	D mm	Cena netto
✆	1500		**2870,-**
984556160	1600		**2950,-**
984556170	1700	600	**3020,-**
984556180	1800		**3110,-**
984556190	1900		**3200,-**

Nr kat.	W mm	D mm	Cena netto
✆	1500		**2980,-**
984557160	1600		**3060,-**
✆	1700	700	**3140,-**
984557180	1800		**3230,-**
984557190	1900		**3320,-**

456

STÓŁ ZE ZLEWEM DWUKOMOROWYM BEZ PÓŁKI

H = 850 MM

- rant puszkowy 100x15 mm
- blat tłoczony
- stół skręcany do samodzielnego montażu
- nogi łączone za pomocą śrub
- meble wykonane w formie rozłożonej
- otwór pod baterię pomiędzy komorami Ø 33 mm
- dostępne głębokości blatu (D) 600 lub 700 mm
- stół o D=600 mm posiada komory o wymiarach 400x400x250 mm
- stół o D=700 mm posiada komory o wymiarach 500x500x250 mm, z wyjątkiem nr kat. 984567110, gdzie umieszczone są komory o wymiarach 400 x 500 x 250 mm

[ ] - ociekacz płaski

Nr kat.	W mm	D mm	Cena netto
✆	1100		**2590,-**
984566120	1200	600	**2650,-**
984566130	1300		**2720,-**
984566140	1400		**2800,-**

Nr kat.	W mm	D mm	Cena netto
984567110	1100		**2680,-**
984567120	1200	700	**2750,-**
984567130	1300		**2830,-**
984567140	1400		**2890,-**

457

STÓŁ ZE ZLEWEM DWUKOMOROWYM BEZ PÓŁKI

H = 850 MM

- stół spawany
- rant puszkowy 100x15 mm
- blat tłoczony
- otwór pod baterię pomiędzy komorami O 33 mm
- dostępne głębokości blatu (D) 600 lub 700 mm
- stół o D=600 mm posiada komory o wymiarach 400x400x250 mm
- stół o D=700 mm posiada komory o wymiarach 500x500x250 mm

[ ] - ociekacz płaski

Nr kat.	W mm	D mm	Cena netto
✆	1500		**2870,-**
984576160	1600		**2950,-**
984576170	1700	600	**3020,-**
984576180	1800		**3110,-**
984576190	1900		**3200,-**

Nr kat.	W mm	D mm	Cena netto
✆	1500		**2980,-**
984577160	1600		**3060,-**
✆	1700	700	**3140,-**
984577180	1800		**3230,-**
984577190	1900		**3320,-**

458

STÓŁ ZE ZLEWEM DWUKOMOROWYM Z PÓŁKĄ

H = 850 MM

- rant puszkowy 100x15 mm
- blat tłoczony
- stół skręcany do samodzielnego montażu
- nogi łączone za pomocą śrub
- meble wykonane w formie rozłożonej
- komory umieszczone centralnie
- otwór pod baterię pomiędzy komorami Ø 33 mm
- dostępne głębokości blatu (D) 600 lub 700 mm
- stół o D=600 mm posiada komory o wymiarach 400x400x250 mm
- stół o D=700 mm posiada komory o wymiarach 400x500x250 mm

Nr kat.	W mm	D mm	Cena netto
✆	1000	600	**2880,-**

Nr kat.	W mm	D mm	Cena netto
984587100	1000	700	**3000,-**

459

STÓŁ ZE ZLEWEM DWUKOMOROWYM Z PÓŁKĄ

H = 850 MM

- rant puszkowy 100x15 mm
- blat tłoczony
- stół skręcany do samodzielnego montażu
- nogi łączone za pomocą śrub
- meble wykonane w formie rozłożonej
- otwór pod baterię pomiędzy komorami Ø 33 mm
- dostępne głębokości blatu (D) 600 lub 700 mm
- stół o D=600 mm posiada komory o wymiarach 400x400x250 mm
- stół o D=700 mm posiada komory o wymiarach 500x500x250 mm, z wyjątkiem nr kat. 984597110, gdzie umieszczone są komory o wymiarach 400 x 500 x 250 mm

[ ] - ociekacz płaski

Nr kat.	W mm	D mm	Cena netto
✆	1100		**2970,-**
984596120	1200		**3060,-**
984596130	1300		**3180,-**
984596140	1400		**3270,-**
✆	1500	600	**3370,-**
984596160	1600		**3470,-**
984596170	1700		**3570,-**
984596180	1800		**3680,-**
984596190	1900		**3780,-**

Nr kat.	W mm	D mm	Cena netto
984597110	1100		**3120,-**
984597120	1200		**3220,-**
984597130	1300		**3330,-**
984597140	1400		**3420,-**
✆	1500	700	**3530,-**
984597160	1600		**3670,-**
✆	1700		**3780,-**
984597180	1800		**3870,-**
984597190	1900		**3980,-**

460

STÓŁ ZE ZLEWEM DWUKOMOROWYM Z PÓŁKĄ

H = 850 MM

- rant puszkowy 100x15 mm
- blat tłoczony
- stół skręcany do samodzielnego montażu
- nogi łączone za pomocą śrub
- meble wykonane w formie rozłożonej
- otwór pod baterię pomiędzy komorami Ø 33 mm
- dostępne głębokości blatu (D) 600 lub 700 mm
- stół o D=600 mm posiada komory o wymiarach 400x400x250 mm
- stół o D=700 mm posiada komory o wymiarach 500x500x250 mm, z wyjątkiem nr kat. 984607110, gdzie umieszczone są komory o wymiarach 400 x 500 x 250 mm

[ ] - ociekacz płaski

Nr kat.	W mm	D mm	Cena netto
✆	1100		**2970,-**
984606120	1200		**3060,-**
984606130	1300		**3180,-**
984606140	1400		**3270,-**
✆	1500	600	**3370,-**
984606160	1600		**3470,-**
984606170	1700		**3570,-**
984606180	1800		**3680,-**
984606190	1900		**3780,-**

Nr kat.	W mm	D mm	Cena netto
984607110	1100		**3120,-**
984607120	1200		**3220,-**
984607130	1300		**3330,-**
984607140	1400		**3420,-**
✆	1500	700	**3530,-**
984607160	1600		**3670,-**
✆	1700		**3780,-**
984607180	1800		**3870,-**
984607190	1900		**3980,-**

stalgast

461

STÓŁ ZE ZLEWEM DWUKOMOROWYM DRZWI SKRZYDŁOWE

H = 850 MM

- rant puszkowy 100x15 mm
- blat tłoczony
- otwór pod baterię pomiędzy komorami Ø 33 mm
- dostępne głębokości blatu (D) 600 lub 700 mm
- stół o D=600 mm posiada komory o wymiarach 400x400x250 mm
- stół o D=700 mm posiada komory o wymiarach 400x500x250 mm
- możliwy montaż zamka
- korpus szafki nie posiada tylnej ściany

Nr kat.	W mm	D mm	Cena netto
✆	1000	600	**3900,-**

Nr kat.	W mm	D mm	Cena netto
984617100	1000	700	**4080,-**

462

STÓŁ ZE ZLEWEM DWUKOMOROWYM DRZWI SKRZYDŁOWE

H = 850 MM

- rant puszkowy 100x15 mm
- blat tłoczony
- otwór pod baterię pomiędzy komorami Ø 33 mm
- dostępne głębokości blatu (D) 600 lub 700 mm
- stół o D=600 mm posiada komorę o wymiarach 400x400x250 mm
- stół o D=700 mm posiada komorę o wymiarach 500x500x250 mm, z wyjątkiem nr kat. 98 462 7 110, gdzie umieszczone są komory o wymiarach 400x500x250 mm
- w stołach 98 462 6 140, 98 462 7 140 troje drzwi skrzydłowych
- możliwy montaż zamka
- korpus szafki nie posiada tylnej ściany

[ ] - ociekacz płaski

Nr kat.	W mm	D mm	Cena netto
✆	1100		**4090,-**
984626120	1200		**4230,-**
984626130	1300	600	**4360,-**
984626140	1400		**4500,-**
✆	1500		**4630,-**

Nr kat.	W mm	D mm	Cena netto
984627110	1100		**4230,-**
984627120	1200		**4370,-**
984627130	1300	700	**4550,-**
984627140	1400		**4700,-**
✆	1500		**4850,-**

463

STÓŁ ZE ZLEWEM DWUKOMOROWYM DRZWI SKRZYDŁOWE

H = 850 MM

- rant puszkowy 100x15 mm
- blat tłoczony
- otwór pod baterię pomiędzy komorami Ø 33 mm
- dostępne głębokości blatu (D) 600 lub 700 mm
- stół o D=600 mm posiada komorę o wymiarach 400x400x250 mm
- stół o D=700 mm posiada komorę o wymiarach 500x500x250 mm z wyjątkiem nr kat. 98 463 7 110, gdzie umieszczone są komory o wymiarach 400x500x250 mm
- w stołach 98 463 6 140, 98 463 7 140 troje drzwi skrzydłowych
- możliwy montaż zamka
- korpus szafki nie posiada tylnej ściany

[ ] - ociekacz płaski

Nr kat.	W mm	D mm	Cena netto
✆	1100		**4090,-**
984636120	1200		**4230,-**
984636130	1300	600	**4360,-**
984636140	1400		**4500,-**
✆	1500		**4630,-**

Nr kat.	W mm	D mm	Cena netto
984637110	1100		**4230,-**
984637120	1200		**4370,-**
984637130	1300	700	**4550,-**
984637140	1400		**4700,-**
✆	1500		**4850,-**

464

STÓŁ ZE ZLEWEM DWUKOMOROWYM DRZWI SUWANE

H = 850 MM

- rant puszkowy 100x15 mm
- blat tłoczony
- otwór pod baterię pomiędzy komorami Ø 33 mm
- dostępne głębokości blatu (D) 600 lub 700 mm
- stół o D=600 mm posiada komory o wymiarach 400x400x250 mm
- stół o D=700 mm posiada komory o wymiarach 400x500x250 mm
- możliwy montaż zamka
- korpus szafki nie posiada tylnej ściany

Nr kat.	W mm	D mm	Cena netto
✆	1000	600	**4100,-**

Nr kat.	W mm	D mm	Cena netto
984647100	1000	700	**4320,-**

465

STÓŁ ZE ZLEWEM DWUKOMOROWYM DRZWI SUWANE

H = 850 MM

- rant puszkowy 100x15 mm
- blat tłoczony
- otwór pod baterię pomiędzy komorami Ø 33 mm
- dostępne głębokości blatu (D) 600 lub 700 mm
- stół o D=600 mm posiada komory o wymiarach 400x400x250 mm
- stół o D=700 mm posiada komory o wymiarach 500x500x250 mm z wyjątkiem nr kat. 98 465 7 110, gdzie umieszczone są komory o wymiarach 400x500x250 mm
- możliwy montaż zamka
- korpus szafki nie posiada tylnej ściany

[ ] - ociekacz płaski

Nr kat.	W mm	D mm	Cena netto
✆	1100		**4230,-**
984656120	1200		**4340,-**
984656130	1300		**4460,-**
984656140	1400		**4580,-**
✆	1500	600	**4700,-**
984656160	1600		**4810,-**
984656170	1700		**4940,-**
984656180	1800		**5060,-**
984656190	1900		**5190,-**

Nr kat.	W mm	D mm	Cena netto
984657110	1100		**4450,-**
984657120	1200		**4580,-**
984657130	1300		**4700,-**
984657140	1400		**4830,-**
✆	1500	700	**4950,-**
984657160	1600		**5090,-**
✆	1700		**5210,-**
984657180	1800		**5360,-**
984657190	1900		**5480,-**

466

STÓŁ ZE ZLEWEM DWUKOMOROWYM DRZWI SUWANE

H = 850 MM

- rant puszkowy 100x15 mm
- blat tłoczony
- otwór pod baterię pomiędzy komorami Ø 33 mm
- dostępne głębokości blatu (D) 600 lub 700 mm
- stół o D=600 mm posiada komory o wymiarach 400x400x250 mm
- stół o D=700 mm posiada komory o wymiarach 500x500x250 mm z wyjątkiem nr kat. 98 466 7 110, gdzie umieszczone są komory o wymiarach 400x500x250 mm
- możliwy montaż zamka
- korpus szafki nie posiada tylnej ściany

[ ] - ociekacz płaski

Nr kat.	W mm	D mm	Cena netto
✆	1100		**4230,-**
984666120	1200		**4340,-**
984666130	1300		**4460,-**
984666140	1400		**4580,-**
✆	1500	600	**4700,-**
984666160	1600		**4810,-**
984666170	1700		**4940,-**
984666180	1800		**5060,-**
984666190	1900		**5190,-**

Nr kat.	W mm	D mm	Cena netto
984667110	1100		**4450,-**
984667120	1200		**4580,-**
984667130	1300		**4700,-**
984667140	1400		**4830,-**
✆	1500	700	**4950,-**
984667160	1600		**5090,-**
✆	1700		**5210,-**
984667180	1800		**5360,-**
984667190	1900		**5480,-**

stalgast

489

STÓŁ ZE ZLEWEM JEDNOKOMOROWYM I MIEJSCEM NA LODÓWKĘ LUB ZMYWARKĘ

H = 900 MM

- stół skręcany do samodzielnego montażu
- rant puszkowy 100x15 mm
- nogi łączone za pomocą śrub
- meble wysyłane w formie rozłożonej
- otwór pod baterię na środku komory Ø 33 mm
- stół o D = 600 mm posiada komorę o wymiarach 400 x 400 x 250 mm
- stół o D = 700 mm posiada komorę o wymiarach 500 x 500 x 250 mm z wyjątkiem nr kat. 984897120, gdzie umieszczone są komory o wymiarach 400 x 500 x 250 mm

Nr kat.	W mm	D mm	Cena netto
984896120	1200	600	**2130,-**
984896130	1300		**2220,-**
984896140	1400		**2280,-**
984896150	1500		**2360,-**
984896160	1600		**2440,-**
984896170	1700		**2510,-**
984896180	1800		**2590,-**
984896190	1900		**2660,-**

Nr kat.	W mm	D mm	Cena netto
984897120	1200	700	**2230,-**
✆	1300		**2320,-**
984897140	1400		**2400,-**
✆	1500		**2490,-**
984897160	1600		**2570,-**
984897170	1700		**2650,-**
984897180	1800		**2710,-**
984897190	1900		**2800,-**

490

STÓŁ ZE ZLEWEM JEDNOKOMOROWYM I MIEJSCEM NA LODÓWKĘ LUB ZMYWARKĘ

H = 900 MM

- stół skręcany do samodzielnego montażu
- rant puszkowy 100x15 mm
- nogi łączone za pomocą śrub
- meble wysyłane w formie rozłożonej
- otwór pod baterię na środku komory Ø 33 mm
- stół o D = 600 mm posiada komorę o wymiarach 400 x 400 x 250 mm
- stół o D = 700 mm posiada komorę o wymiarach 500 x 500 x 250 mm z wyjątkiem nr kat. 984907120, gdzie umieszczone są komory o wymiarach 400 x 500 x 250 mm

Nr kat.	W mm	D mm	Cena netto
984906120	1200	600	**2130,-**
984906130	1300		**2220,-**
984906140	1400		**2280,-**
984906150	1500		**2360,-**
984906160	1600		**2440,-**
984906170	1700		**2510,-**
984906180	1800		**2590,-**
984906190	1900		**2660,-**

Nr kat.	W mm	D mm	Cena netto
984907120	1200	700	**2230,-**
✆	1300		**2320,-**
984907140	1400		**2400,-**
✆	1500		**2490,-**
984907160	1600		**2570,-**
984907170	1700		**2650,-**
984907180	1800		**2710,-**
984907190	1900		**2800,-**

491

STÓŁ ZE ZLEWEM DWUKOMOROWYM Z MIEJSCEM NA LODÓWKĘ LUB ZMYWARKĘ

H = 900 MM

- stół spawany
- rant puszkowy 100x15 mm
- otwór pod baterię pomiędzy komorami Ø 33 mm
- stół o D = 600 mm posiada komory o wymiarach 400 x 400 x 250 mm
- stół o D = 700 mm posiada komory o wymiarach 500 x 500 x 250 mm z wyjątkiem nr kat. 984917160 gdzie umieszczone są komory o wymiarach 400 x 500 x 250 mm

Nr kat.	W mm	D mm	Cena netto
984916160	1600	600	**2870,-**
984916170	1700		**2950,-**
984916180	1800		**3010,-**
984916190	1900		**3090,-**
984916200	2000		**3180,-**

Nr kat.	W mm	D mm	Cena netto
984917160	1600	700	**2980,-**
✆	1700		**3060,-**
984917180	1800		**3140,-**
984917190	1900		**3230,-**
✆	2000		**3330,-**

492

STÓŁ ZE ZLEWEM DWUKOMOROWYM Z MIEJSCEM NA LODÓWKĘ LUB ZMYWARKĘ

H = 900 MM

- stół spawany
- rant puszkowy 100x15 mm
- otwór pod baterię pomiędzy komorami Ø 33 mm
- stół o D = 600 mm posiada komory o wymiarach 400 x 400 x 250 mm
- stół o D = 700 mm posiada komory o wymiarach 500 x 500 x 250 mm z wyjątkiem nr kat. 984927160 gdzie umieszczone są komory o wymiarach 400 x 500 x 250 mm

Nr kat.	W mm	D mm	Cena netto
984926160	1600	600	**2870,-**
984926170	1700		**2950,-**
984926180	1800		**3010,-**
984926190	1900		**3090,-**
984926200	2000		**3180,-**

Nr kat.	W mm	D mm	Cena netto
984927160	1600	700	**2980,-**
✆	1700		**3060,-**
984927180	1800		**3140,-**
984927190	1900		**3230,-**
✆	2000		**3330,-**

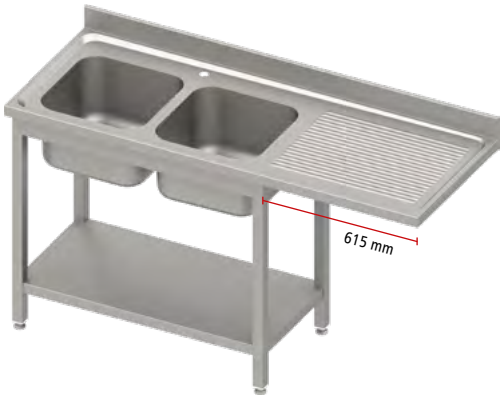

062

STÓŁ ZE ZLEWEM JEDNOKOMOROWYM BEZ PÓŁKI

H = 850 MM

- stół skręcany do samodzielnego montażu
- nogi łączone za pomocą śrub
- meble wysyłane w formie rozłożonej
- otwór pod baterię na środku komory ø 33 mm
- stół o D=600, posiada komorę o wymiarach 400x400x250 mm
- stół o D=700 posiada komorę o wymiarach 500x500x250 mm

Nr kat.	W mm	D mm	Cena netto
980626060	600	600	**2110,-**

Nr kat.	W mm	D mm	Cena netto
980627060	600	700	**2180,-**
980627070	700		**2280,-**

063

STÓŁ ZE ZLEWEM JEDNOKOMOROWYM I OTWOREM POD ROZDRABNIACZ

H = 850 MM

- stół skręcany do samodzielnego montażu
- nogi łączone za pomocą śrub
- meble wysyłane w formie rozłożonej
- otwór pod baterię na środku komory ø 33 mm
- stół o D=600 mm posiada komorę o wymiarach 400x400x250 mm
- stół o D=700 mm posiada komorę o wymiarach 500x500x250 mm
- otwór pod rozdrabniacz ø 90 mm
- po lewej stronie komory otwór pod włącznik pneumatyczny ø 33 mm

Nr kat.	W mm	D mm	Cena netto
980636060	600	600	**2260,-**

Nr kat.	W mm	D mm	Cena netto
980637070	700	700	**2430,-**

064

STÓŁ ZE ZLEWEM JEDNOKOMOROWYM BEZ PÓŁKI

H = 850 MM

- stół skręcany do samodzielnego montażu
- nogi łączone za pomocą śrub
- meble wysyłane w formie rozłożonej
- otwór pod baterię na środku komory ø 33 mm
- stół o D=600 mm posiada komorę o wymiarach 400x400x250 mm
- stół o D=700 mm posiada komorę o wymiarach 500x500x250 mm
- możliwe wycięcie otworu pod rozdrabniacz odpadów - dopłata

Nr kat.	W mm	D mm	Cena netto
980646070	700	600	**2220,-**
980646080	800		**2310,-**
980646090	900		**2390,-**
980646100	1000		**2480,-**
980646110	1100		**2580,-**
980646120	1200		**2660,-**
980646130	1300		**2750,-**
980646140	1400		**2840,-**

Nr kat.	W mm	D mm	Cena netto
980647080	800	700	**2390,-**
980647090	900		**2480,-**
980647100	1000		**2580,-**
980647110	1100		**2680,-**
980647120	1200		**2760,-**
980647130	1300		**2860,-**
980647140	1400		**2970,-**

065

STÓŁ ZE ZLEWEM JEDNOKOMOROWYM BEZ PÓŁKI

H = 850 MM

- stół spawany
- otwór pod baterię na środku komory ø 33 mm
- stół o D=600 mm posiada komorę o wymiarach 400x400x250 mm
- stół o D=700 mm posiada komorę o wymiarach 500x500x250 mm
- możliwe wycięcie otworu pod rozdrabniacz odpadów - dopłata

Nr kat.	W mm	D mm	Cena netto
980656150	1500		**2940,-**
980656160	1600		**3020,-**
980656170	1700	600	**3110,-**
980656180	1800		**3190,-**
980656190	1900		**3300,-**

Nr kat.	W mm	D mm	Cena netto
980657150	1500		**3070,-**
980657160	1600		**3180,-**
980657170	1700	700	**3260,-**
980657180	1800		**3360,-**
980657190	1900		**3460,-**

066

STÓŁ ZE ZLEWEM JEDNOKOMOROWYM BEZ PÓŁKI

H = 850 MM

- stół skręcany do samodzielnego montażu
- nogi łączone za pomocą śrub
- meble wysyłane w formie rozłożonej
- otwór pod baterię na środku komory ø 33 mm
- stół o D=600 mm posiada komorę o wymiarach 400x400x250 mm
- stół o D=700 mm posiada komorę o wymiarach 500x500x250 mm
- możliwe wycięcie otworu pod rozdrabniacz odpadów - dopłata

Nr kat.	W mm	D mm	Cena netto
980666070	700		**2220,-**
980666080	800		**2310,-**
980666090	900		**2390,-**
980666100	1000	600	**2480,-**
980666110	1100		**2580,-**
980666120	1200		**2660,-**
980666130	1300		**2750,-**
980666140	1400		**2840,-**

Nr kat.	W mm	D mm	Cena netto
980667080	800		**2390,-**
980667090	900		**2480,-**
980667100	1000		**2580,-**
980667110	1100	700	**2680,-**
980667120	1200		**2760,-**
980667130	1300		**2860,-**
980667140	1400		**2970,-**

067

STÓŁ ZE ZLEWEM JEDNOKOMOROWYM BEZ PÓŁKI

H = 850 MM

- stół spawany
- otwór pod baterię na środku komory ø 33 mm
- stół o D=600 mm posiada komorę o wymiarach 400x400x250 mm
- stół o D=700 mm posiada komorę o wymiarach 500x500x250 mm
- możliwe wycięcie otworu pod rozdrabniacz odpadów - dopłata

Nr kat.	W mm	D mm	Cena netto
980676150	1500		**2940,-**
980676160	1600		**3020,-**
980676170	1700	600	**3110,-**
980676180	1800		**3190,-**
980676190	1900		**3300,-**

Nr kat.	W mm	D mm	Cena netto
980677150	1500		**3070,-**
980677160	1600		**3180,-**
980677170	1700	700	**3260,-**
980677180	1800		**3360,-**
980677190	1900		**3460,-**

068

STÓŁ ZE ZLEWEM JEDNOKOMOROWYM Z PÓŁKĄ

H = 850 MM

- stół skręcany do samodzielnego montażu
- nogi oraz półka łączone za pomocą śrub
- meble wysyłane w formie rozłożonej
- otwór pod baterię na środku komory ø 33 mm
- stół o D=600 mm posiada komorę o wymiarach 400x400x250 mm
- stół o D=700 mm posiada komorę o wymiarach 500x500x250 mm
- możliwe wycięcie otworu pod rozdrabniacz odpadów - dopłata

Nr kat.	W mm	D mm	Cena netto
980686060	600	600	**2260,-**

Nr kat.	W mm	D mm	Cena netto
980687060	600	700	**2350,-**
980687070	700		**2480,-**

069

STÓŁ ZE ZLEWEM JEDNOKOMOROWYM Z PÓŁKĄ

H = 850 MM

- stół skręcany do samodzielnego montażu
- nogi oraz półka łączone za pomocą śrub
- meble wysyłane w formie rozłożonej
- otwór pod baterię na środku komory ø 33 mm
- stół o D=600 mm posiada komorę o wymiarach 400x400x250 mm
- stół o D=700 mm posiada komorę o wymiarach 500x500x250 mm
- możliwe wycięcie otworu pod rozdrabniacz odpadów - dopłata

Nr kat.	W mm	D mm	Cena netto
980696070	700	600	**2390,-**
980696080	800		**2490,-**
980696090	900		**2600,-**
980696100	1000		**2720,-**
980696110	1100		**2830,-**
980696120	1200		**2940,-**
980696130	1300		**3030,-**
980696140	1400		**3150,-**
980696150	1500		**3260,-**
980696160	1600		**3370,-**
980696170	1700		**3500,-**
980696180	1800		**3610,-**
980696190	1900		**3720,-**

Nr kat.	W mm	D mm	Cena netto
980697080	800	700	**2600,-**
980697090	900		**2740,-**
980697100	1000		**2850,-**
980697110	1100		**2970,-**
980697120	1200		**3110,-**
980697130	1300		**3230,-**
980697140	1400		**3350,-**
980697150	1500		**3460,-**
980697160	1600		**3590,-**
980697170	1700		**3710,-**
980697180	1800		**3830,-**
980697190	1900		**3940,-**

070

STÓŁ ZE ZLEWEM JEDNOKOMOROWYM Z PÓŁKĄ

H = 850 MM

- stół skręcany do samodzielnego montażu
- nogi oraz półka łączone za pomocą śrub
- meble wysyłane w formie rozłożonej
- otwór pod baterię na środku komory ø 33 mm
- stół o D=600 mm posiada komorę o wymiarach 400x400x250 mm
- stół o D=700 mm posiada komorę o wymiarach 500x500x250 mm
- możliwe wycięcie otworu pod rozdrabniacz odpadów - dopłata

Nr kat.	W mm	D mm	Cena netto
980706070	700	600	**2390,-**
980706080	800		**2490,-**
980706090	900		**2600,-**
980706100	1000		**2720,-**
980706110	1100		**2830,-**
980706120	1200		**2940,-**
980706130	1300		**3030,-**
980706140	1400		**3150,-**
980706150	1500		**3260,-**
980706160	1600		**3370,-**
980706170	1700		**3500,-**
980706180	1800		**3610,-**
980706190	1900		**3720,-**

Nr kat.	W mm	D mm	Cena netto
980707080	800	700	**2600,-**
980707090	900		**2740,-**
980707100	1000		**2850,-**
980707110	1100		**2970,-**
980707120	1200		**3110,-**
980707130	1300		**3230,-**
980707140	1400		**3350,-**
980707150	1500		**3460,-**
980707160	1600		**3590,-**
980707170	1700		**3710,-**
980707180	1800		**3830,-**
980707190	1900		**3940,-**

stalgast

071

STÓŁ ZE ZLEWEM JEDNOKOMOROWYM DRZWI SKRZYDŁOWE

H = 850 MM

- otwór pod baterię na środku komory ø 33 mm
- stoły posiadają komorę o wymiarach 400x400x250 mm z wyjątkiem nr. kat 98 071 7 060, gdzie umieszczona jest komora o wymiarach 400x500x250 mm
- możliwe wycięcie otworu pod rozdrabniacz odpadów - dopłata
- zawiasy w drzwiach po stronie lewej
- możliwy montaż zamka
- korpus szafki nie posiada tylnej ściany

Nr kat.	W mm	D mm	Cena netto
980716050	500	600	**3070,-**
980716060	600		**3300,-**

Nr kat.	W mm	D mm	Cena netto
980717050	500	700	**3210,-**
980717060	600		**3440,-**

072

STÓŁ ZE ZLEWEM JEDNOKOMOROWYM DRZWI SKRZYDŁOWE

H = 850 MM

- otwór pod baterię na środku komory ø 33 mm
- stół o D=600 mm posiada komorę o wymiarach 400x400x250 mm
- stół o D=700 mm posiada komorę o wymiarach 500x500x250 mm
- w stołach 98 072 6 140, 98 072 6 150, 98 072 7 140, 98 072 7 150 troje drzwi skrzydłowych
- możliwe wycięcie otworu pod rozdrabniacz odpadów - dopłata
- możliwy montaż zamka
- korpus szafki nie posiada tylnej ściany

Nr kat.	W mm	D mm	Cena netto
980726070	700	600	**3520,-**
980726080	800		**3700,-**
980726090	900		**3880,-**
980726100	1000		**4050,-**
980726110	1100		**4220,-**
980726120	1200		**4400,-**
980726130	1300		**4570,-**
980726140	1400		**4750,-**
980726150	1500		**4930,-**

Nr kat.	W mm	D mm	Cena netto
980727070	700	700	**3700,-**
980727080	800		**3850,-**
980727090	900		**4050,-**
980727100	1000		**4230,-**
980727110	1100		**4430,-**
980727120	1200		**4610,-**
980727130	1300		**4800,-**
980727140	1400		**4980,-**
980727150	1500		**5180,-**

073

STÓŁ ZE ZLEWEM JEDNOKOMOROWYM DRZWI SKRZYDŁOWE

H = 850 MM

- otwór pod baterię na środku komory ø 33 mm
- stół o D=600 mm posiada komorę o wymiarach 400x400x250 mm
- stół o D=700 mm posiada komorę o wymiarach 500x500x250 mm
- w stołach 98 073 6 140, 98 073 6 150, 98 073 7 140, 98 073 7 150 troje drzwi skrzydłowych
- możliwe wycięcie otworu pod rozdrabniacz odpadów - dopłata
- możliwy montaż zamka
- korpus szafki nie posiada tylnej ściany

Nr kat.	W mm	D mm	Cena netto
980736070	700	600	**3520,-**
980736080	800		**3700,-**
980736090	900		**3880,-**
980736100	1000		**4050,-**
980736110	1100		**4220,-**
980736120	1200		**4400,-**
980736130	1300		**4570,-**
980736140	1400		**4750,-**
980736150	1500		**4930,-**

Nr kat.	W mm	D mm	Cena netto
980737070	700	700	**3700,-**
980737080	800		**3850,-**
980737090	900		**4050,-**
980737100	1000		**4230,-**
980737110	1100		**4430,-**
980737120	1200		**4610,-**
980737130	1300		**4800,-**
980737140	1400		**4980,-**
980737150	1500		**5180,-**

074

STÓŁ ZE ZLEWEM JEDNOKOMOROWYM DRZWI SUWANE

H = 850 MM

- otwór pod baterię na środku komory ø 33 mm
- stół o D=600 mm posiada komorę o wymiarach 400x400x250 mm
- stół o D=700 mm posiada komorę o wymiarach 500x500x250 mm
- możliwe wycięcie otworu pod rozdrabniacz odpadów - dopłata
- możliwy montaż zamka
- korpus szafki nie posiada tylnej ściany

Nr kat.	W mm	D mm	Cena netto
980746080	800	600	**3810,-**
980746090	900		**3940,-**
980746100	1000		**4090,-**
980746110	1100		**4230,-**
980746120	1200		**4370,-**
980746130	1300		**4510,-**
980746140	1400		**4650,-**
980746150	1500		**4790,-**
980746160	1600		**4930,-**
980746170	1700		**5070,-**
980746180	1800		**5210,-**
980746190	1900		**5330,-**

Nr kat.	W mm	D mm	Cena netto
980747080	800	700	**4020,-**
980747090	900		**4190,-**
980747100	1000		**4350,-**
980747110	1100		**4480,-**
980747120	1200		**4630,-**
980747130	1300		**4790,-**
980747140	1400		**4950,-**
980747150	1500		**5090,-**
980747160	1600		**5230,-**
980747170	1700		**5390,-**
980747180	1800		**5550,-**
980747190	1900		**5700,-**

075

STÓŁ ZE ZLEWEM JEDNOKOMOROWYM DRZWI SUWANE

H = 850 MM

- otwór pod baterię na środku komory ø 33 mm
- stół o D=600 mm posiada komorę o wymiarach 400x400x250 mm
- stół o D=700 mm posiada komorę o wymiarach 500x500x250 mm
- możliwe wycięcie otworu pod rozdrabniacz odpadów - dopłata
- możliwy montaż zamka
- korpus szafki nie posiada tylnej ściany

Nr kat.	W mm	D mm	Cena netto
980756080	800	600	**3810,-**
980756090	900		**3940,-**
980756100	1000		**4090,-**
980756110	1100		**4230,-**
980756120	1200		**4370,-**
980756130	1300		**4510,-**
980756140	1400		**4650,-**
980756150	1500		**4790,-**
980756160	1600		**4930,-**
980756170	1700		**5070,-**
980756180	1800		**5210,-**
980756190	1900		**5330,-**

Nr kat.	W mm	D mm	Cena netto
980757080	800	700	**4020,-**
980757090	900		**4190,-**
980757100	1000		**4350,-**
980757110	1100		**4480,-**
980757120	1200		**4630,-**
980757130	1300		**4790,-**
980757140	1400		**4950,-**
980757150	1500		**5090,-**
980757160	1600		**5230,-**
980757170	1700		**5390,-**
980757180	1800		**5550,-**
980757190	1900		**5700,-**

076

STÓŁ ZE ZLEWEM DWUKOMOROWYM BEZ PÓŁKI

H = 850 MM

- stół skręcany do samodzielnego montażu
- nogi łączone za pomocą śrub
- meble wysyłane w formie rozłożonej
- otwór pod baterię pomiędzy komorami ø 33 mm
- komory umieszczone centralnie
- stół o D=600 posiada komory o wymiarach 400x400x250 mm
- stół o D =700 mm posiada komory o wymiarach 400x500x250 mm
- możliwe wycięcie otworu pod rozdrabniacz odpadów - dopłata, należy podać w której komorze

Nr kat.	W mm	D mm	Cena netto
980766100	1000	600	**2980,-**

Nr kat.	W mm	D mm	Cena netto
980767100	1000	700	**3090,-**

077

STÓŁ ZE ZLEWEM DWUKOMOROWYM BEZ PÓŁKI

H = 850 MM

- stół skręcany do samodzielnego montażu
- nogi łączone za pomocą śrub
- meble wysyłane w formie rozłożonej
- otwór pod baterię pomiędzy komorami ø 33 mm
- stół o D=600 mm posiada komory o wymiarach 400x400x250 mm
- stół o D=700 mm posiada komory o wymiarach 500x500x250 mm z wyjątkiem nr kat. 98 077 7 110, gdzie umieszczono komorę o wymiarach 400x500x250 mm
- możliwe wycięcie otworu pod rozdrabniacz odpadów - dopłata, należy podać w której komorze

Nr kat.	W mm	D mm	Cena netto
980776110	1100	600	**3070,-**
980776120	1200		**3180,-**
980776130	1300		**3270,-**
980776140	1400		**3360,-**

Nr kat.	W mm	D mm	Cena netto
980777110	1100	700	**3190,-**
980777120	1200		**3300,-**
980777130	1300		**3400,-**
980777140	1400		**3490,-**

078

STÓŁ ZE ZLEWEM DWUKOMOROWYM BEZ PÓŁKI

H = 850 MM

- stół spawany
- otwór pod baterię pomiędzy komorami ø 33 mm
- stół o D=600 mm posiada komory o wymiarach 400x400x250 mm
- stół o D=700 posiada komory o wymiarach 500x500x250 mm
- możliwe wycięcie otworu pod rozdrabniacz odpadów - dopłata, należy podać w której komorze

Nr kat.	W mm	D mm	Cena netto
980786150	1500	600	**3450,-**
980786160	1600		**3530,-**
980786170	1700		**3620,-**
980786180	1800		**3720,-**
980786190	1900		**3810,-**

Nr kat.	W mm	D mm	Cena netto
980787150	1500	700	**3590,-**
980787160	1600		**3700,-**
980787170	1700		**3780,-**
980787180	1800		**3880,-**
980787190	1900		**3980,-**

079

STÓŁ ZE ZLEWEM DWUKOMOROWYM BEZ PÓŁKI

H = 850 MM

- stół skręcany do samodzielnego montażu
- nogi łączone za pomocą śrub
- meble wysyłane w formie rozłożonej
- otwór pod baterię pomiędzy komorami ø 33 mm
- stół o D=600 mm posiada komory o wymiarach 400x400x250 mm
- stół o D=700 posiada komory o wymiarach 500x500x250 mm z wyjątkiem nr kat. 98 079 7 110, gdzie umieszczone są komory o wymiarach 400x500x250 mm
- możliwe wycięcie otworu pod rozdrabniacz odpadów - dopłata, należy podać w której komorze

Nr kat.	W mm	D mm	Cena netto
980796110	1100	600	**3070,-**
980796120	1200		**3180,-**
980796130	1300		**3270,-**
980796140	1400		**3360,-**

Nr kat.	W mm	D mm	Cena netto
980797110	1100	700	**3190,-**
980797120	1200		**3300,-**
980797130	1300		**3400,-**
980797140	1400		**3490,-**

080

STÓŁ ZE ZLEWEM DWUKOMOROWYM BEZ PÓŁKI

H = 850 MM

- stół spawany
- otwór pod baterię pomiędzy komorami ø 33 mm
- stół o D=600 mm posiada komory o wymiarach 400x400x250 mm
- stół o D=700 posiada komory o wymiarach 500x500x250 mm
- możliwe wycięcie otworu pod rozdrabniacz odpadów - dopłata, należy podać w której komorze

Nr kat.	W mm	D mm	Cena netto
980806150	1500		**3450,-**
980806160	1600		**3530,-**
980806170	1700	600	**3620,-**
980806180	1800		**3720,-**
980806190	1900		**3810,-**

Nr kat.	W mm	D mm	Cena netto
980807150	1500		**3590,-**
980807160	1600		**3700,-**
980807170	1700	700	**3780,-**
980807180	1800		**3880,-**
980807190	1900		**3980,-**

081

STÓŁ ZE ZLEWEM DWUKOMOROWYM Z PÓŁKĄ

H = 850 MM

- stół skręcany do samodzielnego montażu
- nogi łączone za pomocą śrub
- meble wysyłane w formie rozłożonej
- otwór pod baterię pomiędzy komorami ø 33 mm
- komory umieszczone centralnie
- stół o D=600 mm posiada komory o wymiarach 400x400x250 mm
- stół o D=700 posiada komory o wymiarach 400x500x250 mm
- możliwe wycięcie otworu pod rozdrabniacz odpadów - dopłata, należy podać w której komorze

Nr kat.	W mm	D mm	Cena netto
980816100	1000	600	**3460,-**

Nr kat.	W mm	D mm	Cena netto
980817100	1000	700	**3610,-**

082

STÓŁ ZE ZLEWEM DWUKOMOROWYM Z PÓŁKĄ

H = 850 MM

- stół skręcany do samodzielnego montażu
- nogi łączone za pomocą śrub
- meble wysyłane w formie rozłożonej
- otwór pod baterię pomiędzy komorami ø 33 mm
- stół o D=600 mm posiada komory o wymiarach 400x400x250 mm
- stół o D=700 posiada komory o wymiarach 500x500x250 mm z wyjątkiem nr kat. 98 082 7 110, gdzie umieszczone są komory o wymiarach 400x500x250 mm
- możliwe wycięcie otworu pod rozdrabniacz odpadów - dopłata, należy podać w której komorze

Nr kat.	W mm	D mm	Cena netto
980826110	1100		**3580,-**
980826120	1200		**3700,-**
980826130	1300		**3810,-**
980826140	1400		**3930,-**
980826150	1500	600	**4050,-**
980826160	1600		**4180,-**
980826170	1700		**4290,-**
980826180	1800		**4400,-**
980826190	1900		**4540,-**

Nr kat.	W mm	D mm	Cena netto
980827110	1100		**3720,-**
980827120	1200		**3850,-**
980827130	1300		**4000,-**
980827140	1400		**4110,-**
980827150	1500	700	**4260,-**
980827160	1600		**4390,-**
980827170	1700		**4540,-**
980827180	1800		**4650,-**
980827190	1900		**4790,-**

083

STÓŁ ZE ZLEWEM DWUKOMOROWYM Z PÓŁKĄ

H = 850 MM

- stół spawany
- otwór pod baterię pomiędzy komorami ø 33 mm
- stół o D=600 mm posiada komory o wymiarach 400x400x250 mm
- stół o D=700 posiada komory o wymiarach 500x500x250 mm
- możliwe wycięcie otworu pod rozdrabniacz odpadów - dopłata, należy podać w której komorze

Nr kat.	W mm	D mm	Cena netto
980836200	2000		**4930,-**
980836210	2100		**5060,-**
980836220	2200		**5180,-**
980836230	2300		**5310,-**
980836240	2400	600	**5420,-**
980836250	2500		**5550,-**
980836260	2600		**5660,-**
980836270	2700		**5790,-**
980836280	2800		**5890,-**

Nr kat.	W mm	D mm	Cena netto
980837200	2000		**5220,-**
980837210	2100		**5330,-**
980837220	2200		**5470,-**
980837230	2300		**5610,-**
980837240	2400	700	**5730,-**
980837250	2500		**5870,-**
980837260	2600		**6000,-**
980837270	2700		**6110,-**
980837280	2800		**6260,-**

084

STÓŁ ZE ZLEWEM DWUKOMOROWYM Z PÓŁKĄ

H = 850 MM

- stół skręcany do samodzielnego montażu
- nogi łączone za pomocą śrub
- meble wysyłane w formie rozłożonej
- otwór pod baterię pomiędzy komorami ø 33 mm
- stół o D=600 mm posiada komory o wymiarach 400x400x250 mm
- stół o D=700 posiada komory o wymiarach 500x500x250 mm z wyjątkiem nr kat. 98 082 7 110, gdzie umieszczone są komory o wymiarach 400x500x250 mm
- możliwe wycięcie otworu pod rozdrabniacz odpadów - dopłata, należy podać w której komorze

Nr kat.	W mm	D mm	Cena netto
980846110	1100		**3580,-**
980846120	1200		**3700,-**
980846130	1300		**3810,-**
980846140	1400		**3930,-**
980846150	1500	600	**4050,-**
980846160	1600		**4180,-**
980846170	1700		**4290,-**
980846180	1800		**4400,-**
980846190	1900		**4540,-**

Nr kat.	W mm	D mm	Cena netto
980847110	1100		**3720,-**
980847120	1200		**3850,-**
980847130	1300		**4000,-**
980847140	1400		**4110,-**
980847150	1500	700	**4260,-**
980847160	1600		**4390,-**
980847170	1700		**4540,-**
980847180	1800		**4650,-**
980847190	1900		**4790,-**

085

STÓŁ ZE ZLEWEM DWUKOMOROWYM Z PÓŁKĄ

H = 850 MM

- stół spawany
- otwór pod baterię pomiędzy komorami ø 33 mm
- stół o D=600 mm posiada komory o wymiarach 400x400x250 mm
- stół o D=700 posiada komory o wymiarach 500x500x250 mm
- możliwe wycięcie otworu pod rozdrabniacz odpadów - dopłata, należy podać w której komorze

Nr kat.	W mm	D mm	Cena netto
980856200	2000		**4930,-**
980856210	2100		**5060,-**
980856220	2200		**5180,-**
980856230	2300		**5310,-**
980856240	2400	600	**5420,-**
980856250	2500		**5550,-**
980856260	2600		**5660,-**
980856270	2700		**5790,-**
980856280	2800		**5890,-**

Nr kat.	W mm	D mm	Cena netto
980857200	2000		**5220,-**
980857210	2100		**5330,-**
980857220	2200		**5470,-**
980857230	2300		**5610,-**
980857240	2400	700	**5730,-**
980857250	2500		**5870,-**
980857260	2600		**6000,-**
980857270	2700		**6110,-**
980857280	2800		**6260,-**

086

STÓŁ ZE ZLEWEM DWUKOMOROWYM DRZWI SKRZYDŁOWE

H = 850 MM

- otwór pod baterią pomiędzy komorami ø 33 mm
- stół o D=600 mm posiada komory o wymiarach 400x400x250 mm
- stół o D =700 mm posiada komory o wymiarach 400x500x250 mm
- możliwe wycięcie otworu pod rozdrabniacz odpadów - dopłata
- możliwy montaż zamka
- korpus szafki nie posiada tylnej ściany

Nr kat.	W mm	D mm	Cena netto
980866100	1000	600	**4700,-**

Nr kat.	W mm	D mm	Cena netto
980867100	1000	700	**4880,-**

087

STÓŁ ZE ZLEWEM DWUKOMOROWYM DRZWI SKRZYDŁOWE

H = 850 MM

- otwór pod baterią pomiędzy komorami ø 33 mm
- stół o D=600 mm posiada komory o wymiarach 400x400x250 mm
- stół o D =700 mm posiada komory o wymiarach 500x500x250 mm z wyjątkiem nr kat. 98 087 7 110 gdzie umieszczone są komory 400x500x250 mm w stołach 98 087 6 140, 98 087 6 150, 98 087 7 140, 98 087 7 150 troje drzwi skrzydłowych
- możliwe wycięcie otworu pod rozdrabniacz odpadów - dopłata
- możliwy montaż zamka
- korpus szafki nie posiada tylnej ściany

Nr kat.	W mm	D mm	Cena netto
980876110	1100		**4870,-**
980876120	1200		**5060,-**
980876130	1300	600	**5230,-**
980876140	1400		**5410,-**
980876150	1500		**5590,-**

Nr kat.	W mm	D mm	Cena netto
980877110	1100		**5070,-**
980877120	1200		**5260,-**
980877130	1300	700	**5460,-**
980877140	1400		**5640,-**
980877150	1500		**5830,-**

088

STÓŁ ZE ZLEWEM DWUKOMOROWYM DRZWI SKRZYDŁOWE

H = 850 MM

- otwór pod baterią pomiędzy komorami ø 33 mm
- stół o D=600 mm posiada komory o wymiarach 400x400x250 mm
- stół o D =700 mm posiada komory o wymiarach 500x500x250 mm, z wyjątkiem nr kat 98 088 7 110, gdzie umieszczone są komory 400x500x250 mm w stołach 98 088 6 140, 98 088 6 150, 98 088 7 140, 98 088 7 150 troje drzwi skrzydłowych
- możliwe wycięcie otworu pod rozdrabniacz odpadów - dopłata
- korpus szafki nie posiada tylnej ściany

Nr kat.	W mm	D mm	Cena netto
980886110	1100		**4870,-**
980886120	1200		**5060,-**
980886130	1300	600	**5230,-**
980886140	1400		**5410,-**
980886150	1500		**5590,-**

Nr kat.	W mm	D mm	Cena netto
980887110	1100		**5070,-**
980887120	1200		**5260,-**
980887130	1300	700	**5460,-**
980887140	1400		**5640,-**
980887150	1500		**5830,-**

089

STÓŁ ZE ZLEWEM DWUKOMOROWYM DRZWI SUWANE

H = 850 MM

- otwór pod baterią pomiędzy komorami ø 33 mm
- stół o D=600 mm posiada komory o wymiarach 400x400x250 mm
- stół o D =700 mm posiada komory o wymiarach 400x500x250 mm
- możliwe wycięcie otworu pod rozdrabniacz odpadów - dopłata
- możliwy montaż zamka
- korpus szafki nie posiada tylnej ściany

Nr kat.	W mm	D mm	Cena netto
980896100	1000	600	**4930,-**

Nr kat.	W mm	D mm	Cena netto
980897100	1000	700	**5180,-**

090

STÓŁ ZE ZLEWEM DWUKOMOROWYM DRZWI SUWANE

H = 850 MM

- otwór pod baterią pomiędzy komorami ø 33 mm
- stół o D=600 mm posiada komory o wymiarach 400x400x250 mm
- stół o D=700 mm posiada komory o wymiarach 500x500x250 mm z wyjątkiem nr kat. 98 090 7 110, gdzie umieszczone są komory o wymiarach 400x500x250 mm
- możliwe wycięcie otworu pod rozdrabniacz odpadów - dopłata, należy podać w której komorze
- możliwy montaż zamka
- korpus szafki nie posiada tylnej ściany

Nr kat.	W mm	D mm	Cena netto
980906110	1100		**5070,-**
980906120	1200		**5220,-**
980906130	1300		**5350,-**
980906140	1400		**5490,-**
980906150	1500	600	**5640,-**
980906160	1600		**5790,-**
980906170	1700		**5930,-**
980906180	1800		**6080,-**
980906190	1900		**6230,-**

Nr kat.	W mm	D mm	Cena netto
980907110	1100		**5330,-**
980907120	1200		**5490,-**
980907130	1300		**5640,-**
980907140	1400		**5810,-**
980907150	1500	700	**5940,-**
980907160	1600		**6100,-**
980907170	1700		**6280,-**
980907180	1800		**6440,-**
980907190	1900		**6590,-**

091

STÓŁ ZE ZLEWEM DWUKOMOROWYM DRZWI SUWANE

H = 850 MM

- otwór pod baterią pomiędzy komorami ø 33 mm
- stół o D=600 mm posiada komory o wymiarach 400x400x250 mm
- stół o D=700 mm posiada komory o wymiarach 500x500x250 mm z wyjątkiem nr kat. 98 091 7 110,
- gdzie umieszczone są komory o wymiarach 400x500x250 mm
- możliwe wycięcie otworu pod rozdrabniacz odpadów - dopłata, należy podać w której komorze
- możliwy montaż zamka
- korpus szafki nie posiada tylnej ściany

Nr kat.	W mm	D mm	Cena netto
980916110	1100		**5070,-**
980916120	1200		**5220,-**
980916130	1300		**5350,-**
980916140	1400		**5490,-**
980916150	1500	600	**5640,-**
980916160	1600		**5790,-**
980916170	1700		**5930,-**
980916180	1800		**6080,-**
980916190	1900		**6230,-**

Nr kat.	W mm	D mm	Cena netto
980917110	1100		**5330,-**
980917120	1200		**5490,-**
980917130	1300		**5640,-**
980917140	1400		**5810,-**
980917150	1500	700	**5940,-**
980917160	1600		**6100,-**
980917170	1700		**6280,-**
980917180	1800		**6440,-**
980917190	1900		**6590,-**

092

STÓŁ PRZYŚCIENNY Z OTWOREM NA ODPADKI

H = 850 MM

- stół spawany
- blat stołu z zagłębieniem
- gumowa osłonka otworu o wewnętrznej średnicy ø 140 mm

Nr kat.	W mm	D mm	Cena netto
980926080	800	600	**1630,-**
980926090	900		**1730,-**
980926100	1000		**1820,-**
980926110	1100		**1890,-**
980926120	1200		**1980,-**
980926130	1300		**2070,-**
980926140	1400		**2130,-**
980926150	1500		**2230,-**
980926160	1600		**2310,-**
980926170	1700		**2390,-**
980926180	1800		**2480,-**
980926190	1900		**2550,-**

Nr kat.	W mm	D mm	Cena netto
980927080	800	700	**1730,-**
980927090	900		**1820,-**
980927100	1000		**1900,-**
980927110	1100		**1990,-**
980927120	1200		**2080,-**
980927130	1300		**2180,-**
980927140	1400		**2270,-**
980927150	1500		**2350,-**
980927160	1600		**2450,-**
980927170	1700		**2530,-**
980927180	1800		**2610,-**
980927190	1900		**2720,-**

093

STÓŁ ZE ZLEWEM I OTWOREM NA ODPADKI

H = 850 MM

- stół spawany
- gumowa osłona otworu o wewnętrznej. średnicy ø 140 mm
- stół o D=600 mm posiada komorę o wymiarach 400x400x250 mm
- stół o D=700 mm posiada komorę o wymiarach 500x500x250 mm, z wyjątkiem W = 1000 i W = 1100, gdzie umieszczone są komory o wymiarach 400x500x250 mm
- otwór pod baterię na środku komory ø 33 mm

Nr kat.	W mm	D mm	Cena netto
980936100	1000	600	**2460,-**
980936110	1100		**2550,-**
980936120	1200		**2610,-**
980936130	1300		**2690,-**
980936140	1400		**2770,-**
980936150	1500		**2860,-**
980936160	1600		**2940,-**
980936170	1700		**3010,-**
980936180	1800		**3070,-**
980936190	1900		**3150,-**

Nr kat.	W mm	D mm	Cena netto
980937100	1000	700	**2550,-**
980937110	1100		**2630,-**
980937120	1200		**2720,-**
980937130	1300		**2800,-**
980937140	1400		**2880,-**
980937150	1500		**2970,-**
980937160	1600		**3050,-**
980937170	1700		**3130,-**
980937180	1800		**3230,-**
980937190	1900		**3310,-**

094

STÓŁ ZE ZLEWEM I OTWOREM NA ODPADKI

H = 850 MM

- stół spawany
- gumowa osłona otworu o wew. średnicy ø 140 mm
- stół o D=600 mm posiada komorę o wym. 400x400x250 mm
- stół o D=700 mm posiada komorę o wym. 500x500x250 mm z wyjątkiem W = 1000 i W = 1100, gdzie umieszczone są komory o wymiarach 400x500x250 mm
- otwór pod baterię na środku komory ø 33 mm

Nr kat.	W mm	D mm	Cena netto
980946100	1000	600	**2460,-**
980946110	1100		**2550,-**
980946120	1200		**2610,-**
980946130	1300		**2690,-**
980946140	1400		**2770,-**
980946150	1500		**2860,-**
980946160	1600		**2940,-**
980946170	1700		**3010,-**
980946180	1800		**3070,-**
980946190	1900		**3150,-**

Nr kat.	W mm	D mm	Cena netto
980947100	1000	700	**2550,-**
980947110	1100		**2630,-**
980947120	1200		**2720,-**
980947130	1300		**2800,-**
980947140	1400		**2880,-**
980947150	1500		**2970,-**
980947160	1600		**3050,-**
980947170	1700		**3130,-**
980947180	1800		**3230,-**
980947190	1900		**3310,-**

095

STÓŁ ZE ZLEWEM JEDNOKOMOROWYM I MIEJSCEM NA LODÓWKĘ LUB ZMYWARKĘ

H = 900 MM

- stół skręcany do samodzielnego montażu
- nogi łączone za pomocą śrub
- meble wysyłane w formie rozłożonej
- otwór pod baterię na środku komory ø 33 mm
- stół o D=600 mm posiada komorę o wymiarach 400x400x250 mm
- stół o D=700 mm posiada komorę o wymiarach 500x500x250 mm, z wyjątkiem 98 095 7 120, gdzie umieszczona jest komora 400x500x250 mm
- możliwe wycięcie otworu pod rozdrabniacz odpadów - dopłata

Nr kat.	W mm	D mm	Cena netto
980956120	1200	600	**2580,-**
980956130	1300		**2680,-**
980956140	1400		**2760,-**
980956150	1500		**2850,-**
980956160	1600		**2940,-**
980956170	1700		**3030,-**
980956180	1800		**3120,-**
980956190	1900		**3210,-**

Nr kat.	W mm	D mm	Cena netto
980957120	1200	700	**2690,-**
980957130	1300		**2800,-**
980957140	1400		**2890,-**
980957150	1500		**3010,-**
980957160	1600		**3090,-**
980957170	1700		**3190,-**
980957180	1800		**3270,-**
980957190	1900		**3370,-**

096

STÓŁ ZE ZLEWEM JEDNOKOMOROWYM I MIEJSCEM NA LODÓWKĘ LUB ZMYWARKĘ

H = 900 MM

- stół skręcany do samodzielnego montażu
- nogi łączone za pomocą śrub
- meble wysyłane w formie rozłożonej
- otwór pod baterię na środku komory ø 33 mm
- stół o D=600 mm posiada komorę o wymiarach 400x400x250 mm
- stół o D=700 mm posiada komorę o wymiarach 500x500x250 mm, z wyjątkiem 98 096 7 120, gdzie umieszczona jest komora 400x500x250 mm
- możliwe wycięcie otworu pod rozdrabniacz odpadów - dopłata

Nr kat.	W mm	D mm	Cena netto
980966120	1200	600	**2580,-**
980966130	1300		**2680,-**
980966140	1400		**2760,-**
980966150	1500		**2850,-**
980966160	1600		**2940,-**
980966170	1700		**3030,-**
980966180	1800		**3120,-**
980966190	1900		**3210,-**

Nr kat.	W mm	D mm	Cena netto
980967120	1200	700	**2690,-**
980967130	1300		**2800,-**
980967140	1400		**2890,-**
980967150	1500		**3010,-**
980967160	1600		**3090,-**
980967170	1700		**3190,-**
980967180	1800		**3270,-**
980967190	1900		**3370,-**

097

STÓŁ ZE ZLEWEM JEDNOKOMOROWYM Z SZAFKĄ I PÓŁKĄ

H = 850 MM

- przestawna półka wewnątrz szafki
- otwór pod baterię na środku komory ø 33 mm
- stół o D=600 mm posiada komorę 400x400x250 mm
- stół o D=700 posiada komorę 500x500x250 mm z wyjątkiem nr kat. 98 097 7 100 i 98 097 7 110, gdzie umieszczone są komory o wymiarach 400x500x250 mm
- możliwe wycięcie otworu pod rozdrabniacz odpadów - dopłata
- możliwy montaż zamka

Nr kat.	W mm	D mm	Cena netto
980976100	1000	600	**3740,-**
980976110	1100		**3830,-**
980976120	1200		**3930,-**
980976130	1300		**4020,-**
980976140	1400		**4130,-**
980976150	1500		**4230,-**
980976160	1600		**4350,-**
980976170	1700		**4450,-**
980976180	1800		**4550,-**
980976190	1900		**4630,-**

Nr kat.	W mm	D mm	Cena netto
980977100	1000	700	**3930,-**
980977110	1100		**4020,-**
980977120	1200		**4140,-**
980977130	1300		**4260,-**
980977140	1400		**4370,-**
980977150	1500		**4480,-**
980977160	1600		**4600,-**
980977170	1700		**4690,-**
980977180	1800		**4800,-**
980977190	1900		**4930,-**

098

STÓŁ ZE ZLEWEM JEDNOKOMOROWYM Z SZAFKĄ I PÓŁKĄ

H = 850 MM

- przestawna półka wewnątrz szafki
- otwór pod baterię na środku komory ø 33 mm
- stół o D=600 mm posiada komorę 400x400x250 mm
- stół o D=700 posiada komorę 500x500x250 mm, z wyjątkiem nr kat. 98 098 7 100 i 98 098 7 110, gdzie umieszczone są komory o wymiarach 400x500x250 mm
- możliwe wycięcie otworu pod rozdrabniacz odpadów - dopłata
- możliwy montaż zamka

Nr kat.	W mm	D mm	Cena netto
980986100	1000	600	**3740,-**
980986110	1100		**3830,-**
980986120	1200		**3930,-**
980986130	1300		**4020,-**
980986140	1400		**4130,-**
980986150	1500		**4230,-**
980986160	1600		**4350,-**
980986170	1700		**4450,-**
980986180	1800		**4550,-**
980986190	1900		**4630,-**

Nr kat.	W mm	D mm	Cena netto
980987100	1000	700	**3930,-**
980987110	1100		**4020,-**
980987120	1200		**4140,-**
980987130	1300		**4260,-**
980987140	1400		**4370,-**
980987150	1500		**4480,-**
980987160	1600		**4600,-**
980987170	1700		**4690,-**
980987180	1800		**4800,-**
980987190	1900		**4930,-**

099

STÓŁ ZE ZLEWEM JEDNOKOMOROWYM Z BLOKIEM DWÓCH SZUFLAD I PÓŁKĄ

H = 850 MM

- głębokość szuflad 200 mm
- otwór pod baterię na środku komory ø 33 mm
- stół o D=600 mm posiada komorę 400x400x250 mm
- stół o D=700 posiada komorę 500x500x250 mm, z wyjątkiem nr kat. 98 099 7 100 i 98 099 7 110, gdzie umieszczone są komory o wymiarach 400x500x250 mm
- możliwe wycięcie otworu pod rozdrabniacz odpadów - dopłata
- możliwy montaż zamka

Nr kat.	W mm	D mm	Cena netto
980996100	1000	600	**4110,-**
980996110	1100		**4220,-**
980996120	1200		**4320,-**
980996130	1300		**4430,-**
980996140	1400		**4510,-**
980996150	1500		**4630,-**
980996160	1600		**4710,-**
980996170	1700		**4830,-**
980996180	1800		**4930,-**
980996190	1900		**5040,-**

Nr kat.	W mm	D mm	Cena netto
980997100	1000	700	**4370,-**
980997110	1100		**4480,-**
980997120	1200		**4600,-**
980997130	1300		**4700,-**
980997140	1400		**4830,-**
980997150	1500		**4930,-**
980997160	1600		**5050,-**
980997170	1700		**5130,-**
980997180	1800		**5240,-**
980997190	1900		**5350,-**

100

STÓŁ ZE ZLEWEM JEDNOKOMOROWYM Z BLOKIEM DWÓCH SZUFLAD I PÓŁKĄ

H = 850 MM

- głębokość szuflad 200 mm
- otwór pod baterię na środku komory ø 33 mm
- stół o D=600 mm posiada komorę 400x400x250 mm
- stół o D=700 posiada komorę 500x500x250 mm, z wyjątkiem nr kat. 98 100 7 100 i 98 100 7 110, gdzie umieszczone są komory o wymiarach 400x500x250 mm
- możliwe wycięcie otworu pod rozdrabniacz odpadów - dopłata
- możliwy montaż zamka

Nr kat.	W mm	D mm	Cena netto
981006100	1000	600	**4110,-**
981006110	1100		**4220,-**
981006120	1200		**4320,-**
981006130	1300		**4430,-**
981006140	1400		**4510,-**
981006150	1500		**4630,-**
981006160	1600		**4710,-**
981006170	1700		**4830,-**
981006180	1800		**4930,-**
981006190	1900		**5040,-**

Nr kat.	W mm	D mm	Cena netto
981007100	1000	700	**4370,-**
981007110	1100		**4480,-**
981007120	1200		**4600,-**
981007130	1300		**4700,-**
981007140	1400		**4830,-**
981007150	1500		**4930,-**
981007160	1600		**5050,-**
981007170	1700		**5130,-**
981007180	1800		**5240,-**
981007190	1900		**5350,-**

236

STÓŁ ZE ZLEWEM JEDNOKOMOROWYM Z BLOKIEM TRZECH SZUFLAD I PÓŁKĄ

H = 850 MM

- głębokość szuflad 150 mm
- otwór pod baterię na środku komory ø 33 mm
- stół o D=600 mm posiada komorę 400x400x250 mm
- stół o D=700 posiada komorę 500x500x250 mm, z wyjątkiem nr kat. 98 236 7 100 i 98 236 7 110, gdzie umieszczone są komory o wymiarach 400x500x250 mm
- możliwe wycięcie otworu pod rozdrabniacz odpadów - dopłata
- możliwy montaż zamka

Nr kat.	W mm	D mm	Cena netto
982366100	1000	600	**5460,-**
982366110	1100		**5560,-**
982366120	1200		**5680,-**
982366130	1300		**5790,-**
982366140	1400		**5910,-**
982366150	1500		**6010,-**
982366160	1600		**6110,-**
982366170	1700		**6250,-**
982366180	1800		**6350,-**
982366190	1900		**6460,-**

Nr kat.	W mm	D mm	Cena netto
982367100	1000	700	**5790,-**
982367110	1100		**5910,-**
982367120	1200		**6010,-**
982367130	1300		**6160,-**
982367140	1400		**6260,-**
982367150	1500		**6410,-**
982367160	1600		**6510,-**
982367170	1700		**6610,-**
982367180	1800		**6760,-**
982367190	1900		**6870,-**

237

STÓŁ ZE ZLEWEM JEDNOKOMOROWYM Z BLOKIEM TRZECH SZUFLAD I PÓŁKĄ

H = 850 MM

- głębokość szuflad 150 mm
- otwór pod baterię na środku komory ø 33 mm
- stół o D=600 mm posiada komorę 400x400x250 mm
- stół o D=700 posiada komorę 500x500x250 mm, z wyjątkiem nr kat. 98 237 7 100 i 98 237 7 110, gdzie umieszczone są komory o wymiarach 400x500x250 mm
- możliwe wycięcie otworu pod rozdrabniacz odpadów - dopłata
- możliwy montaż zamka

Nr kat.	W mm	D mm	Cena netto
982376100	1000	600	**5460,-**
982376110	1100		**5560,-**
982376120	1200		**5680,-**
982376130	1300		**5790,-**
982376140	1400		**5910,-**
982376150	1500		**6010,-**
982376160	1600		**6110,-**
982376170	1700		**6250,-**
982376180	1800		**6350,-**
982376190	1900		**6460,-**

Nr kat.	W mm	D mm	Cena netto
982377100	1000	700	**5790,-**
982377110	1100		**5910,-**
982377120	1200		**6010,-**
✆	1300		**6160,-**
982377140	1400		**6260,-**
982377150	1500		**6410,-**
982377160	1600		**6510,-**
982377170	1700		**6610,-**
982377180	1800		**6760,-**
982377190	1900		**6870,-**

101

STÓŁ ZE ZLEWEM DWUKOMOROWYM I OTWOREM NA ODPADKI

H = 850 MM

- gumowa osłona otworu o wewnętrznej średnicy ø 140 mm
- otwór pod baterię pomiędzy komorami ø 33 mm
- stół o D=600 mm posiada komory o wymiarach 400x400x250 mm
- stół o D=700 mm posiada komory o wymiarach 500x500x250 mm, z wyjątkiem W = 1400 i W = 1500 mm, gdzie umieszczone są komory o wymiarach 400x500x250 mm

Nr kat.	W mm	D mm	Cena netto
981016140	1400	600	**3230,-**
981016150	1500		**3310,-**
981016160	1600		**3370,-**
981016170	1700		**3450,-**
981016180	1800		**3530,-**
981016190	1900		**3610,-**

Nr kat.	W mm	D mm	Cena netto
981017140	1400	700	**3330,-**
981017150	1500		**3420,-**
981017160	1600		**3500,-**
981017170	1700		**3580,-**
981017180	1800		**3650,-**
981017190	1900		**3750,-**

102

STÓŁ ZE ZLEWEM DWUKOMOROWYM I OTWOREM NA ODPADKI

H = 850 MM

- gumowa osłona otworu o wewnętrznej średnicy ø 140 mm
- otwór pod baterię pomiędzy komorami ø 33 mm
- stół o D=600 mm posiada komory o wymiarach 400x400x250 mm
- stół o D=700 mm posiada komory o wymiarach 500x500x250 mm, z wyjątkiem W = 1400 i W = 1500 mm, gdzie umieszczone są komory o wymiarach 400x500x250 mm

Nr kat.	W mm	D mm	Cena netto
981026140	1400	600	**3230,-**
981026150	1500		**3310,-**
981026160	1600		**3370,-**
981026170	1700		**3450,-**
981026180	1800		**3530,-**
981026190	1900		**3610,-**

Nr kat.	W mm	D mm	Cena netto
981027140	1400	700	**3330,-**
981027150	1500		**3420,-**
981027160	1600		**3500,-**
981027170	1700		**3580,-**
981027180	1800		**3650,-**
981027190	1900		**3750,-**

103

STÓŁ ZE ZLEWEM DWUKOMOROWYM Z MIEJSCEM NA LODÓWKĘ LUB ZMYWARKĘ

H = 900 MM

- stół spawany
- otwór pod baterię pomiędzy ø 33 mm
- stół o D=600 mm posiada komory o wymiarach 400x400x250 mm
- stół o D=700 mm posiada komory o wymiarach 500x500x250 mm, z wyjątkiem 98 103 7 160, 98 103 7 170, gdzie umieszczone są komory o wymiarach 400x500x250 mm
- możliwe wycięcie otworu pod rozdrabniacz odpadów - dopłata, należy podać w której komorze

Nr kat.	W mm	D mm	Cena netto
981036160	1600	600	**3460,-**
981036170	1700		**3550,-**
981036180	1800		**3630,-**
981036190	1900		**3720,-**
981036200	2000		**3830,-**
981036210	2100		**3920,-**
981036220	2200		**4020,-**
981036230	2300		**4140,-**
981036240	2400		**4290,-**

Nr kat.	W mm	D mm	Cena netto
981037160	1600	700	**3610,-**
981037170	1700		**3700,-**
981037180	1800		**3800,-**
981037190	1900		**3890,-**
981037200	2000		**4010,-**
981037210	2100		**4130,-**
981037220	2200		**4270,-**
981037230	2300		**4400,-**
981037240	2400		**4570,-**

104

STÓŁ ZE ZLEWEM DWUKOMOROWYM Z MIEJSCEM NA LODÓWKĘ LUB ZMYWARKĘ

H = 900 MM

- stół spawany
- otwór pod baterię pomiędzy ø 33 mm
- stół o D=600 mm posiada komory o wymiarach 400x400x250 mm
- stół o D=700 mm posiada komory o wymiarach 500x500x250 mm, z wyjątkiem 98 104 7 160, 98 104 7 170, gdzie umieszczone są komory o wymiarach 400x500x250 mm
- możliwe wycięcie otworu pod rozdrabniacz odpadów - dopłata, należy podać w której komorze

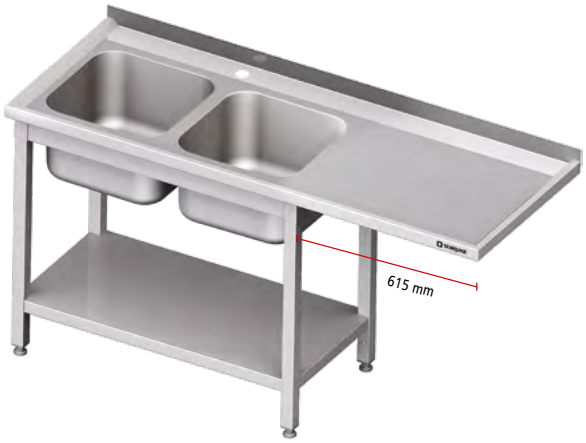

Nr kat.	W mm	D mm	Cena netto
981046160	1600	600	**3460,-**
981046170	1700		**3550,-**
981046180	1800		**3630,-**
981046190	1900		**3720,-**
981046200	2000		**3830,-**
981046210	2100		**3920,-**
981046220	2200		**4020,-**
981046230	2300		**4140,-**
981046240	2400		**4290,-**

Nr kat.	W mm	D mm	Cena netto
981047160	1600	700	**3610,-**
981047170	1700		**3700,-**
981047180	1800		**3800,-**
981047190	1900		**3890,-**
981047200	2000		**4010,-**
981047210	2100		**4130,-**
981047220	2200		**4270,-**
981047230	2300		**4400,-**
981047240	2400		**4570,-**

105

STÓŁ ZE ZLEWEM DWUKOMOROWYM Z SZAFKĄ I PÓŁKĄ

H = 850 MM

- przestawna półka wewnątrz szafki
- otwór pod baterię pomiędzy komorami ø 33 mm
- stół o D=600 mm posiada komory o wymiarach 400x400x250 mm
- stół o D=700 mm posiada komory o wymiarach 500x500x250 mm, z wyjątkiem 98 105 7 140, 98 105 7 150, gdzie umieszczone są komory o wymiarach 400x500x250 mm
- możliwe wycięcie otworu pod rozdrabniacz odpadów - dopłata, należy podać w której komorze
- możliwy montaż zamka

Nr kat.	W mm	D mm	Cena netto
981056140	1400	600	**5370,-**
981056150	1500		**5490,-**
981056160	1600		**5610,-**
981056170	1700		**5730,-**
981056180	1800		**5840,-**
981056190	1900		**5980,-**

Nr kat.	W mm	D mm	Cena netto
981057140	1400	700	**5630,-**
981057150	1500		**5750,-**
981057160	1600		**5910,-**
981057170	1700		**6040,-**
981057180	1800		**6170,-**
981057190	1900		**6300,-**

106

STÓŁ ZE ZLEWEM DWUKOMOROWYM Z SZAFKĄ I PÓŁKĄ

H = 850 MM

- przestawna półka wewnątrz szafki
- otwór pod baterię pomiędzy komorami ø 33 mm
- stół o D=600 mm posiada komory o wymiarach 400x400x250 mm
- stół o D=700 mm posiada komory o wymiarach 500x500x250 mm, z wyjątkiem 98 106 7 140, 98 106 7 150, gdzie umieszczone są komory o wymiarach 400x500x250 mm
- możliwe wycięcie otworu pod rozdrabniacz odpadów - dopłata, należy podać w której komorze
- możliwy montaż zamka

Nr kat.	W mm	D mm	Cena netto
981066140	1400	600	**5370,-**
981066150	1500		**5490,-**
981066160	1600		**5610,-**
981066170	1700		**5730,-**
981066180	1800		**5840,-**
981066190	1900		**5980,-**

Nr kat.	W mm	D mm	Cena netto
981067140	1400	700	**5630,-**
981067150	1500		**5750,-**
981067160	1600		**5910,-**
981067170	1700		**6040,-**
981067180	1800		**6170,-**
981067190	1900		**6300,-**

107

STÓŁ ZE ZLEWEM DWUKOMOROWYM Z BLOKIEM DWÓCH SZUFLAD I PÓŁKĄ

H = 850 MM

- głębokość szuflad 200 mm
- otwór pod baterię pomiędzy komorami ø 33 mm
- stół o D=600 mm posiada komory o wymiarach 400x400x250 mm
- stół o D=700 mm posiada komory o wymiarach 500x500x250 mm, z wyjątkiem 98 107 7 140, 98 107 7 150, gdzie umieszczone są komory o wymiarach 400x500x250 mm
- możliwe wycięcie otworu pod rozdrabniacz odpadów - dopłata, należy podać w której komorze
- możliwy montaż zamka

Nr kat.	W mm	D mm	Cena netto
981076140	1400	600	**5220,-**
981076150	1500		**5330,-**
981076160	1600		**5440,-**
981076170	1700		**5550,-**
981076180	1800		**5640,-**
981076190	1900		**5740,-**

Nr kat.	W mm	D mm	Cena netto
981077140	1400	700	**5500,-**
981077150	1500		**5630,-**
981077160	1600		**5740,-**
981077170	1700		**5890,-**
981077180	1800		**5990,-**
981077190	1900		**6100,-**

108

STÓŁ ZE ZLEWEM DWUKOMOROWYM Z BLOKIEM DWÓCH SZUFLAD I PÓŁKĄ

H = 850 MM

- głębokość szuflad 200 mm
- otwór pod baterię pomiędzy komorami ø 33 mm
- stół o D=600 mm posiada komory o wymiarach 400x400x250 mm
- stół o D=700 mm posiada komory o wymiarach 500x500x250 mm, z wyjątkiem 98 108 7 140, 98 108 7 150, gdzie umieszczone są komory o wymiarach 400x500x250 mm
- możliwe wycięcie otworu pod rozdrabniacz odpadów - dopłata, należy podać w której komorze
- możliwy montaż zamka

Nr kat.	W mm	D mm	Cena netto
981086140	1400	600	**5220,-**
981086150	1500		**5330,-**
981086160	1600		**5440,-**
981086170	1700		**5550,-**
981086180	1800		**5640,-**
981086190	1900		**5740,-**

Nr kat.	W mm	D mm	Cena netto
981087140	1400	700	**5500,-**
981087150	1500		**5630,-**
981087160	1600		**5740,-**
981087170	1700		**5890,-**
981087180	1800		**5990,-**
981087190	1900		**6100,-**

109

STÓŁ ZE ZLEWEM DWUKOMOROWYM Z BLOKIEM TRZECH SZUFLAD I PÓŁKĄ

H = 850 MM

- głębokość szuflad 150 mm
- otwór pod baterię pomiędzy komorami ø 33 mm
- stół o D=600 mm posiada komory o wymiarach 400x400x250 mm
- stół o D=700 mm posiada komory o wymiarach 500x500x250 mm, z wyjątkiem 98 109 7 140, 98 109 7 150, gdzie umieszczone są komory o wymiarach 400x500x250 mm
- możliwe wycięcie otworu pod rozdrabniacz odpadów - dopłata, należy podać w której komorze
- możliwy montaż zamka

Nr kat.	W mm	D mm	Cena netto
981096140	1400	600	**5840,-**
981096150	1500		**5940,-**
981096160	1600		**6070,-**
981096170	1700		**6180,-**
981096180	1800		**6280,-**
981096190	1900		**6370,-**

Nr kat.	W mm	D mm	Cena netto
981097140	1400	700	**6180,-**
981097150	1500		**6320,-**
981097160	1600		**6440,-**
981097170	1700		**6550,-**
981097180	1800		**6670,-**
981097190	1900		**6780,-**

110

STÓŁ ZE ZLEWEM DWUKOMOROWYM Z BLOKIEM TRZECH SZUFLAD I PÓŁKĄ

H = 850 MM

- głębokość szuflad 150 mm
- otwór pod baterię pomiędzy komorami ø 33 mm
- stół o D=600 mm posiada komory o wymiarach 400x400x250 mm
- stół o D=700 mm posiada komory o wymiarach 500x500x250 mm, z wyjątkiem 98 110 7 140, 98 110 7 150, gdzie umieszczone są komory o wymiarach 400x500x250 mm
- możliwe wycięcie otworu pod rozdrabniacz odpadów - dopłata, należy podać w której komorze
- możliwy montaż zamka

Nr kat.	W mm	D mm	Cena netto
981106140	1400	600	**5840,-**
981106150	1500		**5940,-**
981106160	1600		**6070,-**
981106170	1700		**6180,-**
981106180	1800		**6280,-**
981106190	1900		**6370,-**

Nr kat.	W mm	D mm	Cena netto
981107140	1400	700	**6180,-**
981107150	1500		**6320,-**
981107160	1600		**6440,-**
981107170	1700		**6550,-**
981107180	1800		**6670,-**
981107190	1900		**6780,-**

111

STÓŁ ZE ZLEWEM TRZYKOMOROWYM BEZ PÓŁKI

H = 850 MM

- stół spawany
- otwory pod baterię o ø 33 mm jak na zdjęciu
- stół o D=600 mm posiada komory o wymiarach 400x400x250 mm
- stoły o D=700 mm nr kat. 98 111 7 150, 98 111 7 160, 98 111 7 170 posiadają komory o wymiarach 400x500x250 mm, pozostałe o wymiarach 500x500x250 mm
- możliwe wycięcie otworu pod rozdrabniacz odpadów - dopłata, należy podać w której komorze

Nr kat.	W mm	D mm	Cena netto
981116150	1500		**4390,-**
981116160	1600		**4490,-**
981116170	1700	600	**4580,-**
981116180	1800		**4670,-**
981116190	1900		**4770,-**

Nr kat.	W mm	D mm	Cena netto
981117150	1500		**4550,-**
981117160	1600		**4650,-**
981117170	1700	700	**4750,-**
981117180	1800		**4860,-**
981117190	1900		**4960,-**

112

STÓŁ ZE ZLEWEM TRZYKOMOROWYM BEZ PÓŁKI

H = 850 MM

- stół spawany
- otwory pod baterię o ø 33 mm jak na zdjęciu
- stół o D=600 mm posiada komory o wymiarach 400x400x250 mm
- stoły o D=700 mm nr kat. 98 112 7 150, 98 112 7 160, 98 112 7 170 posiadają komory o wymiarach 400x500x250 mm, pozostałe o wymiarach 500x500x250 mm
- możliwe wycięcie otworu pod rozdrabniacz odpadów - dopłata; należy podać w której komorze

Nr kat.	W mm	D mm	Cena netto
981126150	1500		**4390,-**
981126160	1600		**4490,-**
981126170	1700	600	**4580,-**
981126180	1800		**4670,-**
981126190	1900		**4770,-**

Nr kat.	W mm	D mm	Cena netto
981127150	1500		**4550,-**
981127160	1600		**4650,-**
981127170	1700	700	**4750,-**
981127180	1800		**4860,-**
981127190	1900		**4960,-**

113

STÓŁ ZE ZLEWEM TRZYKOMOROWYM Z PÓŁKĄ

H = 850 MM

- stół skręcany do samodzielnego montażu
- nogi łączone za pomocą śrub
- meble wysyłane w formie rozłożonej
- otwory pod baterię o ø 33 mm jak na zdjęciu
- stół o D=600 mm posiada komory o wymiarach 400x400x250 mm
- stoły o D=700 mm nr kat. 98 113 7 150, 98 113 7 160, 98 113 7 170 posiadają komory o wymiarach 400x500x250 mm, pozostałe o wymiarach 500x500x250 mm
- możliwe wycięcie otworu pod rozdrabniacz odpadów - dopłata, należy podać w której komorze

Nr kat.	W mm	D mm	Cena netto
981136150	1500		**4700,-**
981136160	1600		**4830,-**
981136170	1700	600	**4930,-**
981136180	1800		**5050,-**
981136190	1900		**5170,-**

Nr kat.	W mm	D mm	Cena netto
981137150	1500		**4930,-**
981137160	1600		**5050,-**
981137170	1700	700	**5170,-**
981137180	1800		**5310,-**
981137190	1900		**5420,-**

114

STÓŁ ZE ZLEWEM TRZYKOMOROWYM Z PÓŁKĄ

H = 850 MM

- stół skręcany do samodzielnego montażu
- nogi łączone za pomocą śrub
- meble wysyłane w formie rozłożonej
- otwory pod baterię o ø 33 mm jak na zdjęciu
- stół o D=600 mm posiada komory o wymiarach 400x400x250 mm
- stoły o D=700 mm nr kat. 98 114 7 150, 98 114 7 160, 98 114 7 170 posiadają komory o wymiarach 400x500x250 mm, pozostałe o wymiarach 500x500x250 mm
- możliwe wycięcie otworu pod rozdrabniacz odpadów - dopłata, należy podać w której komorze

Nr kat.	W mm	D mm	Cena netto
981146150	1500		**4700,-**
981146160	1600		**4830,-**
981146170	1700	600	**4930,-**
981146180	1800		**5050,-**
981146190	1900		**5170,-**

Nr kat.	W mm	D mm	Cena netto
981147150	1500		**4930,-**
981147160	1600		**5050,-**
981147170	1700	700	**5170,-**
981147180	1800		**5310,-**
981147190	1900		**5420,-**

469

STÓŁ ZAŁADOWCZY PRAWY BEZ PÓŁKI DO ZMYWARKI KAPTUROWEJ STALGAST MODEL: 803021, 803035, 803036, 803037

H = 880 MM

- stół skręcany do samodzielnego montażu
- nogi łączone za pomocą śrub
- meble wysyłane w formie rozłożonej
- stoły posiadają komorę o wymiarach 400x400x250 mm
- otwór pod baterię na środku komory ø 33 mm
- możliwe wycięcia otworu pod rozdrabniacz odpadów – dopłata

Nr kat.	W mm	D mm	Cena netto
984697080	800		**2550,-**
984697090	900		**2650,-**
984697100	1000		**2760,-**
984697110	1100	750	**2870,-**
984697120	1200		**2970,-**
984697130	1300		**3070,-**
984697140	1400		**3210,-**

238

STÓŁ ZAŁADOWCZY PRAWY BEZ PÓŁKI DO ZMYWARKI KAPTUROWEJ SILANOS

H = 900 MM

- stół skręcany do samodzielnego montażu
- nogi łączone za pomocą śrub
- meble wysyłane w formie rozłożonej
- stoły posiadają komorę o wymiarach 400x400x250 mm
- otwór pod baterię na środku komory ø 33 mm
- możliwe wycięcia otworu pod rozdrabniacz odpadów – dopłata

Nr kat.	W mm	D mm	Cena netto
982387080	800		**2550,-**
982387090	900		**2650,-**
982387100	1000		**2760,-**
982387110	1100	730	**2870,-**
982387120	1200		**2970,-**
982387130	1300		**3070,-**
982387140	1400		**3210,-**

470

STÓŁ ZAŁADOWCZY LEWY BEZ PÓŁKI DO ZMYWARKI KAPTUROWEJ STALGAST MODEL: 803021, 803035, 803036, 803037

H = 880 MM

- stół skręcany do samodzielnego montażu
- nogi łączone za pomocą śrub
- meble wysyłane w formie rozłożonej
- stoły posiadają komorę o wymiarach 400x400x250 mm
- otwór pod baterię na środku komory ø 33 mm
- możliwe wycięcie otworu pod rozdrabniacz odpadów – dopłata

Nr kat.	W mm	D mm	Cena netto
984707080	800		**2550,-**
984707090	900		**2650,-**
984707100	1000		**2760,-**
984707110	1100	750	**2870,-**
984707120	1200		**2970,-**
984707130	1300		**3070,-**
984707140	1400		**3210,-**

239

STÓŁ ZAŁADOWCZY LEWY BEZ PÓŁKI DO ZMYWARKI KAPTUROWEJ SILANOS

H = 900 MM

- stół skręcany do samodzielnego montażu
- nogi łączone za pomocą śrub
- meble wysyłane w formie rozłożonej
- stoły posiadają komorę o wymiarach 400x400x250 mm
- otwór pod baterię na środku komory ø 33 mm
- możliwe wycięcie otworu pod rozdrabniacz odpadów – dopłata

Nr kat.	W mm	D mm	Cena netto
982397080	800		**2550,-**
982397090	900		**2650,-**
982397100	1000		**2760,-**
982397110	1100	730	**2870,-**
982397120	1200		**2970,-**
982397130	1300		**3070,-**
982397140	1400		**3210,-**

471

STÓŁ ZAŁADOWCZY PRAWY Z PÓŁKĄ DO ZMYWARKI KAPTUROWEJ STALGAST MODEL: 803021, 803035, 803036, 803037

H = 880 MM

- stół skręcany do samodzielnego montażu
- nogi łączone za pomocą śrub
- meble wysyłane w formie rozłożonej
- stoły posiadają komorę o wymiarach 400x400x250 mm
- otwór pod baterię na środku komory ø 33 mm
- możliwe wycięcie otworu pod rozdrabniacz odpadów – dopłata

Nr kat.	W mm	D mm	Cena netto
984717080	800		**2680,-**
984717090	900		**2800,-**
984717100	1000		**2930,-**
984717110	1100	750	**3050,-**
984717120	1200		**3150,-**
984717130	1300		**3310,-**
984717140	1400		**3420,-**

240

STÓŁ ZAŁADOWCZY PRAWY Z PÓŁKĄ DO ZMYWARKI KAPTUROWEJ SILANOS

H = 900 MM

- stół skręcany do samodzielnego montażu
- nogi łączone za pomocą śrub
- meble wysyłane w formie rozłożonej
- stoły posiadają komorę o wymiarach 400x400x250 mm
- otwór pod baterię na środku komory ø 33 mm
- możliwe wycięcie otworu pod rozdrabniacz odpadów – dopłata

Nr kat.	W mm	D mm	Cena netto
982407080	800		**2680,-**
982407090	900		**2800,-**
982407100	1000		**2930,-**
982407110	1100	730	**3050,-**
982407120	1200		**3150,-**
982407130	1300		**3310,-**
982407140	1400		**3420,-**

472

STÓŁ ZAŁADOWCZY LEWY Z PÓŁKĄ DO ZMYWARKI KAPTUROWEJ STALGAST MODEL: 803021, 803035, 803036, 803037

H = 880 MM

- stół skręcany do samodzielnego montażu
- nogi łączone za pomocą śrub
- meble wysyłane w formie rozłożonej
- stoły posiadają komorę o wymiarach 400x400x250 mm
- otwór pod baterię na środku komory ø 33 mm
- możliwe wycięcie otworu pod rozdrabniacz odpadów – dopłata

Nr kat.	W mm	D mm	Cena netto
984727080	800		**2680,-**
984727090	900		**2800,-**
984727100	1000		**2930,-**
984727110	1100	750	**3050,-**
984727120	1200		**3150,-**
984727130	1300		**3310,-**
984727140	1400		**3420,-**

241

STÓŁ ZAŁADOWCZY LEWY Z PÓŁKĄ DO ZMYWARKI KAPTUROWEJ SILANOS

H = 900 MM

- stół skręcany do samodzielnego montażu
- nogi łączone za pomocą śrub
- meble wysyłane w formie rozłożonej
- stoły posiadają komorę o wymiarach 400x400x250 mm
- otwór pod baterię na środku komory ø 33 mm
- możliwe wycięcie otworu pod rozdrabniacz odpadów – dopłata

Nr kat.	W mm	D mm	Cena netto
982417080	800		**2680,-**
982417090	900		**2800,-**
982417100	1000		**2930,-**
982417110	1100	730	**3050,-**
982417120	1200		**3150,-**
982417130	1300		**3310,-**
982417140	1400		**3420,-**

473

STÓŁ WYŁADOWCZY PRAWY BEZ PÓŁKI DO ZMYWARKI KAPTUROWEJ STALGAST MODEL: 803021, 803035, 803036, 803037

H = 880 MM

- stół skręcany do samodzielnego montażu
- nogi łączone za pomocą śrub
- meble wysyłane w formie rozłożonej
- możliwy montaż zamka

Nr kat.	W mm	D mm	Cena netto
984737080	800		**2010,-**
984737090	900		**2100,-**
984737100	1000		**2220,-**
984737110	1100	750	**2330,-**
984737120	1200		**2410,-**
984737130	1300		**2510,-**
984737140	1400		**2610,-**

242

STÓŁ WYŁADOWCZY PRAWY BEZ PÓŁKI DO ZMYWARKI KAPTUROWEJ SILANOS

H = 900 MM

- stół skręcany do samodzielnego montażu
- nogi łączone za pomocą śrub
- meble wysyłane w formie rozłożonej

Nr kat.	W mm	D mm	Cena netto
982427080	800		**2010,-**
982427090	900		**2100,-**
982427100	1000		**2220,-**
982427110	1100	730	**2330,-**
982427120	1200		**2410,-**
982427130	1300		**2510,-**
982427140	1400		**2610,-**

474

STÓŁ WYŁADOWCZY LEWY BEZ PÓŁKI DO ZMYWARKI KAPTUROWEJ STALGAST MODEL: 803021, 803035, 803036, 803037

H = 880 MM

- stół skręcany do samodzielnego montażu
- nogi łączone za pomocą śrub
- meble wysyłane w formie rozłożonej

Nr kat.	W mm	D mm	Cena netto
984747080	800		**2010,-**
984747090	900		**2100,-**
984747100	1000		**2220,-**
984747110	1100	750	**2330,-**
984747120	1200		**2410,-**
984747130	1300		**2510,-**
984747140	1400		**2610,-**

243

STÓŁ WYŁADOWCZY LEWY BEZ PÓŁKI DO ZMYWARKI KAPTUROWEJ SILANOS

H = 900 MM

- stół skręcany do samodzielnego montażu
- nogi łączone za pomocą śrub
- meble wysyłane w formie rozłożonej

Nr kat.	W mm	D mm	Cena netto
982437080	800		**2010,-**
982437090	900		**2100,-**
982437100	1000		**2220,-**
982437110	1100	730	**2330,-**
982437120	1200		**2410,-**
982437130	1300		**2510,-**
982437140	1400		**2610,-**

475

STÓŁ WYŁADOWCZY PRAWY Z PÓŁKĄ DO ZMYWARKI KAPTUROWEJ STALGAST
MODEL:803021, 803035, 803036, 803037

H = 880 MM

- stół skręcany do samodzielnego montażu
- nogi łączone za pomocą śrub
- meble wysyłane w formie rozłożonej

Nr kat.	W mm	D mm	Cena netto
984757080	800		**2090,-**
984757090	900		**2220,-**
984757100	1000		**2330,-**
984757110	1100	750	**2450,-**
984757120	1200		**2570,-**
984757130	1300		**2680,-**
984757140	1400		**2800,-**

244

STÓŁ WYŁADOWCZY PRAWY Z PÓŁKĄ DO ZMYWARKI KAPTUROWEJ SILANOS

H = 900 MM

- stół skręcany do samodzielnego montażu
- nogi łączone za pomocą śrub
- meble wysyłane w formie rozłożonej

Nr kat.	W mm	D mm	Cena netto
982447080	800		**2090,-**
982447090	900		**2220,-**
982447100	1000		**2330,-**
982447110	1100	730	**2450,-**
982447120	1200		**2570,-**
982447130	1300		**2680,-**
982447140	1400		**2800,-**

476

STÓŁ WYŁADOWCZY LEWY Z PÓŁKĄ DO ZMYWARKI KAPTUROWEJ STALGAST
MODEL: 803021, 803035, 803036, 803037

H = 880 MM

- stół skręcany do samodzielnego montażu
- nogi łączone za pomocą śrub
- meble wysyłane w formie rozłożonej

Nr kat.	W mm	D mm	Cena netto
984767080	800		**2090,-**
984767090	900		**2220,-**
984767100	1000		**2330,-**
984767110	1100	750	**2450,-**
984767120	1200		**2570,-**
984767130	1300		**2680,-**
984767140	1400		**2800,-**

245

STÓŁ WYŁADOWCZY LEWY Z PÓŁKĄ DO ZMYWARKI KAPTUROWEJ SILANOS

H = 900 MM

- stół skręcany do samodzielnego montażu
- nogi łączone za pomocą śrub
- meble wysyłane w formie rozłożonej

Nr kat.	W mm	D mm	Cena netto
982457080	800		**2090,-**
982457090	900		**2220,-**
982457100	1000		**2330,-**
982457110	1100	730	**2450,-**
982457120	1200		**2570,-**
982457130	1300		**2680,-**
982457140	1400		**2800,-**

131

STÓŁ ZAŁADOWCZY JEDNOKOMOROWY BEZ PÓŁKI NA DWÓCH NOGACH

H = 880 MM

- stół skręcany do samodzielnego montażu
- nogi łączone za pomocą śrub
- meble wysyłane w formie rozłożonej
- stoły posiadają komorę o wymiarach 400x400x250 mm
- otwór pod baterię na środku komory ø 33 mm
- możliwe wycięcie otworu pod rozdrabniacz odpadów – dopłata
- przy składaniu zamówienia prosimy podać typ zmywarki oraz stronę mocowania

Nr kat.	W mm	D mm	Cena netto
	700	750	**2100,-**
	800		**2180,-**
	900		**2280,-**
	1000		**2390,-**

132

STÓŁ WYŁADOWCZY BEZ PÓŁKI NA DWÓCH NOGACH

H = 880 MM

- stół skręcany do samodzielnego montażu
- nogi łączone za pomocą śrub
- meble wysyłane w formie rozłożonej
- przy składaniu zamówienia prosimy podać typ zmywarki oraz stronę mocowania

Nr kat.	W mm	D mm	Cena netto
	700	750	**1700,-**
	800		**1750,-**
	900		**1840,-**
	1000		**1970,-**

STOŁY ZE ZLEWEM

WYMIARY KONSTRUKCYJNE

STÓŁ ZE ZLEWEM DWUKOMOROWYM

Rzut z przodu

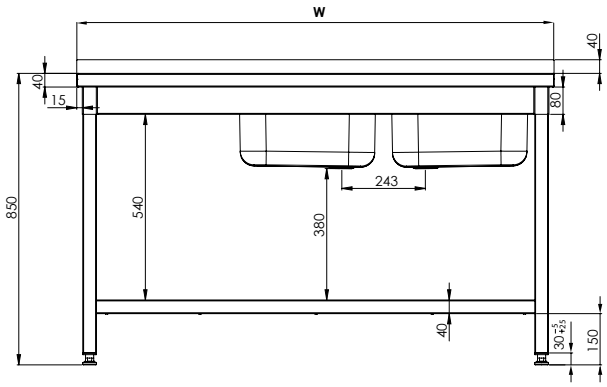

STÓŁ ZE ZLEWEM

Rzut z boku

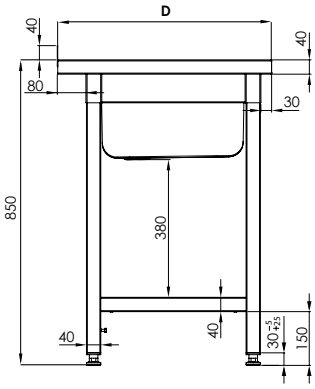

STOŁY ZE ZLEWEM

WYMIARY KONSTRUKCYJNE

stalgast

BLAT ZLEWOWY

Rzut z góry

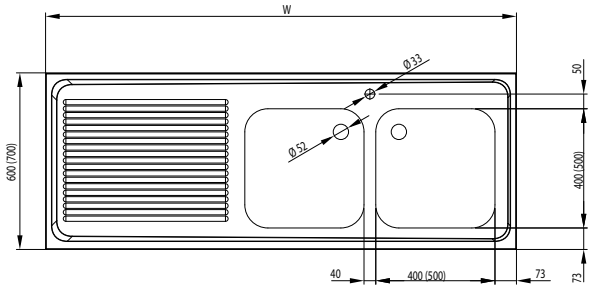

STÓŁ ZE ZLEWEM DWUKOMOROWYM

Rzut z góry

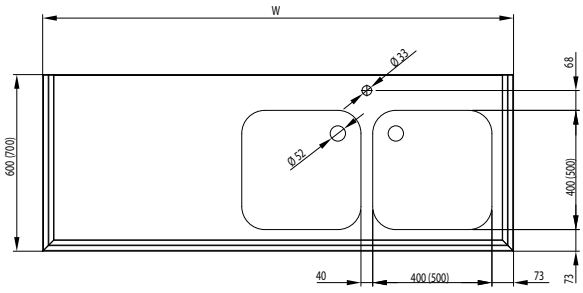

STÓŁ ZAŁADOWCZY DO ZMYWARKI KAPTUROWEJ SILANOS

Rzut z przodu

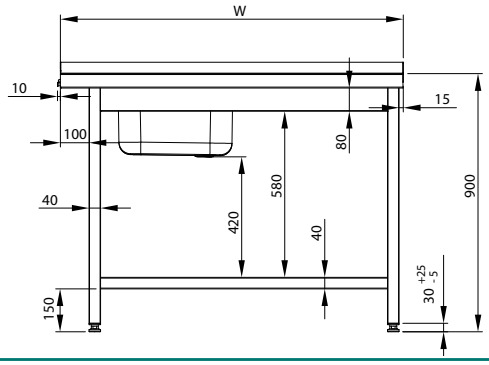

Rzut z boku

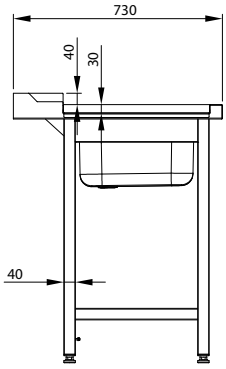

Rzut z góry

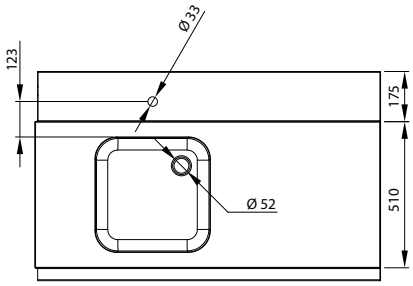

STÓŁ ZAŁADOWCZY DO ZMYWARKI KAPTUROWEJ STALGAST

Rzut z przodu

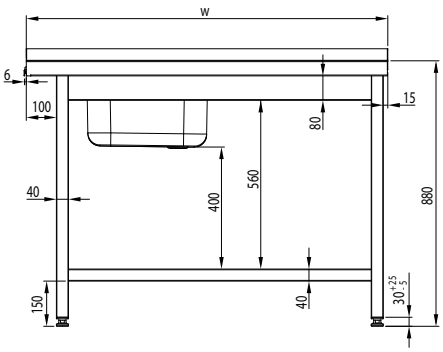

Rzut z boku

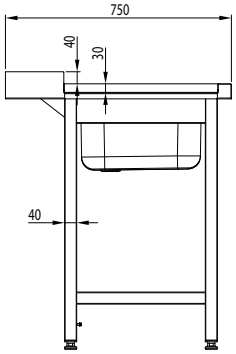

Rzut z góry

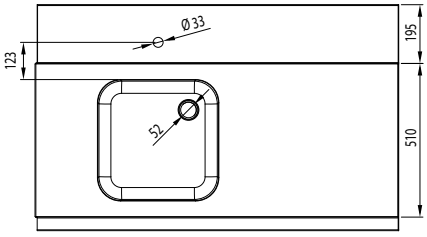

stalgast

stalgast

03 STOŁY Z BASENEM

133

STÓŁ Z BASENEM JEDNOKOMOROWYM

H = 850 MM

- wysokość komory h=300 mm
- basen spawany
- otwór pod baterię na środku komory ø 33 mm
- możliwe wycięcie otworu pod rozdrabniacz odpadów - dopłata 75 zł (netto)

Nr kat.	W mm	D mm	Cena netto
981336060	600		**1970,-**
981336070	700		**2030,-**
981336080	800		**2130,-**
981336090	900	600	**2230,-**
981336100	1000		**2330,-**
981336110	1100		**2430,-**
981336120	1200		**2510,-**

Nr kat.	W mm	D mm	Cena netto
981337060	600		**2030,-**
981337070	700		**2130,-**
981337080	800		**2250,-**
981337090	900	700	**2350,-**
981337100	1000		**2450,-**
981337110	1100		**2550,-**
981337120	1200		**2650,-**

134

STÓŁ Z BASENEM JEDNOKOMOROWYM

H = 850 MM

- wysokość komory h=400 mm
- basen spawany
- otwór pod baterię na środku komory ø 33 mm
- możliwe wycięcie otworu pod rozdrabniacz odpadów - dopłata 75 zł (netto)

Nr kat.	W mm	D mm	Cena netto
981346060	600		**2110,-**
981346070	700		**2250,-**
981346080	800		**2350,-**
981346090	900	600	**2450,-**
981346100	1000		**2580,-**
981346110	1100		**2680,-**
981346120	1200		**2780,-**

Nr kat.	W mm	D mm	Cena netto
981347060	600		**2230,-**
981347070	700		**2350,-**
981347080	800		**2460,-**
981347090	900	700	**2580,-**
981347100	1000		**2690,-**
981347110	1100		**2830,-**
981347120	1200		**2930,-**

137

STÓŁ Z BASENEM DWUKOMOROWYM

H = 850 MM

- wysokość komory h=300 mm
- basen spawany
- otwór pod baterię pomiędzy komorami ø 33 mm
- możliwe wycięcie otworu pod rozdrabniacz odpadów - dopłata 75 zł (netto)

Nr kat.	W mm	D mm	Cena netto
981376120	1200		**2970,-**
981376130	1300		**3070,-**
981376140	1400	600	**3150,-**
981376150	1500		**3270,-**
981376160	1600		**3370,-**

Nr kat.	W mm	D mm	Cena netto
981377120	1200		**3140,-**
981377130	1300		**3240,-**
981377140	1400	700	**3350,-**
981377150	1500		**3450,-**
981377160	1600		**3550,-**

138

STÓŁ Z BASENEM DWUKOMOROWYM

H = 850 MM

- wysokość komory h=400 mm
- basen spawany
- otwór pod baterię pomiędzy komorami ø 33 mm
- możliwe wycięcie otworu pod rozdrabniacz odpadów - dopłata 75 zł (netto)

Nr kat.	W mm	D mm	Cena netto
981386120	1200		**3300,-**
981386130	1300		**3400,-**
981386140	1400	600	**3520,-**
981386150	1500		**3620,-**
981386160	1600		**3740,-**

Nr kat.	W mm	D mm	Cena netto
981387120	1200		**3470,-**
981387130	1300		**3580,-**
981387140	1400	700	**3710,-**
981387150	1500		**3820,-**
981387160	1600		**3930,-**

STOŁY Z BASENEM

WYMIARY KONSTRUKCYJNE

STÓŁ Z BASENEM JEDNOKOMOROWYM

Rzut z góry

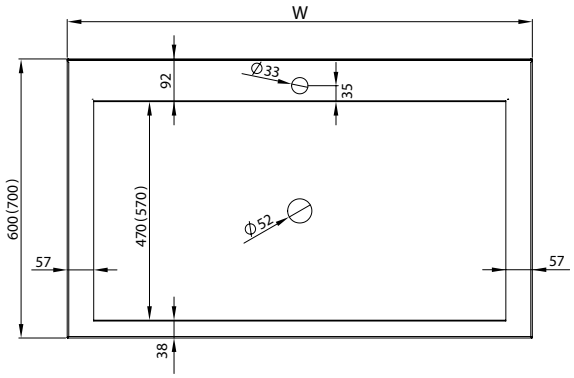

STÓŁ Z BASENEM DWUKOMOROWYM

Rzut z góry

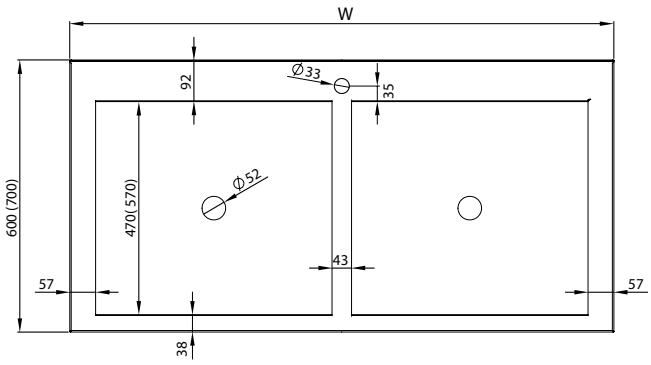

STÓŁ Z BASENEM

Rzut z przodu

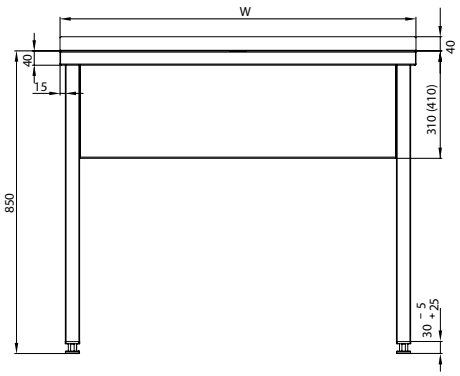

Rzut z boku

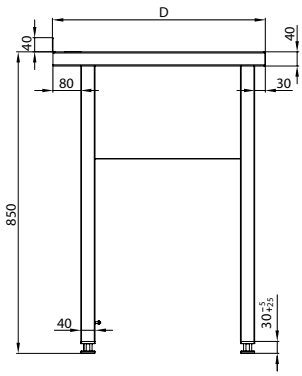

stalgast

04 UMYWALKI

141

UMYWALKA NIEZABUDOWANA

H = 150 mm

- wymiary komory 345x248 mm
- otwór pod baterię po prawej stronie ø 30 mm

Nr kat.	W mm	D mm	Cena netto
981414040	400	295	**660,-**

142

UMYWALKA ZABUDOWANA

H = 240 mm

- komora zabudowana z trzech stron
- wymiary komory 330x300x150 mm
- otwór pod baterię na środku komory ø 33 mm

Nr kat.	W mm	D mm	Cena netto
981424240	400	410	**1030,-**

144

ZLEWOZMYWAK ZABUDOWANY

H = 300 mm

- komora zabudowana z trzech stron
- wymiary komory 400x400x250 mm
- otwór pod baterię po prawej stronie komory ø 33 mm

Nr kat.	W mm	D mm	Cena netto
981445050	500	500	**1540,-**

233

UMYWALKA ZABUDOWANA Z WYŁĄCZNIKIEM CZASOWYM

H = 240 mm

- komora zabudowana z trzech stron
- wymiary komory 345x248 mm
- w komplecie: wylewka, wyłącznik czasowy, mieszacz wody (1/2")

Nr kat.	W mm	D mm	Cena netto
982334040	400	295	**1620,-**

143

UMYWALKA ZABUDOWANA

H = 850 mm

- umywalka spawana
- komora zabudowana z trzech stron
- wymiary komory 330x300x150 mm
- otwór pod baterię na środku komory ø 33 mm
- nogi wykonane z profilu 30x30 mm

Nr kat.	W mm	D mm	Cena netto
981434850	400	410	**1400,-**

145

ZLEWOZMYWAK ZABUDOWANY

H = 500 mm

- umywalka spawana
- komora zabudowana z trzech stron
- wymiary komory 340x400x200 mm
- otwór pod baterię na środku komory ø 33 mm

Nr kat.	W mm	D mm	Cena netto
981455500	500	500	**1790,-**

235

UMYWALKA PORZĄDKOWA

H = 850 mm

- umywalka spawana
- wymiary komory:
  300x240x100 mm
  400x400x250 mm

Nr kat.	W mm	D mm	Cena netto
982357050	500	700	**2610,-**

UMYWALKI

WYMIARY KONSTRUKCYJNE

UMYWALKA NIEZABUDOWANA

Rzut z góry

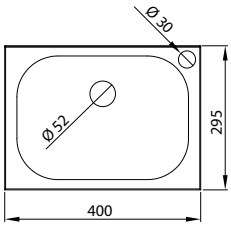

Rzut z tyłu

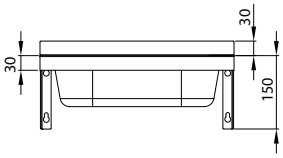

UMYWALKA ZABUDOWANA

Rzut z góry

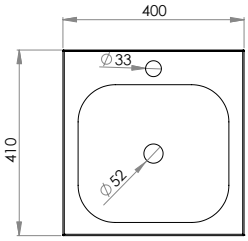

Rzut z przodu

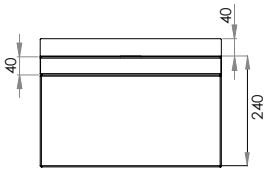

Rzut z boku

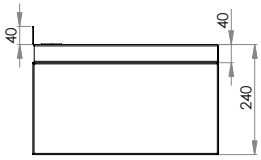

ZLEWOZMYWAK ZABUDOWANY

Rzut z góry

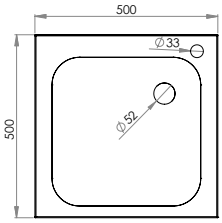

Rzut z przodu

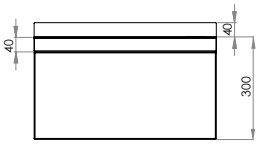

Rzut z boku

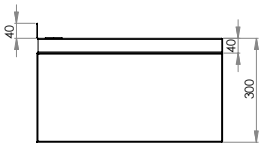

Listwa montażowa

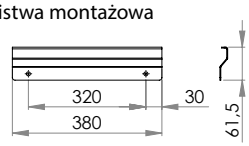

UMYWALKA PORZĄDKOWA

Rzut z góry

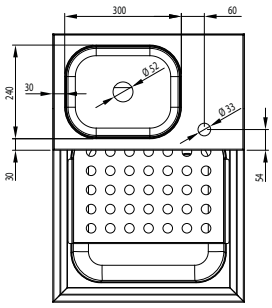

Rzut z przodu

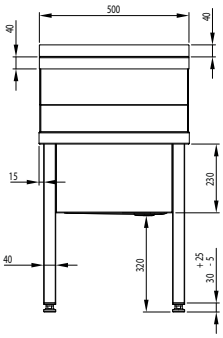

Rzut z boku

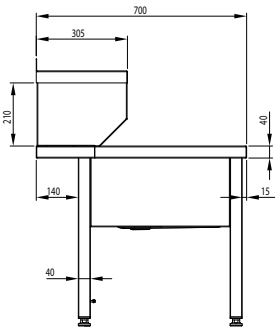

stalgast

05

SZAFY

146

SZAFA PORZĄDKOWA ZE ZLEWEM

H = 2000 mm

- komora zlewu zabudowana z trzech stron
- wymiary komory 320x300x150mm
- otwory wentylacyjne
- otwor pod baterię na środku komory ø 35 mm
- przestawna półka
- możliwość przełożenia drzwi
- możliwy montaż zamka

Nr kat.	W mm	D mm	Cena netto
981465050	500	500	**3470,-**

147

SZAFA PORZĄDKOWA ZE ZLEWEM

H = 2000 mm

- komora zlewu zabudowana z trzech stron
- wymiary komory 320x300x150mm
- otwory wentylacyjne
- otwor pod baterię na środku komory ø 35 mm
- przestawna półka
- możliwy montaż zamka

Nr kat.	W mm	D mm	Cena netto
981475100	1000	500	**5190,-**

148

SZAFA MAGAZYNOWA DRZWI SKRZYDŁOWE

H = 1800 mm

- trzy przestawne półki
- możliwość przełożenia drzwi
- możliwy montaż zamka

Nr kat.	W mm	D mm	Cena netto
981485040	400		**2930,-**
981485050	500	500	**3180,-**
981485060	600		**3460,-**

Nr kat.	W mm	D mm	Cena netto
981486040	400		**3110,-**
981486050	500	600	**3390,-**
981486060	600		**3650,-**

Nr kat.	W mm	D mm	Cena netto
981487040	400		**3300,-**
981487050	500	700	**3590,-**
981487060	600		**3890,-**

149

SZAFA MAGAZYNOWA DRZWI SKRZYDŁOWE

H = 2000 mm

- trzy przestawne półki
- możliwość przełożenia drzwi
- możliwy montaż zamka

Nr kat.	W mm	D mm	Cena netto
981495040	400		**3090,-**
981495050	500	500	**3390,-**
981495060	600		**3650,-**

Nr kat.	W mm	D mm	Cena netto
981496040	400		**3300,-**
981496050	500	600	**3590,-**
981496060	600		**3900,-**

Nr kat.	W mm	D mm	Cena netto
981497040	400		**3470,-**
981497050	500	700	**3820,-**
981497060	600		**4130,-**

stalgast

150

SZAFA PRZELOTOWA DRZWI SKRZYDŁOWE

H = 1800 mm

- dwie przestawne półki, środkowa zamontowana na stałe
- możliwość przełożenia drzwi
- możliwy montaż zamka

Nr kat.	W mm	D mm	Cena netto	Nr kat.	W mm	D mm	Cena netto	Nr kat.	W mm	D mm	Cena netto
981505040	400		**3240,-**	**981506040**	400		**3420,-**	**981507040**	400		**3590,-**
981505050	500	500	**3520,-**	**981506050**	500	600	**3720,-**	**981507050**	500	700	**3920,-**
981505060	600		**3810,-**	**981506060**	600		**4010,-**	**981507060**	600		**4230,-**

151

SZAFA PRZELOTOWA DRZWI SKRZYDŁOWE

H = 2000 mm

- dwie przestawne półki, środkowa zamontowana na stałe
- możliwość przełożenia drzwi
- możliwy montaż zamka

Nr kat.	W mm	D mm	Cena netto	Nr kat.	W mm	D mm	Cena netto	Nr kat.	W mm	D mm	Cena netto
981515040	400		**3440,-**	**981516040**	400		**3620,-**	**981517040**	400		**3820,-**
981515050	500	500	**3730,-**	**981516050**	500	600	**3930,-**	**981517050**	500	700	**4140,-**
981515060	600		**4020,-**	**981516060**	600		**4260,-**	**981517060**	600		**4500,-**

152

SZAFA MAGAZYNOWA DRZWI SKRZYDŁOWE

H = 1800 mm

- trzy przestawne półki
- możliwy montaż zamka

Nr kat.	W mm	D mm	Cena netto	Nr kat.	W mm	D mm	Cena netto	Nr kat.	W mm	D mm	Cena netto
981525070	700		**3900,-**	**981526070**	700		**4130,-**	**981527070**	700		**4370,-**
981525080	800		**4190,-**	**981526080**	800		**4430,-**	**981527080**	800		**4690,-**
981525090	900	500	**4450,-**	**981526090**	900	600	**4740,-**	**981527090**	900	700	**4980,-**
981525100	1000		**4740,-**	**981526100**	1000		**5000,-**	**981527100**	1000		**5310,-**
981525110	1100		**5000,-**	**981526110**	1100		**5310,-**	**981527110**	1100		**5590,-**
981525120	1200		**5270,-**	**981526120**	1200		**5590,-**	**981527120**	1200		**5920,-**

153

SZAFA MAGAZYNOWA DRZWI SKRZYDŁOWE

H = 2000 mm

- trzy przestawne półki
- możliwy montaż zamka

Nr kat.	W mm	D mm	Cena netto	Nr kat.	W mm	D mm	Cena netto	Nr kat.	W mm	D mm	Cena netto
981535070	700		**4130,-**	**981536070**	700		**4400,-**	**981537070**	700		**4650,-**
981535080	800		**4450,-**	**981536080**	800		**4710,-**	**981537080**	800		**4970,-**
981535090	900	500	**4750,-**	**981536090**	900	600	**5020,-**	**981537090**	900	700	**5310,-**
981535100	1000		**5040,-**	**981536100**	1000		**5330,-**	**981537100**	1000		**5620,-**
981535110	1100		**5330,-**	**981536110**	1100		**5630,-**	**981537110**	1100		**5970,-**
981535120	1200		**5620,-**	**981536120**	1200		**5970,-**	**981537120**	1200		**6300,-**

154

SZAFA PRZELOTOWA DRZWI SKRZYDŁOWE

H = 1800 mm

- dwie przestawne półki, środkowa zamontowana na stałe
- możliwy montaż zamka

Nr kat.	W mm	D mm	Cena netto	Nr kat.	W mm	D mm	Cena netto	Nr kat.	W mm	D mm	Cena netto
981545070	700	500	**4580,-**	**981546070**	700	600	**4830,-**	**981547070**	700	700	**5050,-**
981545080	800		**4930,-**	**981546080**	800		**5180,-**	**981547080**	800		**5420,-**
981545090	900		**5260,-**	**981546090**	900		**5520,-**	**981547090**	900		**5810,-**
981545100	1000		**5590,-**	**981546100**	1000		**5880,-**	**981547100**	1000		**6170,-**
981545110	1100		**5930,-**	**981546110**	1100		**6230,-**	**981547110**	1100		**6540,-**
981545120	1200		**6280,-**	**981546120**	1200		**6590,-**	**981547120**	1200		**6930,-**

155

SZAFA PRZELOTOWA DRZWI SKRZYDŁOWE

H = 2000 mm

- dwie przestawne półki, środkowa zamontowana na stałe
- możliwy montaż zamka

Nr kat.	W mm	D mm	Cena netto	Nr kat.	W mm	D mm	Cena netto	Nr kat.	W mm	D mm	Cena netto
981555070	700	500	**4890,-**	**981556070**	700	600	**5130,-**	**981557070**	700	700	**5390,-**
981555080	800		**5260,-**	**981556080**	800		**5520,-**	**981557080**	800		**5800,-**
981555090	900		**5620,-**	**981556090**	900		**5920,-**	**981557090**	900		**6190,-**
981555100	1000		**5990,-**	**981556100**	1000		**6310,-**	**981557100**	1000		**6590,-**
981555110	1100		**6370,-**	**981556110**	1100		**6690,-**	**981557110**	1100		**6980,-**
981555120	1200		**6750,-**	**981556120**	1200		**7060,-**	**981557120**	1200		**7400,-**

156

SZAFA MAGAZYNOWA DRZWI SKRZYDŁOWE

H = 1800 mm

- dwie przestawne półki, środkowa zamontowana na stałe
- możliwy montaż zamka

Nr kat.	W mm	D mm	Cena netto	Nr kat.	W mm	D mm	Cena netto	Nr kat.	W mm	D mm	Cena netto
981565070	700	500	**4020,-**	**981566070**	700	600	**4260,-**	**981567070**	700	700	**4490,-**
981565080	800		**4310,-**	**981566080**	800		**4550,-**	**981567080**	800		**4800,-**
981565090	900		**4570,-**	**981566090**	900		**4840,-**	**981567090**	900		**5090,-**
981565100	1000		**4850,-**	**981566100**	1000		**5120,-**	**981567100**	1000		**5410,-**
981565110	1100		**5120,-**	**981566110**	1100		**5420,-**	**981567110**	1100		**5720,-**
981565120	1200		**5410,-**	**981566120**	1200		**5720,-**	**981567120**	1200		**6010,-**

157

SZAFA MAGAZYNOWA DRZWI SKRZYDŁOWE

H = 2000 mm

- dwie przestawne półki
- możliwy montaż zamka

Nr kat.	W mm	D mm	Cena netto	Nr kat.	W mm	D mm	Cena netto	Nr kat.	W mm	D mm	Cena netto
981575070	700	500	**4290,-**	**981576070**	700	600	**4510,-**	**981577070**	700	700	**4770,-**
981575080	800		**4570,-**	**981576080**	800		**4840,-**	**981577080**	800		**5070,-**
981575090	900		**4870,-**	**981576090**	900		**5130,-**	**981577090**	900		**5420,-**
981575100	1000		**5180,-**	**981576100**	1000		**5450,-**	**981577100**	1000		**5740,-**
981575110	1100		**5450,-**	**981576110**	1100		**5790,-**	**981577110**	1100		**6070,-**
981575120	1200		**5740,-**	**981576120**	1200		**6080,-**	**981577120**	1200		**6390,-**

stalgast

158

SZAFA PRZELOTOWA DRZWI SKRZYDŁOWE

H = 1800 mm

- dwie przestawne półki, środkowa zamontowana na stałe
- możliwy montaż zamka

Nr kat.	W mm	D mm	Cena netto	Nr kat.	W mm	D mm	Cena netto	Nr kat.	W mm	D mm	Cena netto
981585070	700	500	**4870,-**	**981586070**	700	600	**5110,-**	**981587070**	700	700	**5350,-**
981585080	800		**5230,-**	**981586080**	800		**5470,-**	**981587080**	800		**5720,-**
981585090	900		**5560,-**	**981586090**	900		**5830,-**	**981587090**	900		**6090,-**
981585100	1000		**5920,-**	**981586100**	1000		**6190,-**	**981587100**	1000		**6460,-**
981585110	1100		**6260,-**	**981586110**	1100		**6550,-**	**981587110**	1100		**6840,-**
981585120	1200		**6590,-**	**981586120**	1200		**6910,-**	**981587120**	1200		**7220,-**

159

SZAFA PRZELOTOWA DRZWI SKRZYDŁOWE

H = 2000 mm

- dwie przestawne półki, środkowa zamontowana na stałe
- możliwy montaż zamka

Nr kat.	W mm	D mm	Cena netto	Nr kat.	W mm	D mm	Cena netto	Nr kat.	W mm	D mm	Cena netto
981595070	700	500	**5220,-**	**981596070**	700	600	**5460,-**	**981597070**	700	700	**5720,-**
981595080	800		**5580,-**	**981596080**	800		**5840,-**	**981597080**	800		**6090,-**
981595090	900		**5940,-**	**981596090**	900		**6230,-**	**981597090**	900		**6490,-**
981595100	1000		**6320,-**	**981596100**	1000		**6600,-**	**981597100**	1000		**6910,-**
981595110	1100		**6690,-**	**981596110**	1100		**6980,-**	**981597110**	1100		**7310,-**
981595120	1200		**7060,-**	**981596120**	1200		**7400,-**	**981597120**	1200		**7720,-**

160

SZAFA MAGAZYNOWA DRZWI SUWANE

H = 1800 mm

- trzy przestawne półki
- możliwy montaż zamka

Nr kat.	W mm	D mm	Cena netto	Nr kat.	W mm	D mm	Cena netto	Nr kat.	W mm	D mm	Cena netto
981605080	800	500	**4250,-**	**981606080**	800	600	**4480,-**	**981607080**	800	700	**4710,-**
981605090	900		**4510,-**	**981606090**	900		**4770,-**	**981607090**	900		**5020,-**
981605100	1000		**4800,-**	**981606100**	1000		**5060,-**	**981607100**	1000		**5350,-**
981605110	1100		**5070,-**	**981606110**	1100		**5360,-**	**981607110**	1100		**5630,-**
981605120	1200		**5360,-**	**981606120**	1200		**5660,-**	**981607120**	1200		**5970,-**

161

SZAFA MAGAZYNOWA DRZWI SUWANE

H = 2000 mm

- trzy przestawne półki
- możliwy montaż zamka

Nr kat.	W mm	D mm	Cena netto	Nr kat.	W mm	D mm	Cena netto	Nr kat.	W mm	D mm	Cena netto
981615080	800	500	**4500,-**	**981616080**	800	600	**4760,-**	**981617080**	800	700	**5000,-**
981615090	900		**4800,-**	**981616090**	900		**5060,-**	**981617090**	900		**5330,-**
981615100	1000		**5090,-**	**981616100**	1000		**5370,-**	**981617100**	1000		**5680,-**
981615110	1100		**5390,-**	**981616110**	1100		**5700,-**	**981617110**	1100		**5990,-**
981615120	1200		**5710,-**	**981616120**	1200		**6000,-**	**981617120**	1200		**6320,-**

162

SZAFA PRZELOTOWA DRZWI SUWANE

H = 1800 mm

- dwie przestawne półki
- możliwy montaż zamka

Nr kat.	W mm	D mm	Cena netto	Nr kat.	W mm	D mm	Cena netto	Nr kat.	W mm	D mm	Cena netto
981625080	800		**5060,-**	**981626080**	800		**5310,-**	**981627080**	800		**5540,-**
981625090	900		**5370,-**	**981626090**	900		**5620,-**	**981627090**	900		**5890,-**
981625100	1000	500	**5700,-**	**981626100**	1000	600	**5970,-**	**981627100**	1000	700	**6230,-**
981625110	1100		**6000,-**	**981626110**	1100		**6300,-**	**981627110**	1100		**6580,-**
981625120	1200		**6320,-**	**981626120**	1200		**6630,-**	**981627120**	1200		**6930,-**

163

SZAFA PRZELOTOWA DRZWI SUWANE

H = 2000 mm

- dwie przestawne półki, środkowa zamontowana na stałe
- możliwy montaż zamka

Nr kat.	W mm	D mm	Cena netto	Nr kat.	W mm	D mm	Cena netto	Nr kat.	W mm	D mm	Cena netto
981635080	800		**5360,-**	**981636080**	800		**5610,-**	**981637080**	800		**5870,-**
981635090	900		**5700,-**	**981636090**	900		**5970,-**	**981637090**	900		**6230,-**
981635100	1000	500	**6010,-**	**981636100**	1000	600	**6310,-**	**981637100**	1000	700	**6590,-**
981635110	1100		**6360,-**	**981636110**	1100		**6670,-**	**981637110**	1100		**6960,-**
981635120	1200		**6700,-**	**981636120**	1200		**7010,-**	**981637120**	1200		**7320,-**

164

SZAFA MAGAZYNOWA DRZWI SUWANE

H = 1800 mm

- dwie przestawne półki
- możliwy montaż zamka

Nr kat.	W mm	D mm	Cena netto	Nr kat.	W mm	D mm	Cena netto	Nr kat.	W mm	D mm	Cena netto
981645080	800		**4830,-**	**981646080**	800		**5050,-**	**981647080**	800		**5300,-**
981645090	900		**5110,-**	**981646090**	900		**5360,-**	**981647090**	900		**5620,-**
981645100	1000	500	**5420,-**	**981646100**	1000	600	**5700,-**	**981647100**	1000	700	**5940,-**
981645110	1100		**5720,-**	**981646110**	1100		**6000,-**	**981647110**	1100		**6300,-**
981645120	1200		**6010,-**	**981646120**	1200		**6320,-**	**981647120**	1200		**6630,-**

165

SZAFA MAGAZYNOWA DRZWI SUWANE

H = 2000 mm

- dwie przestawne półki
- możliwy montaż zamka

Nr kat.	W mm	D mm	Cena netto	Nr kat.	W mm	D mm	Cena netto	Nr kat.	W mm	D mm	Cena netto
981655080	800		**5060,-**	**981656080**	800		**5320,-**	**981657080**	800		**5560,-**
981655090	900		**5390,-**	**981656090**	900		**5660,-**	**981657090**	900		**5920,-**
981655100	1000	500	**5720,-**	**981656100**	1000	600	**5990,-**	**981657100**	1000	700	**5980,-**
981655110	1100		**6040,-**	**981656110**	1100		**6330,-**	**981657110**	1100		**6630,-**
981655120	1200		**6360,-**	**981656120**	1200		**6680,-**	**981657120**	1200		**6970,-**

166

SZAFA PRZELOTOWA DRZWI SUWANE

H = 1800 mm

- dwie przestawne półki
- możliwy montaż zamka

Nr kat.	W mm	D mm	Cena netto	Nr kat.	W mm	D mm	Cena netto	Nr kat.	W mm	D mm	Cena netto
981665080	800		**6050,-**	**981666080**	800		**6300,-**	**981667080**	800		**6500,-**
981665090	900		**6440,-**	**981666090**	900		**6680,-**	**981667090**	900		**6930,-**
981665100	1000	500	**6830,-**	**981666100**	1000	600	**7060,-**	**981667100**	1000	700	**7320,-**
981665110	1100		**7190,-**	**981666110**	1100		**7460,-**	**981667110**	1100		**7720,-**
981665120	1200		**7560,-**	**981666120**	1200		**7840,-**	**981667120**	1200		**8130,-**

167

SZAFA PRZELOTOWA DRZWI SUWANE

H = 2000 mm

- dwie przestawne półki
- możliwy montaż zamka

Nr kat.	W mm	D mm	Cena netto	Nr kat.	W mm	D mm	Cena netto	Nr kat.	W mm	D mm	Cena netto
981675080	800		**6370,-**	**981676080**	800		**6630,-**	**981677080**	800		**6860,-**
981675090	900		**6790,-**	**981676090**	900		**7040,-**	**981677090**	900		**7310,-**
981675100	1000	500	**7210,-**	**981676100**	1000	600	**7460,-**	**981677100**	1000	700	**7730,-**
981675110	1100		**7620,-**	**981676110**	1100		**7900,-**	**981677110**	1100		**8180,-**
981675120	1200		**8000,-**	**981676120**	1200		**8310,-**	**981677120**	1200		**8600,-**

05 SZAFY

WYMIARY KONSTRUKCYJNE

stalgast

SZAFA MAGAZYNOWA DRZWI SKRZYDŁOWE

Rzut z przodu

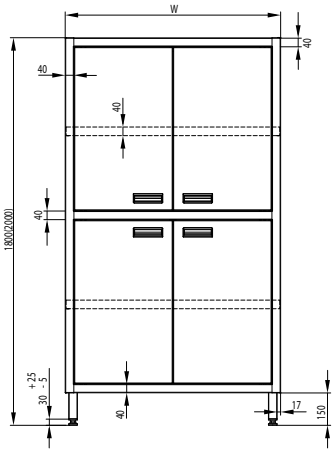

Rzut z boku

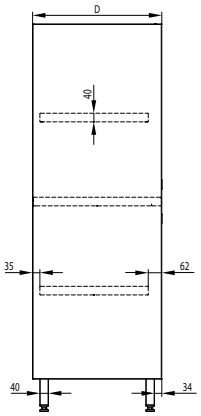

SZAFA MAGAZYNOWA DRZWI SUWANE

Rzut z boku

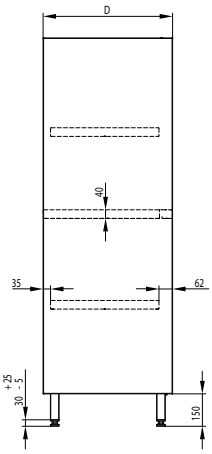

SZAFA PRZELOTOWA DRZWI SUWANE

Rzut z przodu

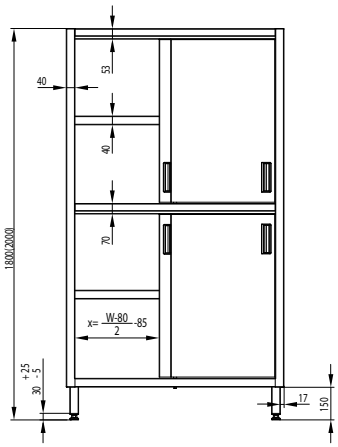

Rzut z boku

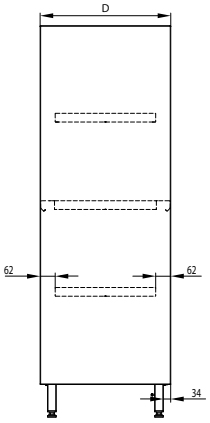

SZAFA PORZĄDKOWA Z UMYWALKĄ

Rzut z dołu

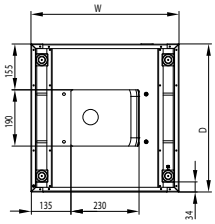

Rzut z tyłu

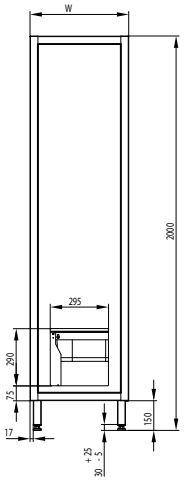

stalgast

stalgast

06

SZAFKI

168

SZAFKA WISZĄCA OTWARTA

H = 600 MM

- przestawna półka

Nr kat.	W mm	D mm	Cena netto	Nr kat.	W mm	D mm	Cena netto
981683040	400		**880,-**	**981684040**	400		**970,-**
981683050	500		**950,-**	**981684050**	500		**1030,-**
981683060	600		**1000,-**	**981684060**	600		**1110,-**
981683070	700		**1060,-**	**981684070**	700		**1160,-**
981683080	800		**1120,-**	**981684080**	800		**1240,-**
981683090	900	300	**1160,-**	**981684090**	900	400	**1320,-**
981683100	1000		**1220,-**	**981684100**	1000		**1370,-**
981683110	1100		**1290,-**	**981684110**	1100		**1450,-**
981683120	1200		**1350,-**	**981684120**	1200		**1520,-**
981683130	1300		**1400,-**	**981684130**	1300		**1580,-**
981683140	1400		**1460,-**	**981684140**	1400		**1640,-**
981683150	1500		**1520,-**	**981684150**	1500		**1710,-**
981683160	1600		**1580,-**	**981684160**	1600		**1790,-**

169

SZAFKA WISZĄCA DRZWI SKRZYDŁOWE

H = 600 MM

- przestawna półka
- możliwy montaż zamka

Nr kat.	W mm	D mm	Cena netto	Nr kat.	W mm	D mm	Cena netto
981693040	400	300	**1020,-**	**981694040**	400	400	**1110,-**
981693050	500		**1120,-**	**981694050**	500		**1210,-**

170

SZAFKA WISZĄCA DRZWI SKRZYDŁOWE

H = 600 MM

- przestawna półka
- możliwy montaż zamka

Nr kat.	W mm	D mm	Cena netto	Nr kat.	W mm	D mm	Cena netto
981703060	600		**1400,-**	**981704060**	600		**1500,-**
981703070	700		**1500,-**	**981704070**	700		**1610,-**
981703080	800		**1610,-**	**981704080**	800		**1730,-**
981703090	900		**1710,-**	**981704090**	900		**1830,-**
981703100	1000	300	**1810,-**	**981704100**	1000	400	**1940,-**
981703110	1100		**1900,-**	**981704110**	1100		**2030,-**
981703120	1200		**1990,-**	**981704120**	1200		**2140,-**
981703130	1300		**2090,-**	**981704130**	1300		**2270,-**

171

SZAFKA WISZĄCA TROJE DRZWI SKRZYDŁOWYCH

H = 600 MM

- przestawna półka
- możliwy montaż zamka
- nie posiada ściany dzielącej małą i dużą komorę szafki

Nr kat.	W mm	D mm	Cena netto	Nr kat.	W mm	D mm	Cena netto
981713140	1400	300	**2190,-**	**981714140**	1400	400	**2370,-**
981713150	1500		**2310,-**	**981714150**	1500		**2480,-**

172

SZAFKA WISZĄCA DRZWI SUWANE

H = 600 MM

- przestawna półka
- możliwy montaż zamka

Nr kat.	W mm	D mm	Cena netto	Nr kat.	W mm	D mm	Cena netto
981723080	800		**1930,-**	**981724080**	800		**2030,-**
981723090	900		**2030,-**	**981724090**	900		**2180,-**
981723100	1000		**2160,-**	**981724100**	1000		**2320,-**
981723110	1100		**2280,-**	**981724110**	1100		**2430,-**
981723120	1200	300	**2400,-**	**981724120**	1200	400	**2570,-**
981723130	1300		**2510,-**	**981724130**	1300		**2690,-**
981723140	1400		**2650,-**	**981724140**	1400		**2840,-**
981723150	1500		**2760,-**	**981724150**	1500		**2950,-**
981723160	1600		**2870,-**	**981724160**	1600		**3070,-**

WYMIARY KONSTRUKCYJNE

stalgast

SZAFKA WISZĄCA
Z DRZWIAMI SKRZYDŁOWYMI

Rzut z przodu

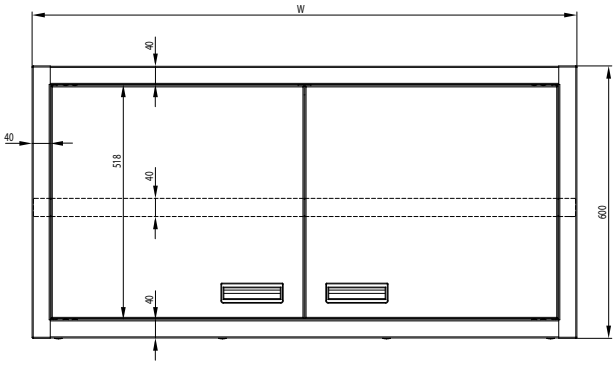

SZAFKA WISZĄCA
Z DRZWIAMI SKRZYDŁOWYMI

Rzut z boku

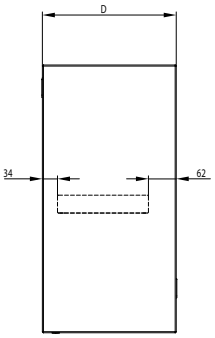

Przód szafki

SZAFKA WISZĄCA
Z DRZWIAMI SUWANYMI

Rzut z przodu

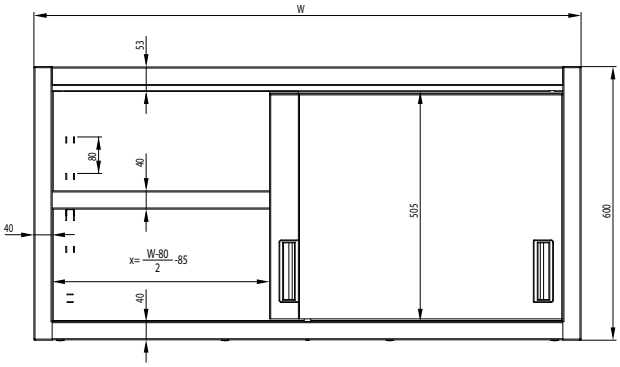

SZAFKA WISZĄCA
Z DRZWIAMI SUWANYMI

Rzut z boku

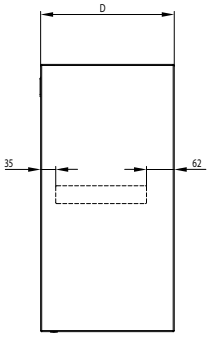

stalgast

07 PÓŁKI

173

PÓŁKA WISZĄCA NA KONSOLACH

H = 170 mm

- półka skręcana

Nr kat.	W mm	D mm	Cena netto
981733060	600	300	**350,-**
981733070	700	300	**360,-**
981733080	800	300	**370,-**
981733090	900	300	**400,-**
981733100	1000	300	**410,-**
981733110	1100	300	**440,-**
981733120	1200	300	**450,-**
981733130	1300	300	**480,-**

Nr kat.	W mm	D mm	Cena netto
981734060	600	400	**370,-**
981734070	700	400	**400,-**
981734080	800	400	**440,-**
981734090	900	400	**450,-**
981734100	1000	400	**480,-**
981734110	1100	400	**490,-**
981734120	1200	400	**510,-**
981734130	1300	400	**530,-**

174

PÓŁKA WISZĄCA NA KONSOLACH

H = 170 mm

- półka skręcana

Nr kat.	W mm	D mm	Cena netto
981743140	1400	300	**490,-**
981743150	1500	300	**500,-**
981743160	1600	300	**510,-**

Nr kat.	W mm	D mm	Cena netto
981744140	1400	400	**570,-**
981744150	1500	400	**580,-**
981744160	1600	400	**600,-**

175

PÓŁKA WISZĄCA PRZESTAWNA POJEDYNCZA

H = 400 mm

- prosty montaż

Nr kat.	W mm	D mm	Cena netto
981753060	600	300	**390,-**
981753070	700	300	**400,-**
981753080	800	300	**410,-**
981753090	900	300	**450,-**
981753100	1000	300	**480,-**
981753110	1100	300	**480,-**
981753120	1200	300	**500,-**
981753130	1300	300	**510,-**

Nr kat.	W mm	D mm	Cena netto
981754060	600	400	**410,-**
981754070	700	400	**450,-**
981754080	800	400	**480,-**
981754090	900	400	**490,-**
981754100	1000	400	**510,-**
981754110	1100	400	**540,-**
981754120	1200	400	**580,-**
981754130	1300	400	**590,-**

176

PÓŁKA WISZĄCA PRZESTAWNA POJEDYNCZA

H = 400 mm

- prosty montaż

Nr kat.	W mm	D mm	Cena netto
981763140	1400	300	**530,-**
981763150	1500	300	**570,-**
981763160	1600	300	**580,-**

Nr kat.	W mm	D mm	Cena netto
981764140	1400	400	**610,-**
981764150	1500	400	**650,-**
981764160	1600	400	**670,-**

177

PÓŁKA WISZĄCA PRZESTAWNA PODWÓJNA

H = 660 mm

- prosty montaż

Nr kat.	W mm	D mm	Cena netto
981773060	600	300	**830,-**
981773070	700	300	**860,-**
981773080	800	300	**890,-**
981773090	900	300	**940,-**
981773100	1000	300	**970,-**
981773110	1100	300	**1020,-**
981773120	1200	300	**1040,-**
981773130	1300	300	**1090,-**

Nr kat.	W mm	D mm	Cena netto
981774060	600	400	**880,-**
981774070	700	400	**950,-**
981774080	800	400	**980,-**
981774090	900	400	**1040,-**
981774100	1000	400	**1090,-**
981774110	1100	400	**1130,-**
981774120	1200	400	**1190,-**
981774130	1300	400	**1240,-**

178

PÓŁKA WISZĄCA PRZESTAWNA PODWÓJNA

H = 660 mm

- prosty montaż

Nr kat.	W mm	D mm	Cena netto
981783140	1400	300	**1130,-**
981783150	1500	300	**1160,-**
981783160	1600	300	**1210,-**

Nr kat.	W mm	D mm	Cena netto
981784140	1400	400	**1310,-**
981784150	1500	400	**1350,-**
981784160	1600	400	**1400,-**

179

PÓŁKA WISZĄCA PRZESTAWNA POTRÓJNA

H = 930 mm

- prosty montaż

Nr kat.	W mm	D mm	Cena netto
981793060	600	300	**1210,-**
981793070	700	300	**1260,-**
981793080	800	300	**1330,-**
981793090	900	300	**1390,-**
981793100	1000	300	**1450,-**
981793110	1100	300	**1500,-**
981793120	1200	300	**1560,-**
981793130	1300	300	**1620,-**

Nr kat.	W mm	D mm	Cena netto
981794060	600	400	**1320,-**
981794070	700	400	**1390,-**
981794080	800	400	**1470,-**
981794090	900	400	**1540,-**
981794100	1000	400	**1620,-**
981794110	1100	400	**1700,-**
981794120	1200	400	**1780,-**
981794130	1300	400	**1840,-**

180

PÓŁKA WISZĄCA PRZESTAWNA POTRÓJNA

H = 930 mm

- prosty montaż

Nr kat.	W mm	D mm	Cena netto
981803140	1400	300	**1680,-**
981803150	1500	300	**1750,-**
981803160	1600	300	**1810,-**

Nr kat.	W mm	D mm	Cena netto
981804140	1400	400	**1910,-**
981804150	1500	400	**1990,-**
981804160	1600	400	**2080,-**

181

PÓŁKA WISZĄCA POJEDYNCZA

H = 250 mm

- prosty montaż

Nr kat.	W mm	D mm	Cena netto
981813060	600	300	**400,-**
981813070	700	300	**410,-**
981813080	800	300	**450,-**
981813090	900	300	**480,-**
981813100	1000	300	**490,-**
981813110	1100	300	**500,-**
981813120	1200	300	**510,-**
981813130	1300	300	**540,-**

Nr kat.	W mm	D mm	Cena netto
981814060	600	400	**450,-**
981814070	700	400	**480,-**
981814080	800	400	**490,-**
981814090	900	400	**510,-**
981814100	1000	400	**540,-**
981814110	1100	400	**580,-**
981814120	1200	400	**600,-**
981814130	1300	400	**610,-**

182

PÓŁKA WISZĄCA POJEDYNCZA

H = 250 mm

- prosty montaż

Nr kat.	W mm	D mm	Cena netto
981823140	1400	300	**580,-**
981823150	1500	300	**600,-**
981823160	1600	300	**610,-**

Nr kat.	W mm	D mm	Cena netto
981824140	1400	400	**660,-**
981824150	1500	400	**690,-**
981824160	1600	400	**720,-**

183

PÓŁKA WISZĄCA PODWÓJNA

H = 390 mm

- prosty montaż

Nr kat.	W mm	D mm	Cena netto
981833060	600	300	**760,-**
981833070	700	300	**790,-**
981833080	800	300	**840,-**
981833090	900	300	**880,-**
981833100	1000	300	**920,-**
981833110	1100	300	**960,-**
981833120	1200	300	**980,-**
981833130	1300	300	**1030,-**

Nr kat.	W mm	D mm	Cena netto
981834060	600	400	**840,-**
981834070	700	400	**880,-**
981834080	800	400	**940,-**
981834090	900	400	**970,-**
981834100	1000	400	**1030,-**
981834110	1100	400	**1070,-**
981834120	1200	400	**1130,-**
981834130	1300	400	**1160,-**

184

PÓŁKA WISZĄCA PODWÓJNA

H = 390 mm

- prosty montaż

Nr kat.	W mm	D mm	Cena netto
981843140	1400	300	**1120,-**
981843150	1500	300	**1150,-**
981843160	1600	300	**1210,-**

Nr kat.	W mm	D mm	Cena netto
981844140	1400	400	**1290,-**
981844150	1500	400	**1350,-**
981844160	1600	400	**1390,-**

07 PÓŁKI

WYMIARY KONSTRUKCYJNE

PÓŁKA WISZĄCA NA KONSOLACH

Rzut z przodu

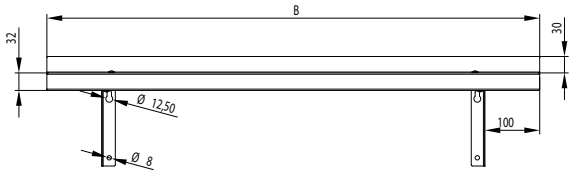

Rzut z boku

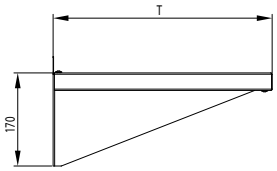

PÓŁKA WISZĄCA PRZESTAWNA

Rzut z przodu

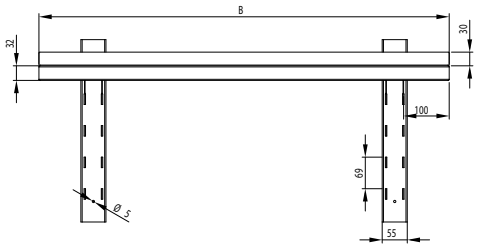

Rzut z boku

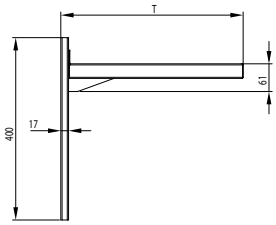

PÓŁKA WISZĄCA

Rzut z przodu

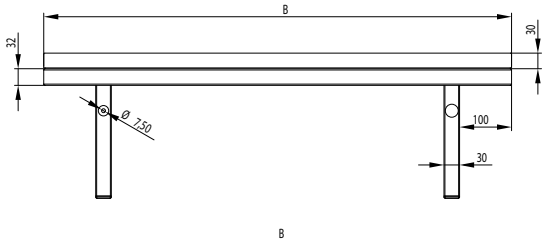

Rzut z boku

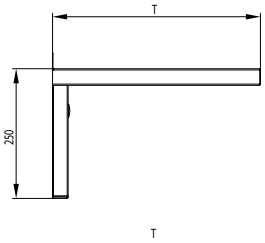

PÓŁKA WISZĄCA

Rzut z przodu

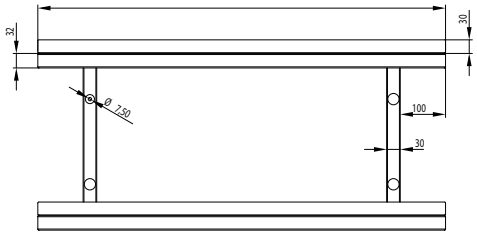

Rzut z boku

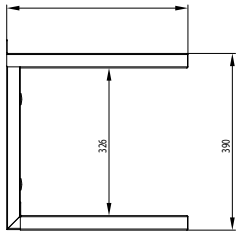

stalgast

08 REGAŁY

185

REGAŁ MAGAZYNOWY PÓŁKI PEŁNE

H = 1800 mm

- regał skręcany do samodzielnego montażu
- nogi wykonane z profilu 30x30 mm
- nogi łączone do półek za pomocą śrub
- maksymalne obciążenie na półkę 70 kg/m²

Sposób mocowania półek

Nr kat.	W mm	D mm	Cena netto
981854060	600		**1440,-**
981854070	700		**1500,-**
981854080	800		**1580,-**
981854090	900		**1630,-**
981854100	1000	400	**1710,-**
981854110	1100		**1780,-**
981854120	1200		**1840,-**
981854130	1300		**1910,-**
981854140	1400		**1980,-**
981855060	600		**1530,-**
981855070	700		**1610,-**
981855080	800		**1700,-**
981855090	900		**1780,-**
981855100	1000	500	**1850,-**
981855110	1100		**1940,-**
981855120	1200		**2020,-**
981855130	1300		**2110,-**
981855140	1400		**2190,-**

Nr kat.	W mm	D mm	Cena netto
981856060	600		**1620,-**
981856070	700		**1730,-**
981856080	800		**1820,-**
981856090	900		**1910,-**
981856100	1000	600	**2010,-**
981856110	1100		**2110,-**
981856120	1200		**2220,-**
981856130	1300		**2320,-**
981856140	1400		**2400,-**
981857060	600		**1730,-**
981857070	700		**1840,-**
981857080	800		**1940,-**
981857090	900		**2070,-**
981857100	1000	700	**2160,-**
981857110	1100		**2280,-**
981857120	1200		**2400,-**
981857130	1300		**2500,-**
981857140	1400		**2610,-**

186

REGAŁ MAGAZYNOWY PÓŁKI PERFOROWANE

H = 1800 mm

- regał skręcany do samodzielnego montażu
- nogi wykonane z profilu 30x30 mm
- nogi łączone do półek za pomocą śrub
- maksymalne obciążenie na półkę 70 kg/m²

Sposób mocowania półek

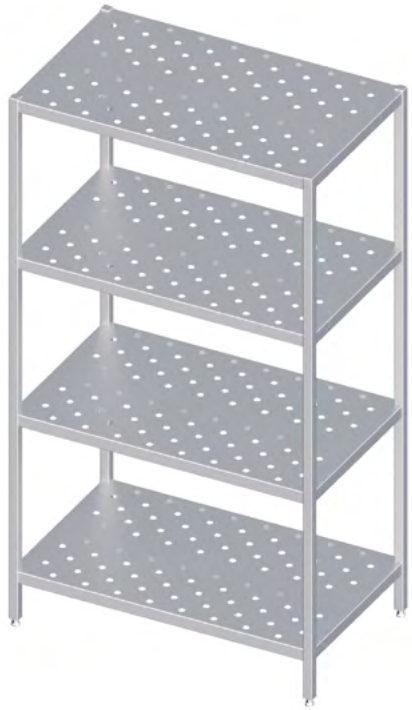

Nr kat.	W mm	D mm	Cena netto
981864060	600		**1620,-**
981864070	700		**1710,-**
981864080	800		**1790,-**
981864090	900		**1880,-**
981864100	1000	400	**1940,-**
981864110	1100		**2020,-**
981864120	1200		**2100,-**
981864130	1300		**2180,-**
981864140	1400		**2270,-**
981865060	600		**1740,-**
981865070	700		**1840,-**
981865080	800		**1930,-**
981865090	900		**2020,-**
981865100	1000	500	**2110,-**
981865110	1100		**2230,-**
981865120	1200		**2330,-**
981865130	1300		**2430,-**
981865140	1400		**2510,-**

Nr kat.	W mm	D mm	Cena netto
981866060	600		**1850,-**
981866070	700		**1980,-**
981866080	800		**2090,-**
981866090	900		**2220,-**
981866100	1000	600	**2320,-**
981866110	1100		**2430,-**
981866120	1200		**2550,-**
981866130	1300		**2660,-**
981866140	1400		**2770,-**
981867060	600		**1980,-**
981867070	700		**2100,-**
981867080	800		**2250,-**
981867090	900		**2370,-**
981867100	1000	700	**2490,-**
981867110	1100		**2630,-**
981867120	1200		**2760,-**
981867130	1300		**2880,-**
981867140	1400		**3030,-**

stalgast

188

REGAŁ MAGAZYNOWY PÓŁKI PEŁNE

H = 1800 mm

- regał skręcany do samodzielnego montażu
- nogi wykonane z kątownika
- nogi łączone do półek za pomocą śrub
- w wymiarze W i D nie uwzględniono wysokości łba śrub montażowych
- możliwa regulacja położenia półek
- maksymalne obciążenie na półkę 70 kg/m²
- wersja spawana - dopłata

Sposób mocowania półek

Nr kat.	W mm	D mm	Cena netto
981884060	600		**1160,-**
981884070	700		**1260,-**
981884080	800		**1320,-**
981884090	900		**1390,-**
981884100	1000	400	**1460,-**
981884110	1100		**1520,-**
981884120	1200		**1590,-**
981884130	1300		**1650,-**
981884140	1400		**1730,-**
981885060	600		**1270,-**
981885070	700		**1360,-**
981885080	800		**1450,-**
981885090	900		**1520,-**
981885100	1000	500	**1610,-**
981885110	1100		**1700,-**
981885120	1200		**1780,-**
981885130	1300		**1850,-**
981885140	1400		**1930,-**

Nr kat.	W mm	D mm	Cena netto
981886060	600		**1370,-**
981886070	700		**1470,-**
981886080	800		**1560,-**
981886090	900		**1650,-**
981886100	1000	600	**1750,-**
981886110	1100		**1850,-**
981886120	1200		**1940,-**
981886130	1300		**2030,-**
981886140	1400		**2130,-**
981887060	600		**1470,-**
981887070	700		**1580,-**
981887080	800		**1700,-**
981887090	900		**1810,-**
981887100	1000	700	**1900,-**
981887110	1100		**2010,-**
981887120	1200		**2110,-**
981887130	1300		**2250,-**
981887140	1400		**2350,-**

189

REGAŁ MAGAZYNOWY PÓŁKI PERFOROWANE

H = 1800 mm

- regał skręcany do samodzielnego montażu
- nogi wykonane z kątownika
- nogi łączone do półek za pomocą śrub
- w wymiarze W i D nie uwzględniono wysokości łba śrub montażowych
- możliwa regulacja położenia półek
- maksymalne obciążenie na półkę 70 kg/m²
- wersja spawana - dopłata

Sposób mocowania półek

Nr kat.	W mm	D mm	Cena netto
981894060	600		**1360,-**
981894070	700		**1440,-**
981894080	800		**1520,-**
981894090	900		**1590,-**
981894100	1000	400	**1680,-**
981894110	1100		**1750,-**
981894120	1200		**1840,-**
981894130	1300		**1910,-**
981894140	1400		**2000,-**
981895060	600		**1470,-**
981895070	700		**1580,-**
981895080	800		**1650,-**
981895090	900		**1780,-**
981895100	1000	500	**1850,-**
981895110	1100		**1970,-**
981895120	1200		**2030,-**
981895130	1300		**2140,-**
981895140	1400		**2250,-**

Nr kat.	W mm	D mm	Cena netto
981896060	600		**1590,-**
981896070	700		**1710,-**
981896080	800		**1830,-**
981896090	900		**1930,-**
981896100	1000	600	**2030,-**
981896110	1100		**2140,-**
981896120	1200		**2270,-**
981896130	1300		**2370,-**
981896140	1400		**2490,-**
981897060	600		**1710,-**
981897070	700		**1840,-**
981897080	800		**1980,-**
981897090	900		**2090,-**
981897100	1000	700	**2230,-**
981897110	1100		**2350,-**
981897120	1200		**2480,-**
981897130	1300		**2600,-**
981897140	1400		**2740,-**

REGAŁ MAGAZYNOWY
(NOGI WYKONANE Z PROFILU)

Rzut z przodu

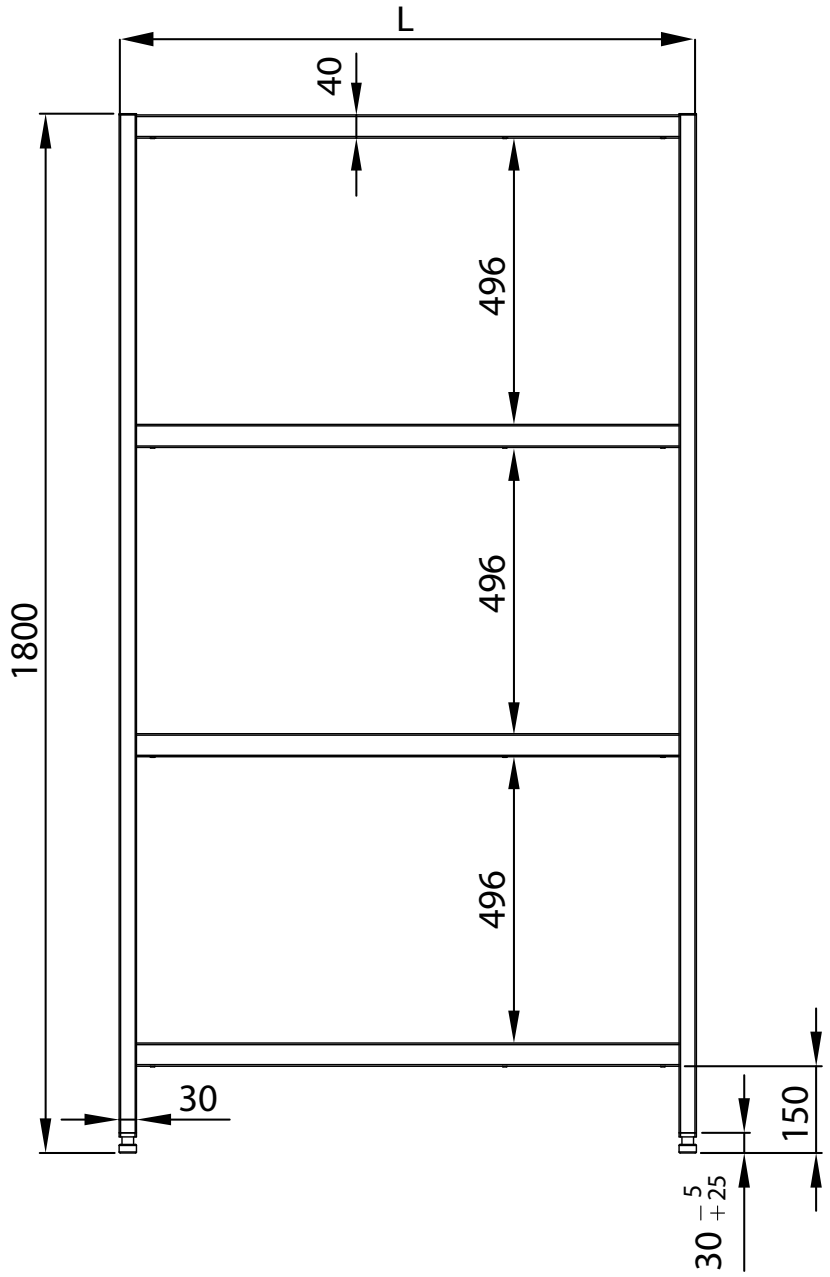

stalgast

REGAŁ MAGAZYNOWY
(NOGI WYKONANE Z KĄTOWNIKA)

Rzut z przodu

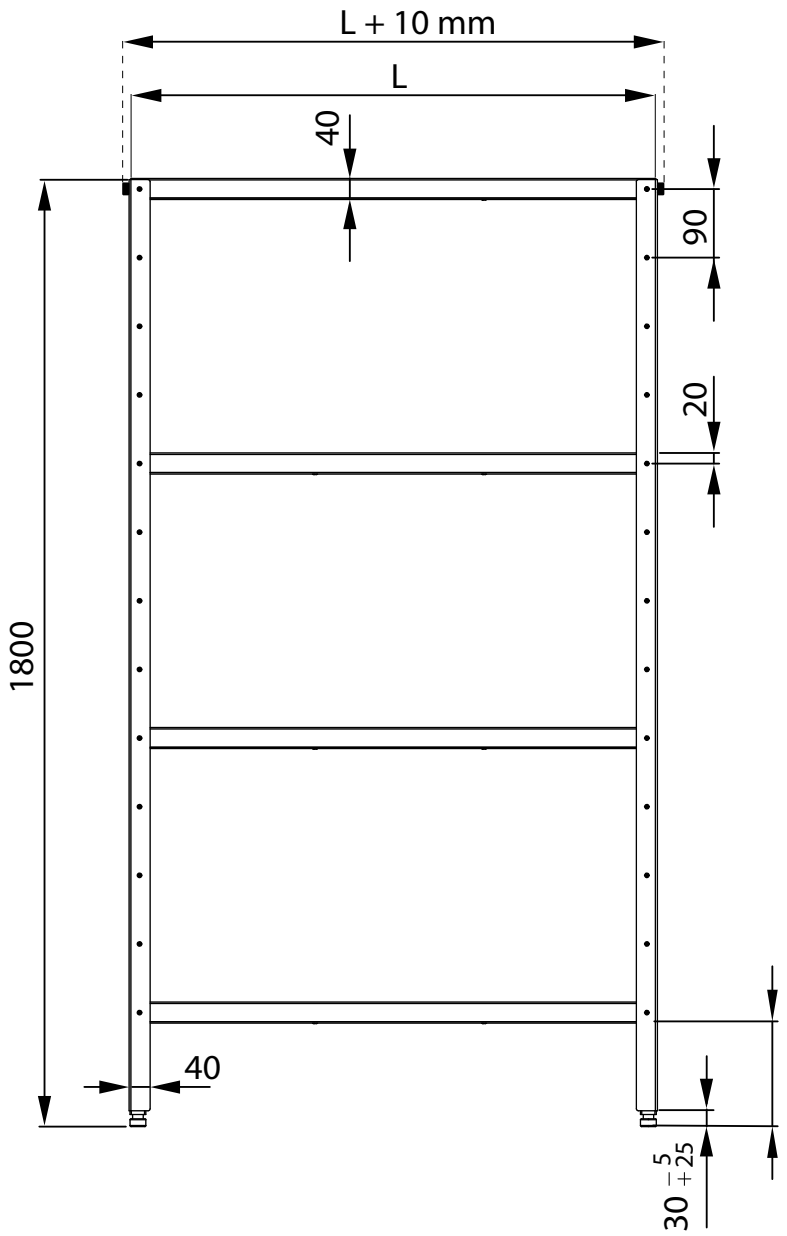

stalgast

09 NADSTAWKI

191

NADSTAWKA NA STÓŁ POJEDYNCZA

H = 400 mm

- nadstawka spawana
- półka wzmocniona
- mocowanie nadstawki w standardzie

Nr kat.	Ø mm	D mm	Cena netto
981913060	600		**440,-**
981913070	700		**450,-**
981913080	800		**460,-**
981913090	900		**480,-**
981913100	1000	300	**500,-**
981913110	1100		**510,-**
981913120	1200		**530,-**
981913130	1300		**570,-**
981913140	1400		**580,-**

Nr kat.	Ø mm	D mm	Cena netto
981914060	600		**460,-**
981914070	700		**480,-**
981914080	800		**500,-**
981914090	900		**510,-**
981914100	1000	400	**540,-**
981914110	1100		**580,-**
981914120	1200		**590,-**
981914130	1300		**600,-**
981914140	1400		**630,-**

192

NADSTAWKA NA STÓŁ POJEDYNCZA

H = 400 mm

- nadstawka spawana
- półka wzmocniona
- mocowanie nadstawki w standardzie

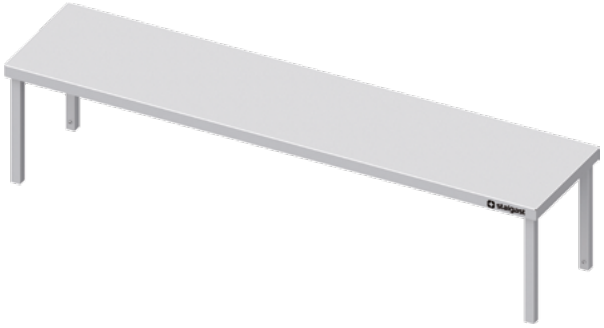

Nr kat.	W mm	D mm	Cena netto
981923150	1500		**590,-**
981923160	1600		**600,-**
981923170	1700	300	**630,-**
981923180	1800		**650,-**
981923190	1900		**670,-**

Nr kat.	W mm	D mm	Cena netto
981924150	1500		**660,-**
981924160	1600		**670,-**
981924170	1700	400	**700,-**
981924180	1800		**720,-**
981924190	1900		**760,-**

193

NADSTAWKA NA STÓŁ PODWÓJNA

H = 700 mm

- nadstawka spawana
- półki wzmocnione
- mocowanie nadstawki w standardzie

Nr kat.	W mm	D mm	Cena netto
981933060	600		**700,-**
981933070	700		**750,-**
981933080	800		**780,-**
981933090	900		**840,-**
981933100	1000	300	**860,-**
981933110	1100		**890,-**
981933120	1200		**940,-**
981933130	1300		**970,-**
981933140	1400		**1020,-**

Nr kat.	W mm	D mm	Cena netto
981934060	600		**760,-**
981934070	700		**830,-**
981934080	800		**860,-**
981934090	900		**890,-**
981934100	1000	400	**950,-**
981934110	1100		**980,-**
981934120	1200		**1030,-**
981934130	1300		**1070,-**
981934140	1400		**1120,-**

194

NADSTAWKA NA STÓŁ PODWÓJNA

H = 700 mm

- nadstawka spawana
- półki wzmocnione
- mocowanie nadstawki w standardzie

Nr kat.	W mm	D mm	Cena netto
981943150	1500		**1040,-**
981943160	1600		**1090,-**
981943170	1700	300	**1120,-**
981943180	1800		**1150,-**
981943190	1900		**1210,-**

Nr kat.	W mm	D mm	Cena netto
981944150	1500		**1150,-**
981944160	1600		**1220,-**
981944170	1700	400	**1260,-**
981944180	1800		**1320,-**
981944190	1900		**1360,-**

NADSTAWKI

WYMIARY KONSTRUKCYJNE

stalgast

NADSTAWKA NA STÓŁ POJEDYNCZA

Rzut z przodu

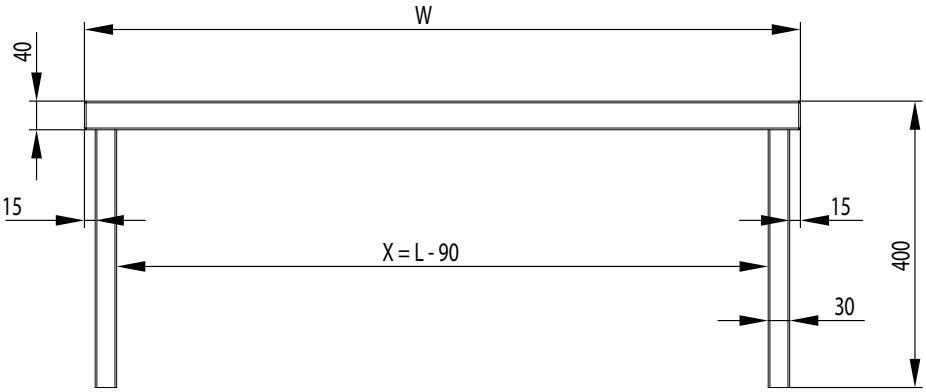

Rzut z boku

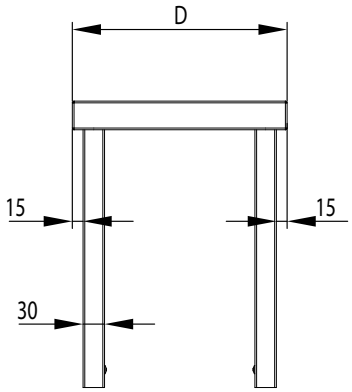

NADSTAWKA NA STÓŁ PODWÓJNA

Rzut z przodu

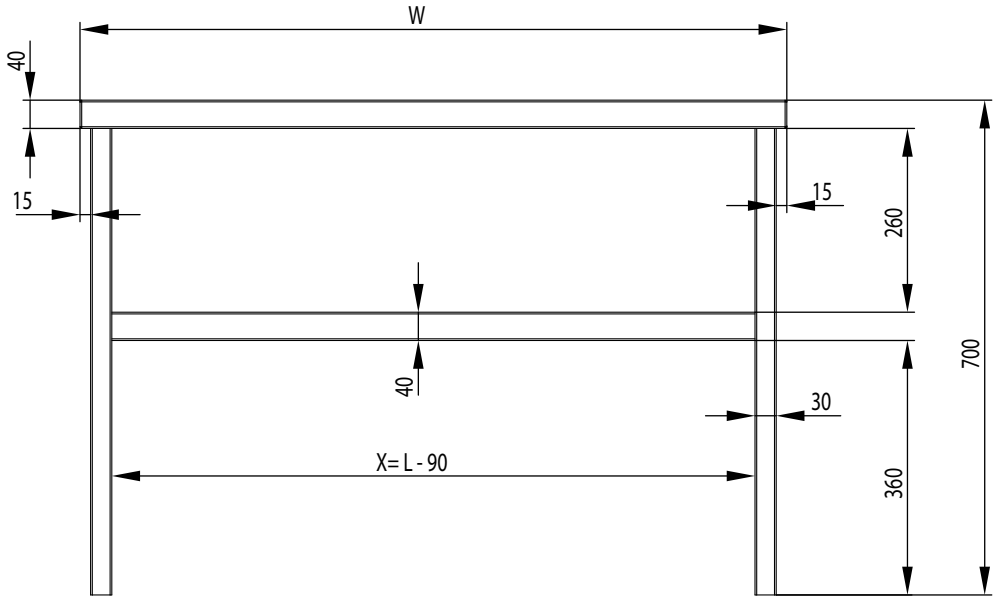

Rzut z boku

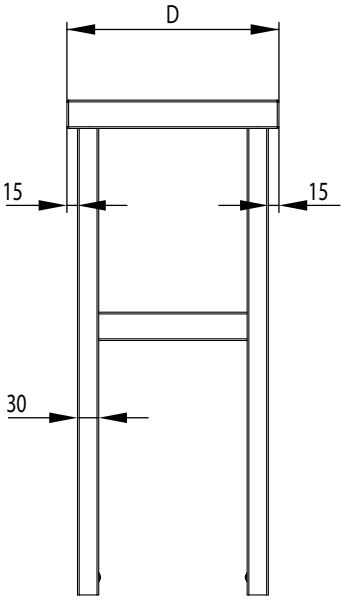

stalgast

stalgast

10 PODSTAWY

196

PODSTAWA POD PIEC

- konstrukcja spawana
- prowadnice na GN 1/1

Nr kat.	W mm	D mm	H mm	Cena netto
✆	660	460	730	**1900,-**
✆	810	565	700	**2010,-**
✆	850	750	750	**2110,-**
✆	1050	770	750	**2080,-**
✆	935	657	850	**2160,-**

stalgast

stalgast

11 KOSZE

197

POJEMNIK NA ODPADKI

H = 680 MM

- konstrukcja spawana
- w wysokości uwzględniono uchwyt pokrywy
- uchwyt boczny po jednej stronie pojemnika
- pojemność 72 l

Nr kat.	W mm	D mm	Cena netto
981973035	350	350	**1220,-**

234

POJEMNIK NA ODPADKI JEZDNY

H = 500 mm

- kółka skrętne
- obudowa kółka – stal nierdzewna
- w wysokości uwzględniono uchwyt pokrywy
- uchwyt boczny po jednej stronie pojemnika
- pojemność 40 l

Nr kat.	W mm	D mm	Cena netto
982343550	350	350	**1370,-**

stalgast

stalgast

WÓZKI

12

199

WÓZEK TRANSPORTOWY PLATFORMA

H = 950 mm

- konstrukcja spawana
- dwa skrętne kółka przy rączce, dwa stałe
- w wymiarze W i D uwzględniono zewnętrzny rozmiar wózka (po obrysie)

Nr kat.	W mm	D mm	Cena netto
981995080	800		**1590,-**
981995090	900		**1650,-**
981995100	1000	500	**1740,-**
981995110	1100		**1820,-**
981995120	1200		**1890,-**

Nr kat.	W mm	D mm	Cena netto
981996080	800		**1710,-**
981996090	900		**1810,-**
981996100	1000	600	**1890,-**
981996110	1100		**1980,-**
981996120	1200		**2030,-**

200

WÓZEK DWUPÓŁKOWY

H = 850 mm

- konstrukcja spawana
- półki z przetłoczeniem
- skrętne kółka
- w wymiarze W i D uwzględniono zewnętrzny rozmiar wózka (po obrysie)

Nr kat.	W mm	D mm	Cena netto
982005080	800		**1730,-**
982005090	900		**1820,-**
982005100	1000	500	**1890,-**
982005110	1100		**1980,-**
982005120	1200		**2030,-**

Nr kat.	W mm	D mm	Cena netto
982006080	800		**1850,-**
982006090	900		**1940,-**
982006100	1000	600	**2030,-**
982006110	1100		**2110,-**
982006120	1200		**2230,-**

201

WÓZEK TRZYPÓŁKOWY

H = 850 mm

- konstrukcja spawana
- półki z przetłoczeniem
- skrętne kółka
- w wymiarze W i D uwzględniono zewnętrzny rozmiar wózka (po obrysie)

Nr kat.	W mm	D mm	Cena netto
982015080	800		**2250,-**
982015090	900		**2360,-**
982015100	1000	500	**2490,-**
982015110	1100		**2610,-**
982015120	1200		**2750,-**

Nr kat.	W mm	D mm	Cena netto
982016080	800		**2430,-**
982016090	900		**2580,-**
982016100	1000	600	**2740,-**
982016110	1100		**2870,-**
982016120	1200		**3020,-**

202

WÓZEK KELNERSKI DWUPÓŁKOWY

H = 950 mm

- konstrukcja spawana
- półki z przetłoczeniem
- skrętne kółka
- w wymiarze W i D uwzględniono zewnętrzny rozmiar wózka (po obrysie

Nr kat.	W mm	D mm	Cena netto
982025080	800		**1370,-**
982025090	900		**1440,-**
982025100	1000	500	**1520,-**
982025110	1100		**1580,-**
982025120	1200		**1640,-**

Nr kat.	W mm	D mm	Cena netto
982026080	800		**1490,-**
982026090	900		**1580,-**
982026100	1000	600	**1650,-**
982026110	1100		**1740,-**
982026120	1200		**1830,-**

203

WÓZEK KELNERSKI TRZYPÓŁKOWY

H = 950 mm

- konstrukcja spawana
- półki z przetłoczeniem
- skrętne kółka
- w wymiarze W i D uwzględniono zewnętrzny rozmiar wózka (po obrysie)

Nr kat.	W mm	D mm	Cena netto
982035080	800		**1830,-**
982035090	900		**1940,-**
982035100	1000	500	**2030,-**
982035110	1100		**2160,-**
982035120	1200		**2280,-**

Nr kat.	W mm	D mm	Cena netto
982036080	800		**2010,-**
982036090	900		**2140,-**
982036100	1000	600	**2280,-**
982036110	1100		**2430,-**
982036120	1200		**2550,-**

204

WÓZEK Z SZAFKĄ DRZWI SUWANE

H = 850 mm

- konstrukcja spawana
- blat z przetłoczeniem
- przestawna półka
- skrętne kółka
- w wymiarze W i D uwzględniono zewnętrzny rozmiar wózka (po obrysie)

Nr kat.	W mm	D mm	Cena netto
982046100	1000		**4450,-**
982046110	1100	600	**4610,-**
982046120	1200		**4830,-**

205

POMOCNIK KELNERSKI

H = 1100 mm

- pomocnik skręcany do samodzielnego montażu
- skrętne kółka
- maksymalna wysokość pojemników GN ¼ do 150 mm
  dla W=655 mm 4 pojemniki GN
  dla W=817 mm 5 pojemników GN

Nr kat.	W mm	D mm	Cena netto
982055065	655	500	**2310,-**
982055081	817		**2490,-**

stalgast

WÓZEK TRANSPORTOWY PLATFORMA

Rzut z boku

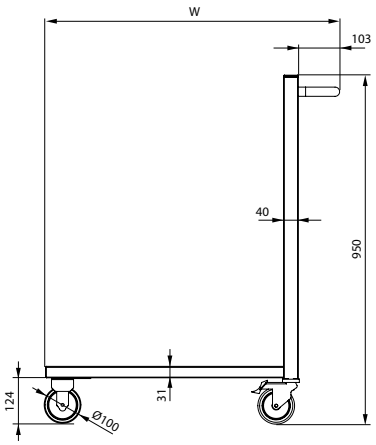

Rzut z przodu

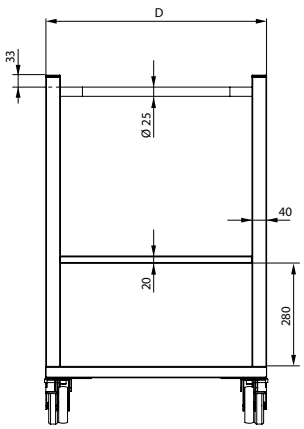

WÓZEK TRZYPÓŁKOWY

Rzut z boku

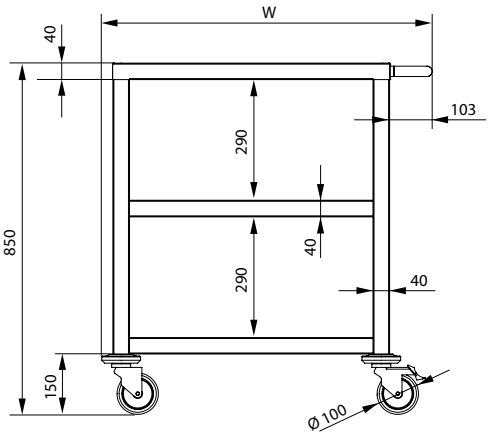

Rzut z przodu

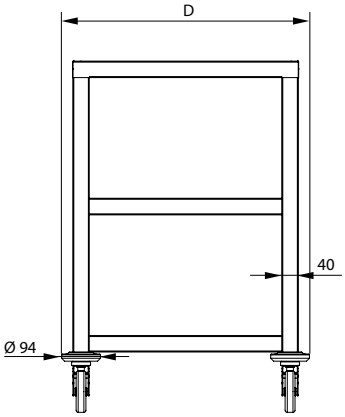

Rzut z góry

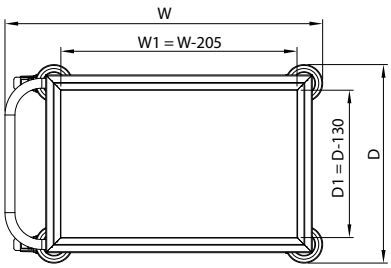

stalgast

WÓZEK KELNERSKI TRZYPÓŁKOWY

Rzut z boku

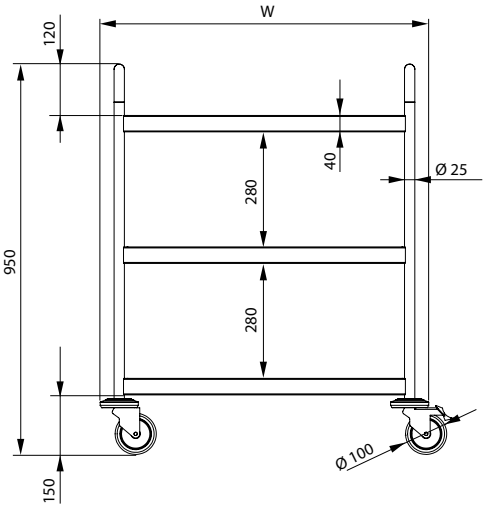

Rzut z przodu

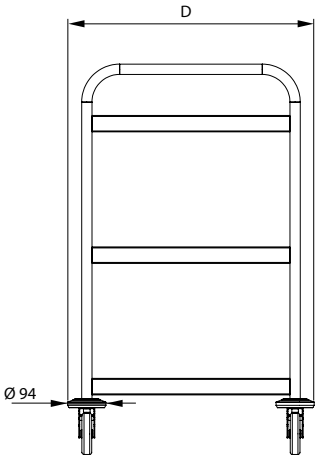

Rzut z góry

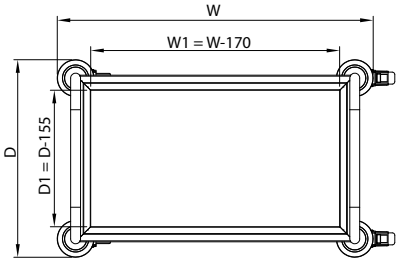

WÓZEK SZAFKA DRZWI SUWANE

Rzut z boku

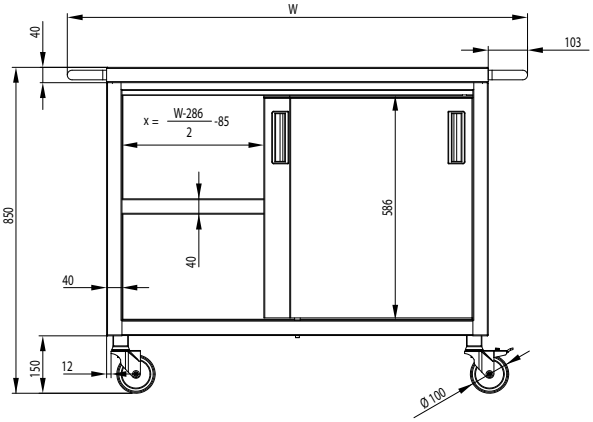

Rzut z przodu

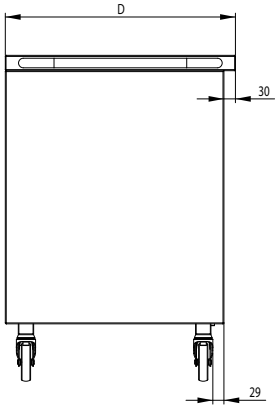

Rzut z góry

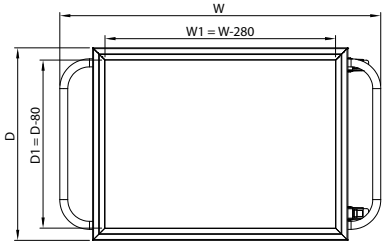

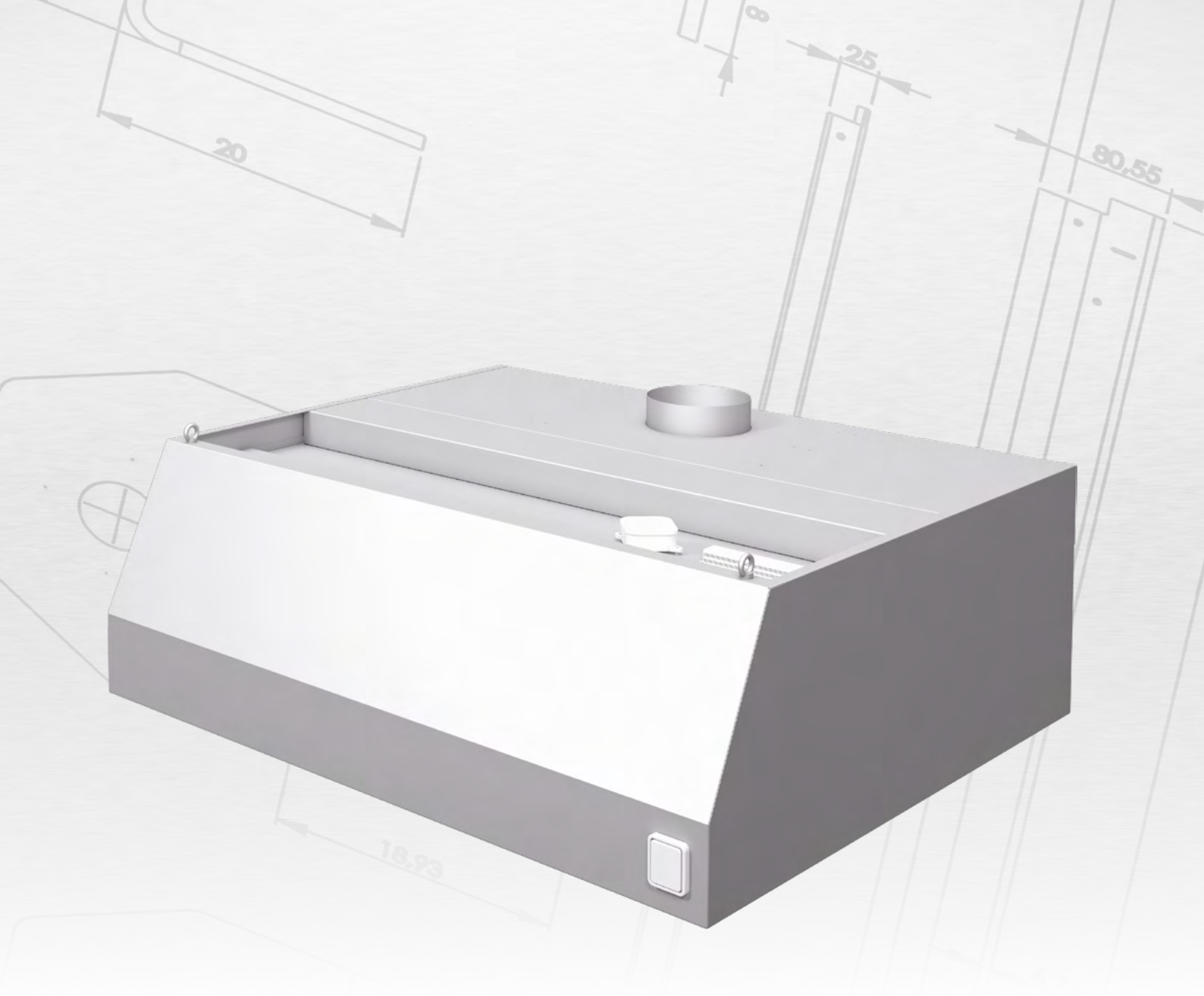

stalgast

13 OKAPY

206

OKAP PRZYŚCIENNY SKRZYNIOWY

H = 450 mm

- rynienka ociekowa z zaworem spustowym
- przy W > 2900 okap dzielony na dwa segmenty
- **przy składaniu zamówienia należy podać średnicę, ilość oraz rozmieszczenie króćców przyłączeniowych**
- dostępne króćce przeznaczone do montażu rur o średnicy: 100, 150, 160, 200, 250, 300, 315 (mm)
- labiryntowe łapacze tłuszczu (str. 127) oraz oświetlenie 24 V (str. 127) - dopłata
- oświetlenie LED o klasie odporności IP68
- zasilanie 230 V

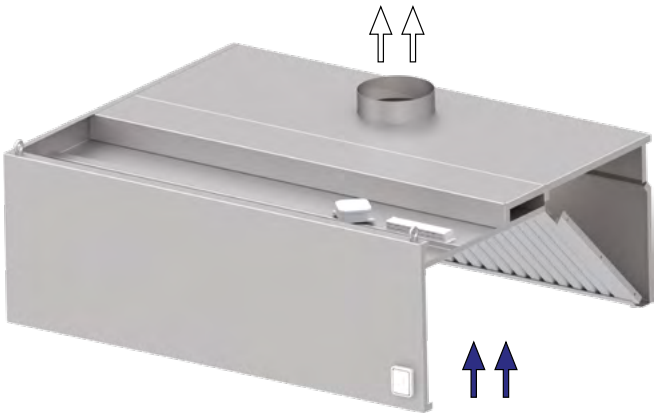

	Cena netto						
W mm	D-600 mm	D-700 mm	D-800 mm	D-900 mm	D-1000 mm	D-1200 mm	D-1400 mm
1000	2030,-	2110,-	2230,-	2320,-	2400,-	2600,-	2800,-
1100	2100,-	2220,-	2310,-	2400,-	2490,-	2680,-	2880,-
1200	2180,-	2280,-	2370,-	2480,-	2580,-	2800,-	3010,-
1300	2270,-	2360,-	2460,-	2570,-	2660,-	2880,-	3090,-
1400	2330,-	2440,-	2550,-	2650,-	2750,-	2950,-	3130,-
1500	2400,-	2510,-	2610,-	2740,-	2840,-	3050,-	3260,-
1600	2480,-	2590,-	2690,-	2830,-	2930,-	3130,-	3350,-
1700	2550,-	2660,-	2770,-	2880,-	3010,-	3240,-	3470,-
1800	2610,-	2750,-	2860,-	2970,-	3090,-	3330,-	3560,-
1900	2690,-	2830,-	2950,-	3050,-	3180,-	3440,-	3700,-
2000	2770,-	2880,-	3020,-	3130,-	3270,-	3520,-	3780,-
2100	2840,-	2970,-	3090,-	3230,-	3360,-	3610,-	3870,-
2200	2930,-	3070,-	3220,-	3360,-	3500,-	3730,-	3970,-
2300	3010,-	3180,-	3330,-	3500,-	3630,-	3850,-	4070,-
2400	3090,-	3300,-	3450,-	3630,-	3800,-	4010,-	4220,-
2500	3180,-	3390,-	3560,-	3780,-	3930,-	4130,-	4340,-
2600	3270,-	3500,-	3650,-	3900,-	4080,-	4290,-	4510,-
2700	3360,-	3610,-	3800,-	4020,-	4230,-	4430,-	4630,-
2800	3450,-	3720,-	3900,-	4190,-	4390,-	4600,-	4820,-
2900	3530,-	3820,-	4010,-	4320,-	4500,-	4700,-	4900,-
3000	3980,-	4270,-	4480,-	4760,-	4960,-	5170,-	5390,-
3100	4100,-	4400,-	4600,-	4890,-	5120,-	5320,-	5530,-
3200	4230,-	4540,-	4750,-	5050,-	5270,-	5480,-	5670,-
3300	4360,-	4680,-	4870,-	5210,-	5420,-	5640,-	5840,-
3400	4490,-	4800,-	5010,-	5350,-	5580,-	5770,-	5980,-
3500	4600,-	4940,-	5130,-	5470,-	5730,-	5930,-	6150,-
3600	4750,-	5060,-	5270,-	5620,-	5890,-	6100,-	6290,-
3700	4860,-	5190,-	5410,-	5790,-	6040,-	6260,-	6460,-
3800	4980,-	5320,-	5540,-	5920,-	6200,-	6390,-	6600,-
3900	5120,-	5460,-	5680,-	6070,-	6350,-	6550,-	6770,-
4000	5240,-	5580,-	5810,-	6200,-	6490,-	6700,-	6890,-
4100	5370,-	5720,-	5930,-	6350,-	6670,-	6890,-	7090,-
4200	5490,-	5840,-	6070,-	6490,-	6800,-	6990,-	7200,-
4300	5620,-	5980,-	6200,-	6660,-	6960,-	7160,-	7380,-
4400	5740,-	6100,-	6330,-	6790,-	7110,-	7320,-	7510,-
4500	5880,-	6250,-	6460,-	6940,-	7280,-	7500,-	7700,-
4600	6000,-	6370,-	6580,-	7060,-	7430,-	7620,-	7830,-
4700	6110,-	6500,-	6720,-	7220,-	7560,-	7760,-	7980,-
4800	6260,-	6660,-	6850,-	7360,-	7730,-	7940,-	8150,-
4900	6370,-	6780,-	6970,-	7500,-	7880,-	8100,-	8320,-
5000	6500,-	6910,-	7110,-	7660,-	8040,-	8250,-	8480,-

207

OKAP PRZYŚCIENNY TRAPEZOWY

H = 450 mm

- rynienka ociekowa z zaworem spustowym
- przy W > 2900 okap dzielony na dwa segmenty
- **przy składaniu zamówienia należy podać średnicę, ilość oraz rozmieszczenie króćców przyłączeniowych**
- dostępne króćce przeznaczone do montażu rur o średnicy: 100, 150, 160, 200, 250, 300, 315 (mm)
- labiryntowe łapacze tłuszczu (str. 127) oraz oświetlenie 24 V (str. 127) - dopłata
- oświetlenie LED o klasie odporności IP68
- zasilanie 230 V

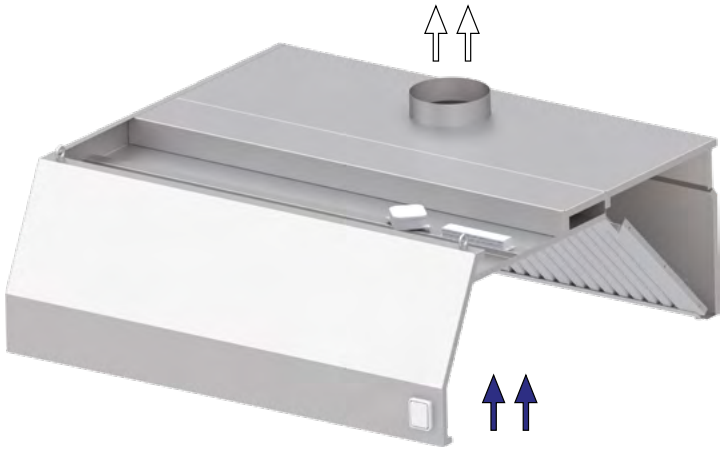

	Cena netto				
W mm	D-800 mm	D-900 mm	D-1000 mm	D-1100 mm	D-1200 mm
1000	2180,-	2270,-	2370,-	2460,-	2580,-
1100	2270,-	2360,-	2460,-	2570,-	2650,-
1200	2350,-	2440,-	2550,-	2630,-	2750,-
1300	2410,-	2510,-	2610,-	2740,-	2840,-
1400	2490,-	2600,-	2720,-	2830,-	2930,-
1500	2580,-	2680,-	2800,-	2890,-	3020,-
1600	2650,-	2760,-	2880,-	2980,-	3110,-
1700	2740,-	2850,-	2960,-	3070,-	3210,-
1800	2800,-	2930,-	3030,-	3150,-	3270,-
1900	2880,-	3010,-	3120,-	3260,-	3360,-
2000	2960,-	3070,-	3210,-	3330,-	3460,-
2100	3030,-	3150,-	3310,-	3420,-	3550,-
2200	3110,-	3240,-	3370,-	3500,-	3630,-
2300	3180,-	3330,-	3460,-	3590,-	3730,-
2400	3270,-	3400,-	3530,-	3650,-	3820,-
2500	3330,-	3490,-	3620,-	3780,-	3900,-
2600	3420,-	3560,-	3710,-	3840,-	3990,-
2700	3490,-	3630,-	3800,-	3940,-	4090,-
2800	3580,-	3730,-	3880,-	4010,-	4190,-
2900	3630,-	3810,-	3940,-	4100,-	4260,-
3000	4090,-	4260,-	4400,-	4570,-	4720,-
3100	4230,-	4400,-	4570,-	4720,-	4880,-
3200	4370,-	4540,-	4720,-	4870,-	5050,-
3300	4500,-	4690,-	4870,-	5040,-	5220,-
3400	4650,-	4840,-	5020,-	5190,-	5370,-
3500	4790,-	4970,-	5180,-	5350,-	5550,-
3600	4940,-	5120,-	5330,-	5500,-	5720,-
3700	5060,-	5260,-	5470,-	5680,-	5880,-
3800	5220,-	5410,-	5630,-	5820,-	6050,-
3900	5350,-	5550,-	5800,-	5980,-	6220,-
4000	5490,-	5710,-	5940,-	6110,-	6370,-
4100	5620,-	5840,-	6090,-	6300,-	6540,-
4200	5790,-	5980,-	6250,-	6450,-	6720,-
4300	5910,-	6110,-	6410,-	6600,-	6870,-
4400	6040,-	6280,-	6550,-	6760,-	7040,-
4500	6190,-	6420,-	6720,-	6930,-	7220,-
4600	6320,-	6570,-	6860,-	7060,-	7370,-
4700	6460,-	6700,-	7030,-	7230,-	7540,-
4800	6590,-	6850,-	7180,-	7400,-	7710,-
4900	6750,-	6980,-	7320,-	7550,-	7880,-
5000	6870,-	7150,-	7470,-	7710,-	8040,-

208

OKAP PRZYŚCIENNY SKOŚNY

H = 450 mm

- rynienka ociekowa z zaworem spustowym
- przy W > 2900 okap dzielony na dwa segmenty
- **przy składaniu zamówienia należy podać średnicę, ilość oraz rozmieszczenie króćców przyłączeniowych**
- dostępne króćce przeznaczone do montażu rur o średnicy: 100, 150, 160, 200, 250, 300, 315 (mm)
- labiryntowe łapacze tłuszczu (str. 127) oraz oświetlenie 24 V (str. 127) - dopłata
- oświetlenie LED o klasie odporności IP68
- zasilanie 230 V

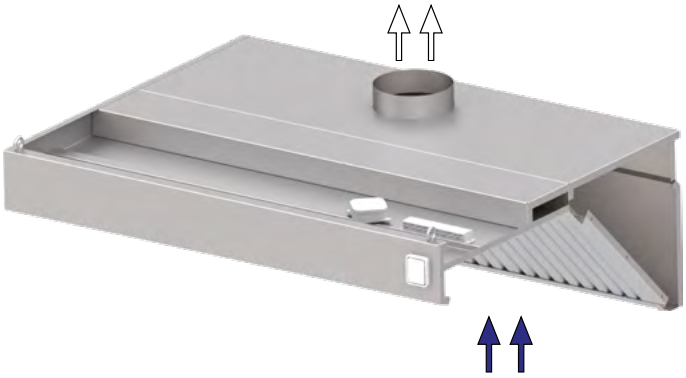

	Cena netto						
W mm	D-600 mm	D-700 mm	D-800 mm	D-900 mm	D-1000 mm	D-1100 mm	D-1200 mm
1000	1930,-	2010,-	2100,-	2190,-	2310,-	2390,-	2490,-
1100	1990,-	2080,-	2180,-	2270,-	2370,-	2460,-	2570,-
1200	2030,-	2150,-	2250,-	2350,-	2440,-	2530,-	2630,-
1300	2100,-	2220,-	2320,-	2400,-	2510,-	2610,-	2740,-
1400	2160,-	2270,-	2370,-	2490,-	2590,-	2690,-	2800,-
1500	2250,-	2350,-	2450,-	2550,-	2650,-	2770,-	2870,-
1600	2310,-	2400,-	2510,-	2630,-	2750,-	2850,-	2950,-
1700	2350,-	2460,-	2580,-	2690,-	2830,-	2940,-	3050,-
1800	2410,-	2530,-	2650,-	2770,-	2880,-	3020,-	3130,-
1900	2480,-	2600,-	2720,-	2850,-	2960,-	3070,-	3210,-
2000	2550,-	2650,-	2780,-	2930,-	3030,-	3150,-	3300,-
2100	2600,-	2720,-	2860,-	2970,-	3110,-	3260,-	3390,-
2200	2680,-	2770,-	2930,-	3050,-	3210,-	3330,-	3470,-
2300	2750,-	2840,-	2980,-	3110,-	3270,-	3420,-	3580,-
2400	2830,-	2880,-	3050,-	3180,-	3350,-	3500,-	3650,-
2500	2880,-	2950,-	3120,-	3260,-	3420,-	3590,-	3780,-
2600	2950,-	3010,-	3210,-	3320,-	3500,-	3700,-	3880,-
2700	3020,-	3060,-	3260,-	3390,-	3580,-	3780,-	3970,-
2800	3070,-	3120,-	3330,-	3450,-	3640,-	3870,-	4070,-
2900	3140,-	3180,-	3390,-	3520,-	3730,-	3940,-	4150,-
3000	3610,-	3630,-	3840,-	3980,-	4190,-	4400,-	4600,-
3100	3730,-	3780,-	3980,-	4110,-	4330,-	4550,-	4770,-
3200	3870,-	3900,-	4110,-	4260,-	4490,-	4720,-	4940,-
3300	3980,-	4010,-	4260,-	4400,-	4630,-	4870,-	5110,-
3400	4100,-	4150,-	4400,-	4550,-	4800,-	5020,-	5270,-
3500	4230,-	4290,-	4540,-	4700,-	4950,-	5190,-	5440,-
3600	4360,-	4420,-	4690,-	4840,-	5110,-	5330,-	5610,-
3700	4490,-	4550,-	4830,-	4970,-	5260,-	5490,-	5790,-
3800	4600,-	4690,-	4960,-	5120,-	5420,-	5660,-	5930,-
3900	4750,-	4830,-	5090,-	5270,-	5560,-	5810,-	6090,-
4000	4870,-	4950,-	5240,-	5420,-	5720,-	5970,-	6280,-
4100	4980,-	5070,-	5370,-	5560,-	5880,-	6110,-	6440,-
4200	5120,-	5220,-	5500,-	5710,-	6010,-	6300,-	6590,-
4300	5240,-	5350,-	5660,-	5840,-	6190,-	6440,-	6780,-
4400	5370,-	5470,-	5800,-	5990,-	6330,-	6590,-	6940,-
4500	5490,-	5610,-	5930,-	6160,-	6480,-	6760,-	7090,-
4600	5620,-	5740,-	6070,-	6300,-	6660,-	6910,-	7280,-
4700	5750,-	5880,-	6220,-	6420,-	6790,-	7060,-	7440,-
4800	5880,-	6000,-	6350,-	6570,-	6950,-	7220,-	7590,-
4900	6000,-	6160,-	6480,-	6720,-	7090,-	7370,-	7750,-
5000	6110,-	6280,-	6630,-	6860,-	7260,-	7540,-	7930,-

209

OKAP CENTRALNY SKRZYNIOWY

H = 450 mm

- rynienka ociekowa z zaworem spustowym
- przy W > 2900 okap dzielony na dwa segmenty
- **przy składaniu zamówienia należy podać średnicę, ilość oraz rozmieszczenie króćców przyłączeniowych**
- dostępne króćce przeznaczone do montażu rur o średnicy: 100, 150, 160, 200, 250, 300, 315 (mm)
- labiryntowe łapacze tłuszczu (str. 127) oraz oświetlenie 24 V (str. 127) - dopłata
- oświetlenie LED o klasie odporności IP68
- zasilanie 230 V
- okap dostarczany bez zawie

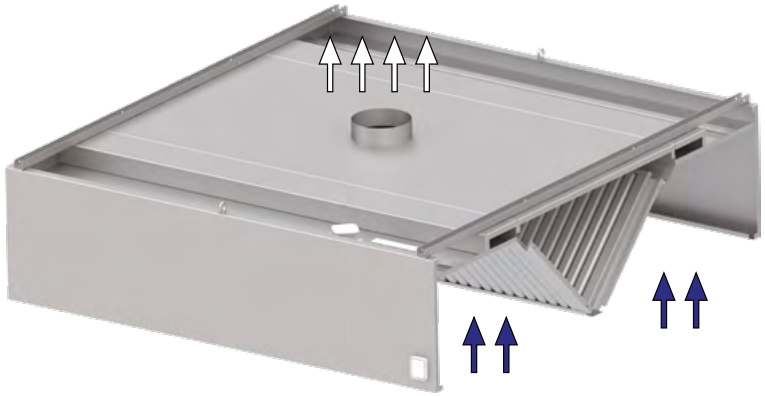

	Cena netto						
W mm	D-1200 mm	D-1500 mm	D-1600 mm	D-1800 mm	D-2000 mm	D-2200 mm	D-2400 mm
1000	3420,-	3710,-	3800,-	3970,-	4150,-	4330,-	4500,-
1100	3530,-	3820,-	3920,-	4090,-	4290,-	4490,-	4690,-
1200	3630,-	3940,-	4020,-	4230,-	4440,-	4630,-	4850,-
1300	3750,-	4070,-	4170,-	4370,-	4570,-	4770,-	4970,-
1400	3880,-	4200,-	4290,-	4500,-	4720,-	4940,-	5130,-
1500	3990,-	4320,-	4440,-	4630,-	4850,-	5060,-	5270,-
1600	4100,-	4450,-	4550,-	4770,-	4980,-	5220,-	5440,-
1700	4230,-	4570,-	4690,-	4890,-	5130,-	5370,-	5610,-
1800	4350,-	4690,-	4830,-	5050,-	5270,-	5500,-	5740,-
1900	4460,-	4830,-	4940,-	5190,-	5420,-	5680,-	5910,-
2000	4570,-	4940,-	5060,-	5320,-	5560,-	5820,-	6070,-
2100	4690,-	5060,-	5190,-	5450,-	5720,-	5980,-	6230,-
2200	4800,-	5190,-	5320,-	5580,-	5870,-	6110,-	6390,-
2300	4930,-	5320,-	5440,-	5730,-	6000,-	6300,-	6570,-
2400	5040,-	5440,-	5560,-	5870,-	6160,-	6440,-	6740,-
2500	5170,-	5560,-	5710,-	5990,-	6300,-	6590,-	6880,-
2600	5270,-	5710,-	5820,-	6110,-	6440,-	6750,-	7050,-
2700	5390,-	5820,-	5940,-	6260,-	6580,-	6910,-	7220,-
2800	5490,-	5940,-	6070,-	6390,-	6740,-	7050,-	7370,-
2900	5610,-	6070,-	6200,-	6540,-	6870,-	7220,-	7550,-
3000	6070,-	6510,-	6660,-	6970,-	7320,-	7660,-	7990,-
3100	6260,-	6740,-	6860,-	7220,-	7560,-	7920,-	8280,-
3200	6440,-	6940,-	7060,-	7440,-	7810,-	8180,-	8540,-
3300	6630,-	7150,-	7300,-	7680,-	8050,-	8420,-	8800,-
3400	6830,-	7350,-	7500,-	7900,-	8300,-	8690,-	9060,-
3500	6980,-	7550,-	7720,-	8130,-	8520,-	8940,-	9350,-
3600	7190,-	7790,-	7930,-	8350,-	8780,-	9210,-	9620,-
3700	7370,-	7970,-	8170,-	8570,-	9020,-	9450,-	9890,-
3800	7550,-	8190,-	8360,-	8800,-	9270,-	9720,-	10160,-
3900	7740,-	8400,-	8580,-	9030,-	9490,-	9970,-	10420,-
4000	7920,-	8600,-	8790,-	9270,-	9740,-	10220,-	10690,-
4100	8110,-	8800,-	9020,-	9470,-	9980,-	10480,-	10950,-
4200	8310,-	9020,-	9230,-	9720,-	10220,-	10740,-	11230,-
4300	8480,-	9220,-	9440,-	9930,-	10460,-	10980,-	11500,-
4400	8680,-	9430,-	9660,-	10180,-	10700,-	11260,-	11760,-
4500	8850,-	9640,-	9870,-	10400,-	10950,-	11520,-	12040,-
4600	9040,-	9830,-	10090,-	10610,-	11190,-	11760,-	12310,-
4700	9230,-	10050,-	10300,-	10850,-	11440,-	12010,-	12580,-
4800	9410,-	10270,-	10510,-	11070,-	11690,-	12280,-	12840,-
4900	9610,-	10460,-	10740,-	11310,-	11920,-	12540,-	13120,-
5000	9800,-	10680,-	10940,-	11530,-	12170,-	12790,-	13380,-

stalgast

210

OKAP CENTRALNY TRAPEZOWY

H = 450 mm

- rynienka ociekowa z zaworem spustowym
- przy W > 2900 okap dzielony na dwa segmenty
- **przy składaniu zamówienia należy podać średnicę, ilość oraz rozmieszczenie króćców przyłączeniowych**
- dostępne króćce przeznaczone do montażu rur o średnicy: 100, 150, 160, 200, 250, 300, 315 (mm)
- labiryntowe łapacze tłuszczu (str. 127) oraz oświetlenie 24 V (str. 127) - dopłata
- oświetlenie LED o klasie odporności IP68
- zasilanie 230 V

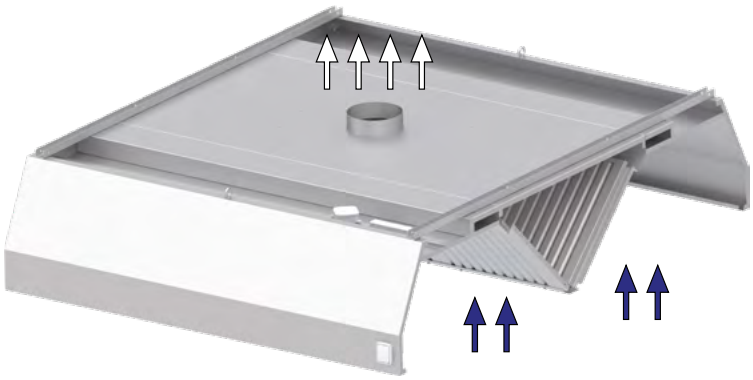

	Cena netto			
W mm	D-1600 mm	D-1800 mm	D-2000 mm	D-2200 mm
1000	3620,-	3810,-	3990,-	4190,-
1100	3730,-	3930,-	4110,-	4320,-
1200	3840,-	4050,-	4260,-	4460,-
1300	3970,-	4190,-	4390,-	4590,-
1400	4090,-	4310,-	4510,-	4740,-
1500	4200,-	4440,-	4650,-	4860,-
1600	4330,-	4550,-	4790,-	5010,-
1700	4450,-	4690,-	4890,-	5170,-
1800	4570,-	4800,-	5050,-	5300,-
1900	4690,-	4940,-	5180,-	5420,-
2000	4800,-	5050,-	5310,-	5550,-
2100	4930,-	5190,-	5440,-	5710,-
2200	5040,-	5310,-	5560,-	5830,-
2300	5170,-	5440,-	5710,-	5980,-
2400	5300,-	5550,-	5830,-	6100,-
2500	5410,-	5700,-	5970,-	6250,-
2600	5520,-	5810,-	6080,-	6370,-
2700	5630,-	5920,-	6230,-	6500,-
2800	5750,-	6050,-	6360,-	6670,-
2900	5880,-	6190,-	6490,-	6800,-
3000	6330,-	6660,-	6950,-	7260,-
3100	6540,-	6860,-	7190,-	7500,-
3200	6760,-	7090,-	7440,-	7790,-
3300	6960,-	7320,-	7680,-	8020,-
3400	7190,-	7550,-	7910,-	8280,-
3500	7410,-	7790,-	8170,-	8540,-
3600	7620,-	7990,-	8400,-	8790,-
3700	7830,-	8230,-	8660,-	9050,-
3800	8040,-	8450,-	8870,-	9310,-
3900	8270,-	8690,-	9140,-	9550,-
4000	8480,-	8910,-	9360,-	9820,-
4100	8690,-	9150,-	9610,-	10080,-
4200	8910,-	9360,-	9840,-	10330,-
4300	9120,-	9610,-	10090,-	10590,-
4400	9330,-	9820,-	10330,-	10850,-
4500	9550,-	10050,-	10580,-	11110,-
4600	9760,-	10280,-	10830,-	11350,-
4700	9980,-	10490,-	11060,-	11630,-
4800	10190,-	10740,-	11310,-	11880,-
4900	10410,-	10950,-	11550,-	12140,-
5000	10610,-	11190,-	11790,-	12390,-

211

OKAP CENTRALNY SKOŚNY

H = 450 mm

- rynienka ociekowa z zaworem spustowym
- przy W > 2900 okap dzielony na dwa segmenty
- **przy składaniu zamówienia należy podać średnicę, ilość oraz rozmieszczenie króćców przyłączeniowych**
- dostępne króćce przeznaczone do montażu rur o średnicy: 100, 150, 160, 200, 250, 300, 315 (mm)
- labiryntowe łapacze tłuszczu (str. 127) oraz oświetlenie 24 V (str. 127) - dopłata
- oświetlenie LED o klasie odporności IP68
- zasilanie 230 V
- okap dostarczany bez zawiesi

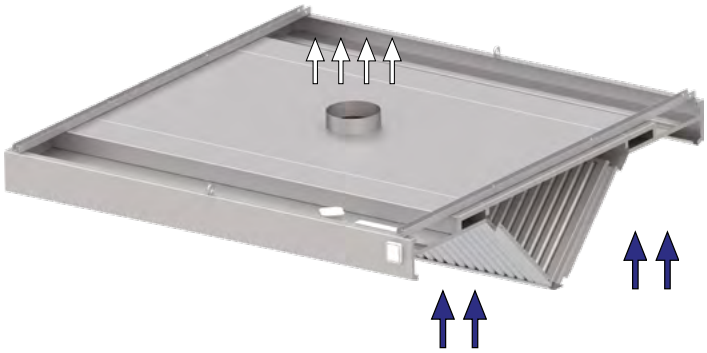

	Cena netto						
W mm	D-1200 mm	D-1500 mm	D-1600 mm	D-1800 mm	D-2000 mm	D-2200 mm	D-2400 mm
1000	3070,-	3360,-	3450,-	3630,-	3820,-	4000,-	4190,-
1100	3150,-	3450,-	3550,-	3740,-	3930,-	4110,-	4320,-
1200	3260,-	3550,-	3630,-	3840,-	4020,-	4230,-	4440,-
1300	3330,-	3630,-	3740,-	3940,-	4150,-	4350,-	4550,-
1400	3420,-	3730,-	3840,-	4050,-	4260,-	4480,-	4690,-
1500	3500,-	3830,-	3930,-	4150,-	4370,-	4580,-	4800,-
1600	3580,-	3920,-	4020,-	4260,-	4480,-	4700,-	4930,-
1700	3650,-	4000,-	4110,-	4360,-	4590,-	4840,-	5050,-
1800	3750,-	4100,-	4230,-	4460,-	4700,-	4940,-	5180,-
1900	3840,-	4200,-	4320,-	4570,-	4830,-	5060,-	5320,-
2000	3920,-	4290,-	4420,-	4680,-	4930,-	5180,-	5420,-
2100	4000,-	4370,-	4500,-	4770,-	5020,-	5270,-	5520,-
2200	4090,-	4460,-	4600,-	4870,-	5120,-	5390,-	5630,-
2300	4190,-	4550,-	4720,-	4980,-	5240,-	5490,-	5740,-
2400	4270,-	4630,-	4800,-	5090,-	5350,-	5590,-	5840,-
2500	4360,-	4740,-	4890,-	5210,-	5450,-	5710,-	5940,-
2600	4450,-	4830,-	4980,-	5310,-	5550,-	5810,-	6050,-
2700	4540,-	4890,-	5090,-	5420,-	5680,-	5920,-	6180,-
2800	4610,-	4980,-	5190,-	5520,-	5790,-	6010,-	6280,-
2900	4720,-	5070,-	5300,-	5620,-	5880,-	6110,-	6370,-
3000	5170,-	5520,-	5740,-	6080,-	6330,-	6580,-	6840,-
3100	5350,-	5730,-	5940,-	6310,-	6570,-	6840,-	7090,-
3200	5520,-	5930,-	6180,-	6540,-	6830,-	7090,-	7360,-
3300	5720,-	6170,-	6370,-	6760,-	7050,-	7350,-	7650,-
3400	5910,-	6360,-	6590,-	6970,-	7300,-	7590,-	7910,-
3500	6080,-	6570,-	6830,-	7220,-	7540,-	7870,-	8180,-
3600	6280,-	6780,-	7030,-	7440,-	7790,-	8110,-	8440,-
3700	6460,-	6970,-	7240,-	7680,-	8020,-	8370,-	8720,-
3800	6660,-	7190,-	7450,-	7900,-	8270,-	8650,-	8970,-
3900	6840,-	7400,-	7680,-	8130,-	8500,-	8870,-	9240,-
4000	7030,-	7590,-	7900,-	8350,-	8750,-	9150,-	9530,-
4100	7210,-	7810,-	8100,-	8580,-	8970,-	9400,-	9800,-
4200	7400,-	8020,-	8320,-	8800,-	9230,-	9660,-	10050,-
4300	7560,-	8220,-	8520,-	9040,-	9460,-	9910,-	10320,-
4400	7750,-	8440,-	8750,-	9270,-	9720,-	10180,-	10600,-
4500	7940,-	8660,-	8960,-	9470,-	9940,-	10420,-	10860,-
4600	8130,-	8850,-	9180,-	9720,-	10200,-	10680,-	11140,-
4700	8320,-	9050,-	9400,-	9930,-	10440,-	10940,-	11400,-
4800	8500,-	9270,-	9610,-	10180,-	10680,-	11190,-	11690,-
4900	8690,-	9460,-	9820,-	10400,-	10930,-	11450,-	11930,-
5000	8870,-	9690,-	10040,-	10650,-	11170,-	11710,-	12200,-

212

OKAP PRZYŚCIENNY INDUKCYJNY

H = 450 mm

- rynienka ociekowa z zaworem spustowym
- przy W > 2900 okap dzielony na dwa segmenty
- **przy składaniu zamówienia należy podać średnicę, ilość oraz rozmieszczenie króćców przyłączeniowych**
- dostępne króćce przeznaczone do montażu rur o średnicy: 100, 150, 160, 200, 250, 300, 315 (mm)
- labiryntowe łapacze tłuszczu (str. 127) oraz oświetlenie 24 V (str. 127) - dopłata
- oświetlenie LED o klasie odporności IP68
- zasilanie 230 V

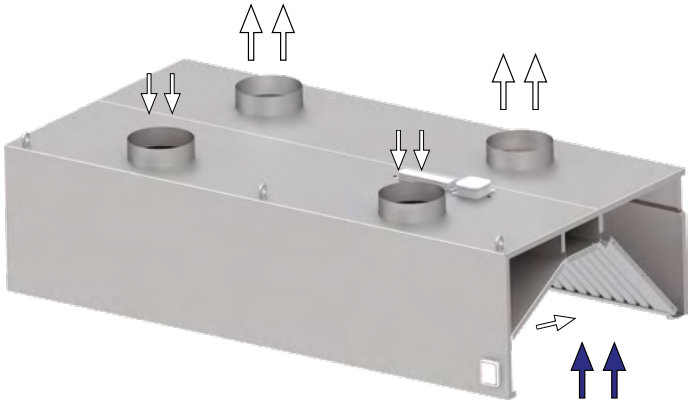

	Cena netto					
W mm	D-900 mm	D-1000 mm	D-1100 mm	D-1200 mm	D-1300 mm	D-1400 mm
1200	4000,-	4110,-	4230,-	4350,-	4450,-	4570,-
1300	4150,-	4260,-	4370,-	4490,-	4590,-	4720,-
1400	4290,-	4400,-	4510,-	4630,-	4760,-	4870,-
1500	4440,-	4540,-	4680,-	4790,-	4890,-	5040,-
1600	4570,-	4690,-	4830,-	4940,-	5060,-	5190,-
1700	4720,-	4840,-	4960,-	5090,-	5220,-	5350,-
1800	4850,-	4970,-	5110,-	5240,-	5370,-	5490,-
1900	4970,-	5120,-	5260,-	5390,-	5520,-	5680,-
2000	5120,-	5260,-	5410,-	5540,-	5680,-	5820,-
2100	5260,-	5410,-	5550,-	5710,-	5830,-	5980,-
2200	5410,-	5550,-	5710,-	5830,-	5980,-	6110,-
2300	5540,-	5710,-	5830,-	5990,-	6160,-	6300,-
2400	5700,-	5830,-	5980,-	6160,-	6300,-	6450,-
2500	5820,-	5980,-	6160,-	6300,-	6450,-	6590,-
2600	5970,-	6100,-	6300,-	6440,-	6590,-	6760,-
2700	6090,-	6260,-	6420,-	6590,-	6760,-	6910,-
2800	6250,-	6410,-	6570,-	6740,-	6910,-	7060,-
2900	6370,-	6550,-	6720,-	6880,-	7050,-	7230,-
3000	6840,-	7010,-	7180,-	7350,-	7500,-	7680,-
3100	6970,-	7170,-	7320,-	7500,-	7680,-	7870,-
3200	7110,-	7320,-	7470,-	7680,-	7840,-	8040,-
3300	7260,-	7460,-	7650,-	7830,-	8020,-	8220,-
3400	7410,-	7620,-	7810,-	8000,-	8200,-	8410,-
3500	7550,-	7790,-	7940,-	8180,-	8370,-	8580,-
3600	7710,-	7920,-	8110,-	8330,-	8540,-	8770,-
3700	7830,-	8080,-	8280,-	8500,-	8720,-	8940,-
3800	7980,-	8230,-	8420,-	8680,-	8890,-	9140,-
3900	8130,-	8400,-	8580,-	8840,-	9060,-	9310,-
4000	8280,-	8540,-	8740,-	8980,-	9230,-	9470,-
4100	8420,-	8690,-	8890,-	9180,-	9410,-	9660,-
4200	8570,-	8850,-	9050,-	9330,-	9590,-	9840,-
4300	8700,-	8980,-	9210,-	9490,-	9760,-	10020,-
4400	8850,-	9150,-	9360,-	9690,-	9930,-	10200,-
4500	8980,-	9310,-	9530,-	9830,-	10100,-	10390,-
4600	9150,-	9450,-	9700,-	9990,-	10280,-	10580,-
4700	9300,-	9620,-	9830,-	10170,-	10450,-	10760,-
4800	9430,-	9760,-	9990,-	10330,-	10650,-	10930,-
4900	9580,-	9920,-	10170,-	10490,-	10790,-	11130,-
5000	9720,-	10080,-	10310,-	10670,-	10960,-	11300,-

213

OKAP PRZYŚCIENNY KOMPENSACYJNY

H = 450 mm

- rynienka ociekowa z zaworem spustowym
- przy W > 2900 okap dzielony na dwa segmenty
- **przy składaniu zamówienia należy podać średnicę, ilość oraz rozmieszczenie króćców przyłączeniowych**
- dostępne króćce przeznaczone do montażu rur o średnicy: 100, 150, 160, 200, 250, 300, 315 (mm)
- labiryntowe łapacze tłuszczu (str. 127) oraz oświetlenie 24 V (str. 127) - dopłata
- oświetlenie LED o klasie odporności IP68
- zasilanie 230 V

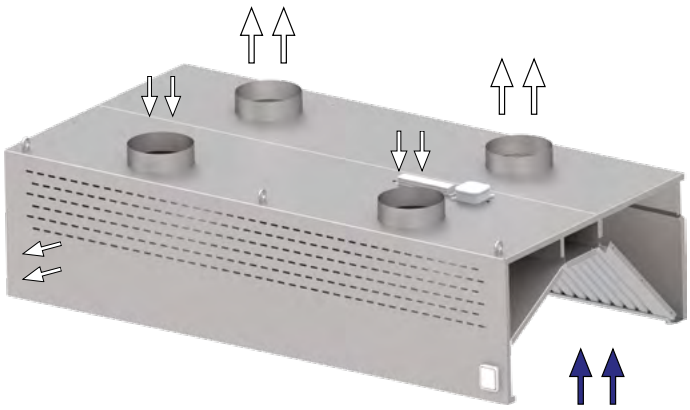

	Cena netto					
W mm	D-900 mm	D-1000 mm	D-1100 mm	D-1200 mm	D-1300 mm	D-1400 mm
1200	3840,-	3940,-	4070,-	4170,-	4270,-	4370,-
1300	3980,-	4090,-	4200,-	4320,-	4420,-	4540,-
1400	4100,-	4230,-	4350,-	4460,-	4570,-	4690,-
1500	4250,-	4360,-	4490,-	4590,-	4720,-	4840,-
1600	4370,-	4500,-	4610,-	4750,-	4860,-	4970,-
1700	4500,-	4630,-	4770,-	4870,-	5010,-	5120,-
1800	4650,-	4770,-	4890,-	5020,-	5180,-	5300,-
1900	4790,-	4890,-	5050,-	5180,-	5310,-	5440,-
2000	4930,-	5050,-	5190,-	5320,-	5450,-	5580,-
2100	5050,-	5190,-	5330,-	5460,-	5590,-	5730,-
2200	5190,-	5330,-	5460,-	5610,-	5740,-	5890,-
2300	5320,-	5460,-	5610,-	5740,-	5890,-	6040,-
2400	5450,-	5590,-	5740,-	5890,-	6040,-	6190,-
2500	5580,-	5740,-	5890,-	6040,-	6190,-	6350,-
2600	5730,-	5880,-	6040,-	6190,-	6330,-	6480,-
2700	5870,-	6000,-	6180,-	6330,-	6480,-	6660,-
2800	5990,-	6160,-	6320,-	6460,-	6630,-	6790,-
2900	6110,-	6300,-	6450,-	6600,-	6780,-	6940,-
3000	6580,-	6750,-	6880,-	7060,-	7230,-	7400,-
3100	6740,-	6880,-	7050,-	7230,-	7400,-	7560,-
3200	6860,-	7050,-	7220,-	7400,-	7560,-	7740,-
3300	7010,-	7210,-	7370,-	7550,-	7740,-	7930,-
3400	7170,-	7360,-	7530,-	7730,-	7920,-	8110,-
3500	7310,-	7500,-	7700,-	7900,-	8100,-	8300,-
3600	7450,-	7660,-	7830,-	8050,-	8270,-	8460,-
3700	7580,-	7820,-	7990,-	8220,-	8440,-	8670,-
3800	7730,-	7970,-	8170,-	8400,-	8610,-	8840,-
3900	7880,-	8130,-	8310,-	8560,-	8790,-	9020,-
4000	8020,-	8280,-	8460,-	8720,-	8950,-	9210,-
4100	8180,-	8440,-	8650,-	8890,-	9140,-	9370,-
4200	8310,-	8580,-	8780,-	9050,-	9310,-	9550,-
4300	8450,-	8740,-	8940,-	9220,-	9470,-	9730,-
4400	8600,-	8890,-	9110,-	9370,-	9660,-	9920,-
4500	8750,-	9040,-	9240,-	9550,-	9820,-	10100,-
4600	8890,-	9210,-	9410,-	9720,-	9990,-	10280,-
4700	9040,-	9350,-	9580,-	9890,-	10180,-	10450,-
4800	9180,-	9520,-	9720,-	10050,-	10350,-	10660,-
4900	9320,-	9660,-	9890,-	10220,-	10510,-	10830,-
5000	9460,-	9810,-	10040,-	10390,-	10690,-	10980,-

stalgast

214

OKAP PRZYŚCIENNY KOMPENSACYJNO-INDUKCYJNY

H = 450 mm

- rynienka ociekowa z zaworem spustowym
- przy W > 2900 okap dzielony na dwa segmenty
- **przy składaniu zamówienia należy podać średnicę, ilość oraz rozmieszczenie króćców przyłączeniowych**
- dostępne króćce przeznaczone do montażu rur o średnicy: 100, 150, 160, 200, 250, 300, 315 (mm)
- labiryntowe łapacze tłuszczu (str. 127) oraz oświetlenie 24 V (str. 127) - dopłata
- oświetlenie LED o klasie odporności IP68
- zasilanie 230 V

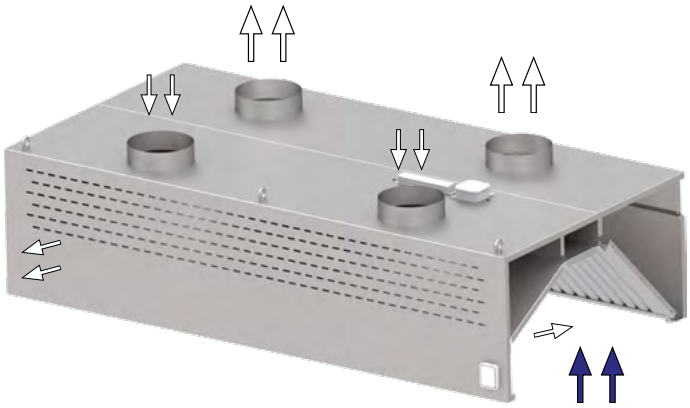

	Cena netto					
W mm	D-900 mm	D-1000 mm	D-1100 mm	D-1200 mm	D-1300 mm	D-1400 mm
1200	4320,-	4440,-	4550,-	4680,-	4800,-	4890,-
1300	4460,-	4580,-	4720,-	4840,-	4960,-	5070,-
1400	4600,-	4750,-	4870,-	4980,-	5120,-	5240,-
1500	4770,-	4880,-	5020,-	5180,-	5300,-	5420,-
1600	4890,-	5050,-	5190,-	5320,-	5450,-	5580,-
1700	5060,-	5210,-	5350,-	5470,-	5610,-	5750,-
1800	5220,-	5360,-	5490,-	5630,-	5790,-	5920,-
1900	5360,-	5500,-	5660,-	5810,-	5940,-	6090,-
2000	5520,-	5680,-	5820,-	5970,-	6100,-	6260,-
2100	5680,-	5820,-	5980,-	6110,-	6300,-	6440,-
2200	5820,-	5980,-	6110,-	6300,-	6450,-	6590,-
2300	5970,-	6110,-	6300,-	6450,-	6600,-	6780,-
2400	6100,-	6300,-	6450,-	6600,-	6780,-	6940,-
2500	6280,-	6440,-	6590,-	6780,-	6940,-	7110,-
2600	6420,-	6590,-	6760,-	6940,-	7090,-	7280,-
2700	6570,-	6750,-	6930,-	7090,-	7280,-	7440,-
2800	6720,-	6910,-	7060,-	7260,-	7440,-	7620,-
2900	6870,-	7050,-	7240,-	7430,-	7590,-	7790,-
3000	7320,-	7500,-	7700,-	7880,-	8050,-	8230,-
3100	7460,-	7660,-	7840,-	8040,-	8230,-	8410,-
3200	7620,-	7820,-	8000,-	8200,-	8410,-	8580,-
3300	7750,-	7970,-	8170,-	8370,-	8570,-	8780,-
3400	7910,-	8110,-	8320,-	8540,-	8750,-	8950,-
3500	8040,-	8280,-	8480,-	8700,-	8930,-	9140,-
3600	8190,-	8420,-	8650,-	8860,-	9110,-	9320,-
3700	8330,-	8580,-	8790,-	9040,-	9280,-	9490,-
3800	8480,-	8740,-	8950,-	9210,-	9440,-	9690,-
3900	8650,-	8890,-	9110,-	9360,-	9620,-	9840,-
4000	8770,-	9040,-	9270,-	9530,-	9800,-	10040,-
4100	8910,-	9190,-	9430,-	9710,-	9970,-	10220,-
4200	9050,-	9350,-	9580,-	9870,-	10140,-	10400,-
4300	9210,-	9490,-	9730,-	10020,-	10310,-	10580,-
4400	9350,-	9660,-	9890,-	10200,-	10480,-	10770,-
4500	9470,-	9810,-	10040,-	10360,-	10670,-	10940,-
4600	9640,-	9970,-	10200,-	10520,-	10830,-	11130,-
4700	9790,-	10110,-	10360,-	10690,-	10980,-	11300,-
4800	9920,-	10270,-	10510,-	10860,-	11180,-	11470,-
4900	10080,-	10420,-	10680,-	11030,-	11350,-	11660,-
5000	10220,-	10580,-	10840,-	11190,-	11530,-	11830,-

215

OKAP CENTRALNY IDUKCYJNY

H = 450 mm

- rynienka ociekowa z zaworem spustowym
- przy W > 2900 okap dzielony na dwa segmenty
- **przy składaniu zamówienia należy podać średnicę, ilość oraz rozmieszczenie króćców przyłączeniowych**
- dostępne króćce przeznaczone do montażu rur o średnicy: 100, 150, 160, 200, 250, 300, 315 (mm)
- labiryntowe łapacze tłuszczu (str. 127) oraz oświetlenie 24 V (str. 127) - dopłata
- oświetlenie LED o klasie odporności IP68
- zasilanie 230 V
- okap dostarczany bez zawiesi

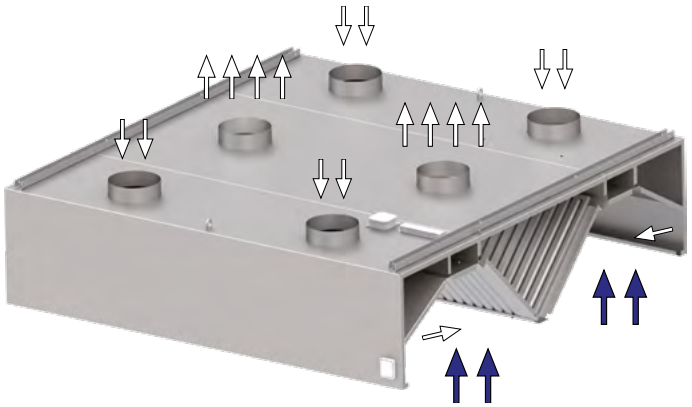

	Cena netto			
W mm	D-1800 mm	D-2000 mm	D-2200 mm	D-2400 mm
1200	6970,-	7220,-	7460,-	7720,-
1300	7190,-	7450,-	7720,-	7970,-
1400	7410,-	7680,-	7930,-	8200,-
1500	7630,-	7910,-	8180,-	8450,-
1600	7840,-	8130,-	8410,-	8700,-
1700	8070,-	8360,-	8660,-	8940,-
1800	8300,-	8580,-	8870,-	9180,-
1900	8500,-	8830,-	9120,-	9430,-
2000	8740,-	9040,-	9350,-	9660,-
2100	8950,-	9270,-	9590,-	9910,-
2200	9170,-	9470,-	9820,-	10160,-
2300	9370,-	9720,-	10050,-	10390,-
2400	9610,-	9930,-	10300,-	10650,-
2500	9820,-	10180,-	10520,-	10860,-
2600	10040,-	10400,-	10760,-	11130,-
2700	10270,-	10650,-	10970,-	11350,-
2800	10460,-	10850,-	11230,-	11610,-
2900	10690,-	11090,-	11450,-	11830,-
3000	11150,-	11530,-	11910,-	12300,-
3100	11360,-	11790,-	12170,-	12570,-
3200	11610,-	12010,-	12420,-	12830,-
3300	11820,-	12270,-	12680,-	13090,-
3400	12070,-	12500,-	12940,-	13370,-
3500	12280,-	12760,-	13190,-	13640,-
3600	12520,-	12970,-	13450,-	13900,-
3700	12750,-	13220,-	13710,-	14170,-
3800	12960,-	13460,-	13950,-	14440,-
3900	13190,-	13710,-	14220,-	14700,-
4000	13430,-	13950,-	14460,-	14980,-
4100	13650,-	14190,-	14750,-	15260,-
4200	13880,-	14420,-	15000,-	15530,-
4300	14110,-	14680,-	15240,-	15790,-
4400	14320,-	14910,-	15520,-	16050,-
4500	14570,-	15170,-	15750,-	16320,-
4600	14780,-	15400,-	16020,-	16600,-
4700	15030,-	15650,-	16270,-	16860,-
4800	15240,-	15890,-	16520,-	17130,-
4900	15480,-	16130,-	16780,-	17400,-
5000	15700,-	16370,-	17040,-	17660,-

216

OKAP CENTRALNY KOMPENSACYJNY

H = 450 mm

- rynienka ociekowa z zaworem spustowym
- przy W > 2900 okap dzielony na dwa segmenty
- **przy składaniu zamówienia należy podać średnicę, ilość oraz rozmieszczenie króćców przyłączeniowych**
- dostępne króćce przeznaczone do montażu rur o średnicy: 100, 150, 160, 200, 250, 300, 315 (mm)
- labiryntowe łapacze tłuszczu (str. 127) oraz oświetlenie 24 V (str. 127) - dopłata
- oświetlenie LED o klasie odporności IP68
- zasilanie 230 V
- okap dostarczany bez zawiesi

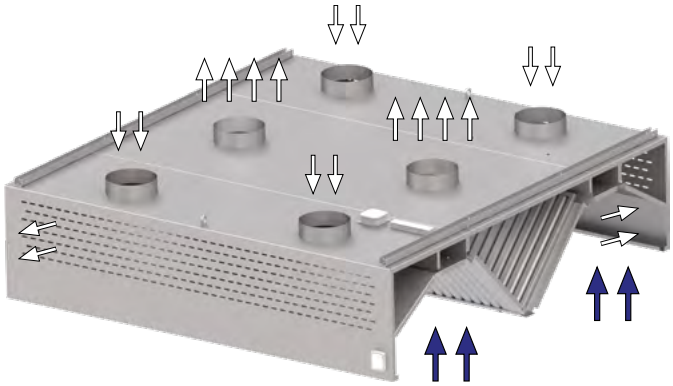

	Cena netto			
W mm	D-1800 mm	D-2000 mm	D-2200 mm	D-2400 mm
1200	6680,-	6910,-	7150,-	7370,-
1300	6870,-	7130,-	7360,-	7620,-
1400	7070,-	7330,-	7590,-	7840,-
1500	7300,-	7550,-	7820,-	8080,-
1600	7490,-	7790,-	8040,-	8310,-
1700	7720,-	7990,-	8270,-	8540,-
1800	7920,-	8200,-	8480,-	8780,-
1900	8160,-	8420,-	8720,-	9020,-
2000	8330,-	8660,-	8940,-	9230,-
2100	8560,-	8850,-	9170,-	9460,-
2200	8770,-	9060,-	9370,-	9710,-
2300	8960,-	9300,-	9610,-	9930,-
2400	9180,-	9520,-	9830,-	10170,-
2500	9400,-	9720,-	10050,-	10390,-
2600	9610,-	9930,-	10280,-	10610,-
2700	9810,-	10170,-	10490,-	10850,-
2800	10010,-	10390,-	10720,-	11090,-
2900	10220,-	10590,-	10950,-	11310,-
3000	10680,-	11050,-	11410,-	11760,-
3100	10890,-	11280,-	11660,-	12040,-
3200	11140,-	11530,-	11920,-	12310,-
3300	11350,-	11760,-	12180,-	12580,-
3400	11590,-	12010,-	12420,-	12840,-
3500	11810,-	12260,-	12690,-	13130,-
3600	12050,-	12500,-	12940,-	13380,-
3700	12270,-	12750,-	13210,-	13650,-
3800	12500,-	12960,-	13450,-	13910,-
3900	12720,-	13220,-	13720,-	14190,-
4000	12940,-	13450,-	13970,-	14450,-
4100	13180,-	13710,-	14220,-	14740,-
4200	13400,-	13930,-	14500,-	15000,-
4300	13640,-	14180,-	14750,-	15270,-
4400	13840,-	14420,-	15020,-	15540,-
4500	14090,-	14670,-	15260,-	15800,-
4600	14310,-	14910,-	15530,-	16070,-
4700	14560,-	15150,-	15760,-	16330,-
4800	14770,-	15400,-	16020,-	16610,-
4900	15020,-	15640,-	16280,-	16870,-
5000	15230,-	15880,-	16540,-	17150,-

217

OKAP CENTRALNY KOMPENSACYJNO-INDUKCYJNY

H = 450 mm

- rynienka ociekowa z zaworem spustowym
- przy W > 2900 okap dzielony na dwa segmenty
- **przy składaniu zamówienia należy podać średnicę, ilość oraz rozmieszczenie króćców przyłączeniowych**
- dostępne króćce przeznaczone do montażu rur o średnicy: 100, 150, 160, 200, 250, 300, 315 (mm)
- labiryntowe łapacze tłuszczu (str. 127) oraz oświetlenie 24 V (str. 127) - dopłata
- oświetlenie LED o klasie odporności IP68
- zasilanie 230 V
- okap dostarczany bez zawiesi

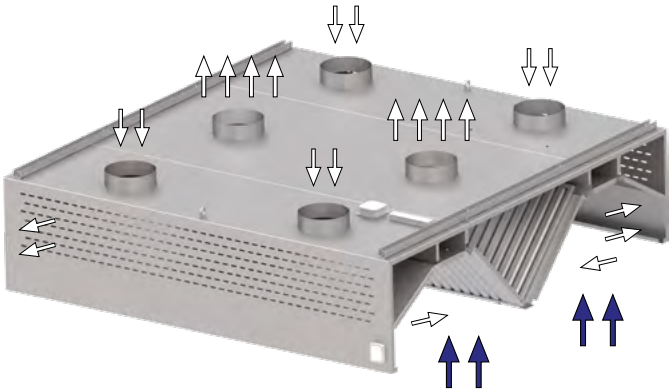

	Cena netto			
W mm	D-1800 mm	D-2000 mm	D-2200 mm	D-2400 mm
1200	7550,-	7830,-	8100,-	8360,-
1300	7800,-	8070,-	8350,-	8650,-
1400	8020,-	8320,-	8600,-	8890,-
1500	8270,-	8560,-	8850,-	9150,-
1600	8500,-	8800,-	9120,-	9410,-
1700	8740,-	9050,-	9360,-	9700,-
1800	8970,-	9300,-	9640,-	9930,-
1900	9220,-	9540,-	9890,-	10200,-
2000	9450,-	9800,-	10140,-	10460,-
2100	9700,-	10040,-	10390,-	10720,-
2200	9920,-	10280,-	10660,-	10970,-
2300	10170,-	10520,-	10890,-	11260,-
2400	10410,-	10780,-	11150,-	11520,-
2500	10660,-	11020,-	11400,-	11790,-
2600	10880,-	11270,-	11650,-	12050,-
2700	11130,-	11520,-	11910,-	12300,-
2800	11350,-	11760,-	12170,-	12570,-
2900	11590,-	12000,-	12410,-	12830,-
3000	12050,-	12450,-	12870,-	13270,-
3100	12270,-	12690,-	13130,-	13550,-
3200	12480,-	12940,-	13380,-	13810,-
3300	12720,-	13180,-	13640,-	14080,-
3400	12940,-	13410,-	13900,-	14360,-
3500	13180,-	13660,-	14160,-	14620,-
3600	13400,-	13900,-	14400,-	14880,-
3700	13640,-	14160,-	14670,-	15150,-
3800	13840,-	14390,-	14910,-	15430,-
3900	14090,-	14650,-	15180,-	15700,-
4000	14310,-	14870,-	15430,-	15980,-
4100	14540,-	15120,-	15690,-	16230,-
4200	14770,-	15360,-	15930,-	16510,-
4300	15000,-	15610,-	16190,-	16770,-
4400	15230,-	15830,-	16480,-	17040,-
4500	15440,-	16080,-	16700,-	17310,-
4600	15690,-	16320,-	16980,-	17600,-
4700	15900,-	16570,-	17230,-	17840,-
4800	16140,-	16800,-	17480,-	18110,-
4900	16360,-	17050,-	17740,-	18390,-
5000	16580,-	17280,-	18000,-	18660,-

stalgast

ŁAPACZE TŁUSZCZU DO OKAPÓW PRZYŚCIENNYCH

Szerokość okapu W(mm)	Liczba łapaczy		Cena netto za komplet
	500x500	400x500	
1000	1	1	380,-
1100	2	0	400,-
1200	2	0	400,-
1300	0	3	540,-
1400	1	2	560,-
1500	2	1	580,-
1600	3	0	600,-
1700	0	4	720,-
1800	1	3	740,-
1900	2	2	760,-
2000	3	1	780,-
2100	4	0	800,-
2200	1	4	920,-
2300	2	3	940,-
2400	3	2	960,-
2500	4	1	980,-
2600	5	0	1000,-
2700	2	4	1120,-
2800	3	3	1140,-
2900	4	2	1160,-
3000	4	2	1160,-
3100	6	0	1200,-
3200	6	0	1200,-
3300	0	8	1440,-
3400	0	8	1440,-
3500	2	6	1480,-
3600	2	6	1480,-
3700	4	4	1520,-
3800	4	4	1520,-
3900	6	2	1560,-
4000	6	2	1560,-
4100	8	0	1600,-
4200	8	0	1600,-
4300	2	8	1840,-
4400	2	8	1840,-
4500	4	6	1880,-
4600	4	6	1880,-
4700	6	4	1920,-
4800	6	4	1920,-
4900	8	2	1960,-
5000	8	2	1960,-

ŁAPACZE TŁUSZCZU DO OKAPÓW CENTRALNYCH

Szerokość okapu W(mm)	Liczba łapaczy		Cena netto za komplet
	500x500	400x500	
1000	2	2	760,-
1100	4	0	800,-
1200	4	0	800,-
1300	0	6	1080,-
1400	2	4	1120,-
1500	4	2	1160,-
1600	6	0	1200,-
1700	0	8	1440,-
1800	2	6	1480,-
1900	4	4	1520,-
2000	6	2	1560,-
2100	8	0	1600,-
2200	2	8	1840,-
2300	4	6	1880,-
2400	6	4	1920,-
2500	8	2	1960,-
2600	10	0	2000,-
2700	4	8	2240,-
2800	6	6	2280,-
2900	8	4	2320,-
3000	8	4	2320,-
3100	12	0	2400,-
3200	12	0	2400,-
3300	0	16	2880,-
3400	0	16	2880,-
3500	4	12	2960,-
3600	4	12	2960,-
3700	8	8	3040,-
3800	8	8	3040,-
3900	12	4	3120,-
4000	12	4	3120,-
4100	16	0	3200,-
4200	16	0	3200,-
4300	4	16	3680,-
4400	4	16	3680,-
4500	8	12	3760,-
4600	8	12	3760,-
4700	12	8	3840,-
4800	12	8	3840,-
4900	16	4	3920,-
5000	16	4	3920,-

Stopień filtracji filtra standardowego dla przepływu 700m³/h

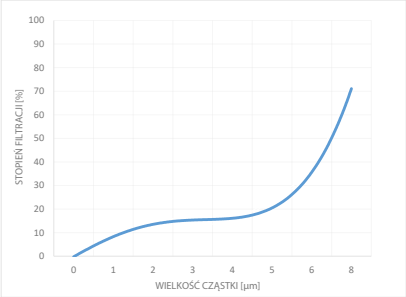

Spadki ciśnień dla filtra standardowego

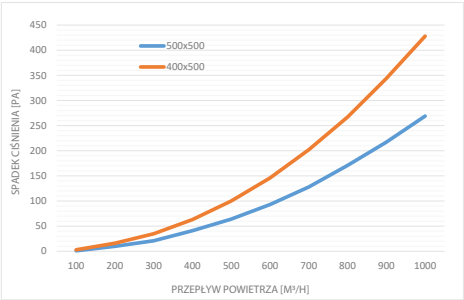

Nr kat.	Łapacze tłuszczu	Cena netto
982324050	400x500 mm (cena za sztukę)	**180,-**
982325050	500x500 mm (cena za sztukę)	**200,-**

OŚWIETLENIE LED DO OKAPÓW PRZYŚCIENNYCH

Szerokość okapu L (mm)	Ilość lamp	Cena netto
1000	**2**	**540,-**
1100-1500	**3**	**810,-**
1600-2000	**4**	**1080,-**
2100-2500	**5**	**1350,-**
2600-3000	**6**	**1620,-**
3100-4000	**8**	**2160,-**
4100-5000	**10**	**2700,-**

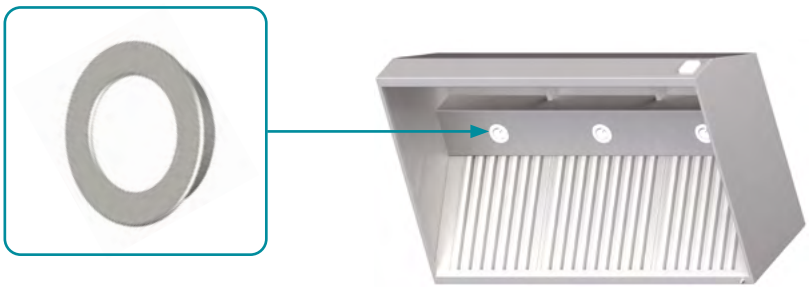

OŚWIETLENIE LED DO OKAPÓW CENTRALNYCH

Szerokość okapu L (mm)	Ilość lamp	Cena netto
1000	**4**	**1080,-**
1100-1500	**6**	**1620,-**
1600-2000	**8**	**2160,-**
2100-2500	**10**	**2700,-**
2600-3000	**12**	**3240,-**
3100-4000	**16**	**4320,-**
4100-5000	**20**	**5400,-**

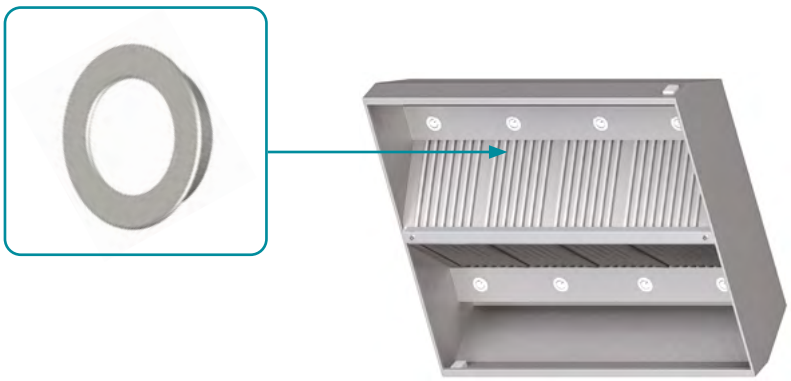

406

OKAP PRZYŚCIENNY SKRZYNIOWY

H = 450 mm

- okap z wentylatorem E1 o wydajności do 1300 m^3/h
- króciec wyciągowy o średnicy 250 mm
- moc wentylatora 200W
- sterowanie prędkością wentylatora elektroniczne, regulowane pokrętłem
- oświetlenie LED o klasie odporności IP65
- włącznik światła zintegrowany ze sterownikiem pracy wentylatora
- filtry labiryntowe w komplecie
- rynienka ociekowa z króćcem spustowym
- szczelna konstrukcja komory wyciągowej
- zasilanie 230V

Nr kat.	W mm	D mm	Cena netto
984060910	1000		**7410,-**
984060912	1200	900	**7650,-**
984060914	1400		**8020,-**

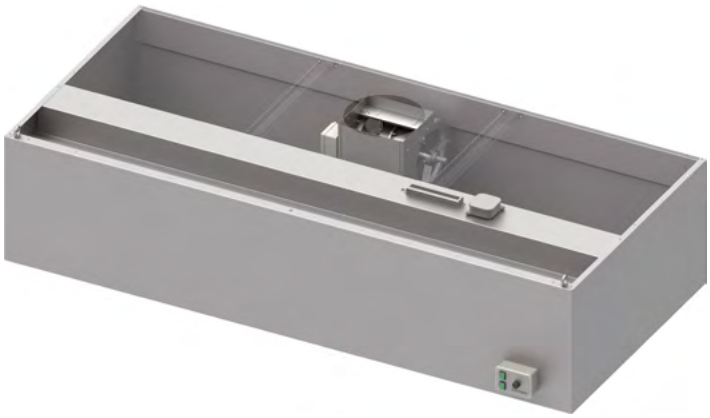

407

OKAP PRZYŚCIENNY TRAPEZOWY

H = 450 mm

- okap z wentylatorem E1 o wydajności do 1300 m^3/h
- króciec wyciągowy o średnicy 250 mm
- moc wentylatora 200W
- sterowanie prędkością wentylatora elektroniczne, regulowane pokrętłem
- oświetlenie LED o klasie odporności IP65
- włącznik światła zintegrowany ze sterownikiem pracy wentylatora
- filtry labiryntowe w komplecie
- rynienka ociekowa z króćcem spustowym
- szczelna konstrukcja komory wyciągowej
- zasilanie 230V

Nr kat.	W mm	D mm	Cena netto
984070910	1000		**7300,-**
984070912	1200	900	**7500,-**
984070914	1400		**7880,-**

408

OKAP PRZYŚCIENNY SKOŚNY

H = 450 mm

- okap z wentylatorem E1 o wydajności do 1300 m^3/h
- króciec wyciągowy o średnicy 250 mm
- moc wentylatora 200W
- sterowanie prędkością wentylatora elektroniczne, regulowane pokrętłem
- oświetlenie LED o klasie odporności IP65
- włącznik światła zintegrowany ze sterownikiem pracy wentylatora
- filtry labiryntowe w komplecie
- rynienka ociekowa z króćcem spustowym
- szczelna konstrukcja komory wyciągowej
- zasilanie 230V

Nr kat.	W mm	D mm	Cena netto
984080910	1000	900	**7310,-**
984080912	1200		**7540,-**
984080914	1400		**7880,-**

409

OKAP PRZYŚCIENNY SKRZYNIOWY

H = 450 mm

- okap z wentylatorem E2 o wydajności do 2000 m^3/h
- króciec wyciągowy o średnicy 250 mm
- moc wentylatora 420W
- sterowanie prędkością wentylatora elektroniczne, regulowane pokrętłem
- oświetlenie LED o klasie odporności IP65
- włącznik światła zintegrowany ze sterownikiem pracy wentylatora
- filtry labiryntowe w komplecie
- rynienka ociekowa z króćcem spustowym
- szczelna konstrukcja komory wyciągowej
- zasilanie 230V

Nr kat.	W mm	D mm	Cena netto
984090910	1000	900	**8170,-**
984090912	1200		**8410,-**
984090914	1400		**8770,-**
984090916	1600		**9170,-**
984090918	1800		**9490,-**
984090920	2000		**9970,-**
984090922	2200		**10440,-**
984090924	2400		**10760,-**

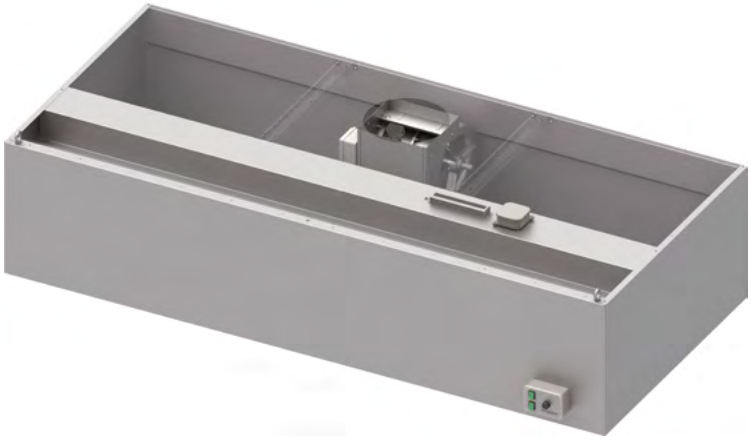

410

OKAP PRZYŚCIENNY TRAPEZOWY

H = 450 mm

- okap z wentylatorem E2 o wydajności do 2000 m^3/h
- króciec wyciągowy o średnicy 250 mm
- moc wentylatora 420W
- sterowanie prędkością wentylatora elektroniczne, regulowane pokrętłem
- oświetlenie LED o klasie odporności IP65
- włącznik światła zintegrowany ze sterownikiem pracy wentylatora
- filtry labiryntowe w komplecie
- rynienka ociekowa z króćcem spustowym
- szczelna konstrukcja komory wyciągowej
- zasilanie 230V

Nr kat.	W mm	D mm	Cena netto
984100910	1000	900	**8040,-**
984100912	1200		**8270,-**
984100914	1400		**8650,-**
984100916	1600		**8980,-**
984100918	1800		**9310,-**
984100920	2000		**9760,-**
984100922	2200		**10200,-**
984100924	2400		**10520,-**

411

OKAP PRZYŚCIENNY SKOŚNY

H = 450 mm

- okap z wentylatorem E2 o wydajności do 2000 m^3/h
- króciec wyciągowy o średnicy 250 mm
- moc wentylatora 420W
- sterowanie prędkością wentylatora elektroniczne, regulowane pokrętłem
- oświetlenie LED o klasie odporności IP65
- włącznik światła zintegrowany ze sterownikiem pracy wentylatora
- filtry labiryntowe w komplecie
- rynienka ociekowa z króćcem spustowym
- szczelna konstrukcja komory wyciągowej
- zasilanie 230V

Nr kat.	W mm	D mm	Cena netto
984110910	1000	900	**8070,-**
984110912	1200		**8300,-**
984110914	1400		**8650,-**
984110916	1600		**8980,-**
984110918	1800		**9290,-**
984110920	2000		**9730,-**
984110922	2200		**10190,-**
984110924	2400		**10510,-**

412

OKAP PRZYŚCIENNY SKRZYNIOWY

H = 550 mm

- okap z wentylatorem E3 o wydajności do 2500 m³/h
- króciec wyciągowy o średnicy 315 mm
- moc wentylatora 420W
- sterowanie prędkością wentylatora elektroniczne, regulowane pokrętłem
- oświetlenie LED o klasie odporności IP65
- włącznik światła zintegrowany ze sterownikiem pracy wentylatora
- filtry labiryntowe w komplecie
- rynienka ociekowa z króćcem spustowym
- szczelna konstrukcja komory wyciągowej
- zasilanie 230V

Nr kat.	W mm	D mm	Cena netto
984120918	1800	900	**10150,-**
984120920	2000		**10610,-**
984120922	2200		**11090,-**
984120924	2400		**11410,-**
984120926	2600		**11790,-**
984120928	2800		**12260,-**

413

OKAP PRZYŚCIENNY TRAPEZOWY

H = 550 mm

- okap z wentylatorem E3 o wydajności do 2500 m³/h
- króciec wyciągowy o średnicy 315 mm
- moc wentylatora 420W
- sterowanie prędkością wentylatora elektroniczne, regulowane pokrętłem
- oświetlenie LED o klasie odporności IP65
- włącznik światła zintegrowany ze sterownikiem pracy wentylatora
- filtry labiryntowe w komplecie
- rynienka ociekowa z króćcem spustowym
- szczelna konstrukcja komory wyciągowej
- zasilanie 230V

Nr kat.	W mm	D mm	Cena netto
984130916	1600	1000	**9650,-**
984130918	1800		**9970,-**
984130920	2000		**10420,-**
984130922	2200		**10860,-**
984130924	2400		**11180,-**
984130926	2600		**11530,-**
984130928	2800		**12000,-**

414

OKAP PRZYŚCIENNY SKOŚNY

H = 550 mm

- okap z wentylatorem E3 o wydajności do 2500 m³/h
- króciec wyciągowy o średnicy 315 mm
- moc wentylatora 420W
- sterowanie prędkością wentylatora elektroniczne, regulowane pokrętłem
- oświetlenie LED o klasie odporności IP65
- włącznik światła zintegrowany ze sterownikiem pracy wentylatora
- filtry labiryntowe w komplecie
- rynienka ociekowa z króćcem spustowym
- szczelna konstrukcja komory wyciągowej
- zasilanie 230V

Nr kat.	W mm	D mm	Cena netto
984140916	1600	900	**9650,-**
984140918	1800		**9940,-**
984140920	2000		**10410,-**
984140922	2200		**10850,-**
984140924	2400		**11170,-**
984140926	2600		**11520,-**
984140928	2800		**11970,-**

WYMIARY KONSTRUKCYJNE

stalgast

OKAP SKOŚNY
PRZYŚCIENNY

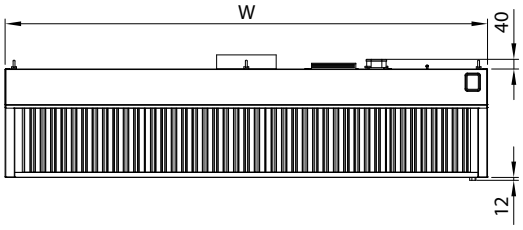

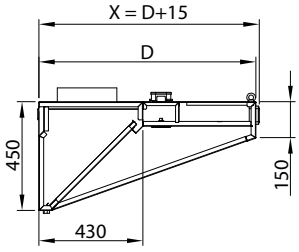

OKAP SKOŚNY
CENTRALNY

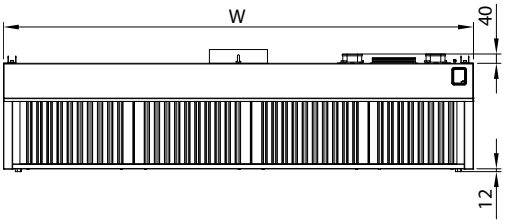

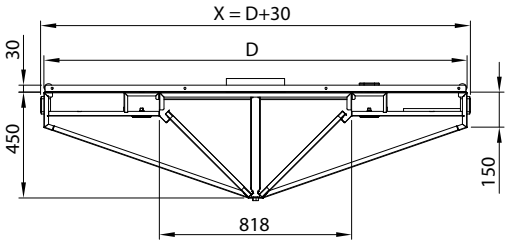

OKAP SKRZYNIOWY
PRZYŚCIENNY

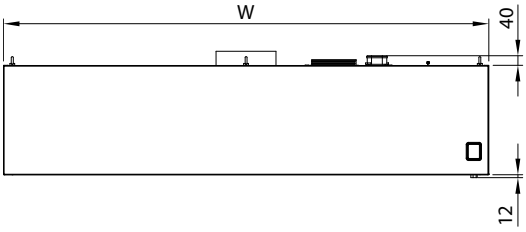

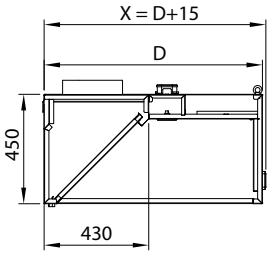

OKAP SKRZYNIOWY
CENTRALNY

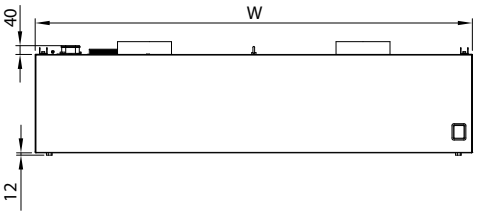

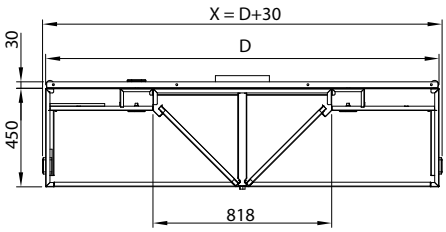

stalgast

WYMIARY KONSTRUKCYJNE

stalgast

OKAP TRAPEZOWY
PRZYŚCIENNY

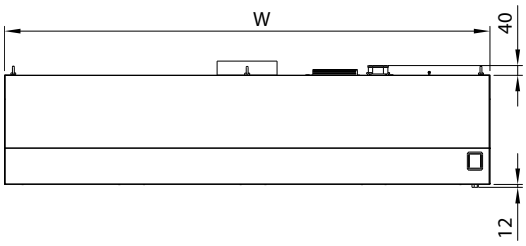

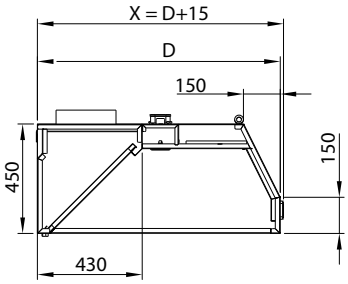

OKAP TRAPEZOWY
CENTRALNY

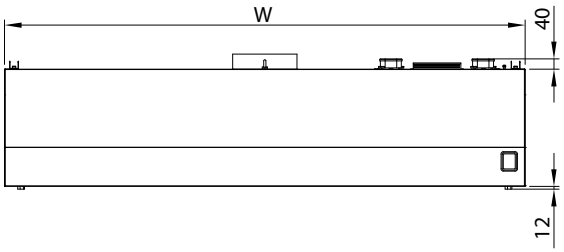

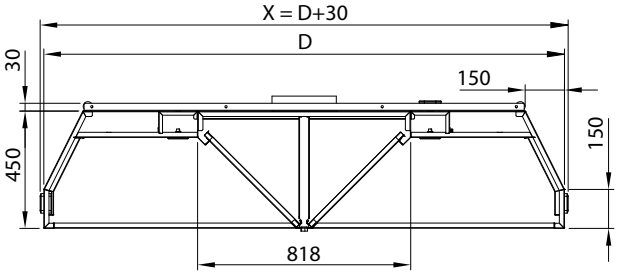

OKAP PRZYŚCIENNY

Rzut z boku

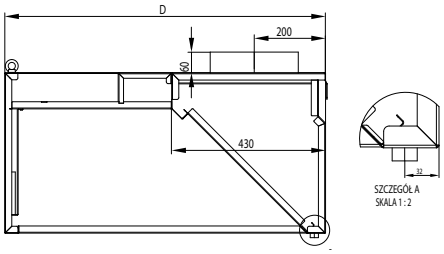

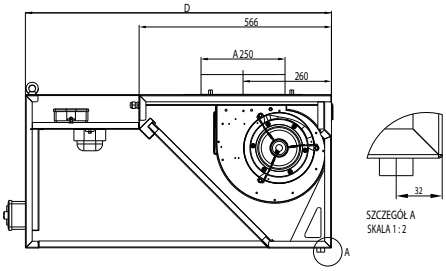

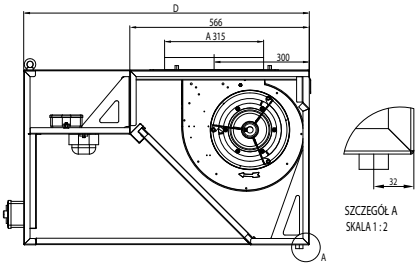

stalgast

STOŁY GRZEWCZE

14

218

STÓŁ PRZYŚCIENNY Z SZAFKĄ GRZEWCZĄ DRZWI SUWANE

H = 850 mm

- stół spawany
- przestawna półka, perforowana
- wymuszony obieg powietrza
- moc grzałki 1600 W w stołach o W=1000–1300 mm
- moc grzałki 2000 W w stołach o W=1400–1600 mm
- termostat 30 - 90°C
- termostat zabezpieczający z ręcznym resetem
- zasilanie 230 V

Nr kat.	W mm	D mm	Cena netto
982186100	1000		**4870,-**
982186110	1100		**5000,-**
982186120	1200		**5130,-**
982186130	1300	600	**5260,-**
982186140	1400		**5390,-**
982186150	1500		**5490,-**
982186160	1600		**5580,-**

Nr kat.	W mm	D mm	Cena netto
982187100	1000		**4880,-**
982187110	1100		**5130,-**
982187120	1200		**5390,-**
982187130	1300	700	**5580,-**
982187140	1400		**5790,-**
982187150	1500		**6070,-**
982187160	1600		**6360,-**

219

STÓŁ PRZELOTOWY Z SZAFKĄ GRZEWCZĄ DRZWI SUWANE

H = 850 mm

- stół spawany
- przestawna półka, perforowana
- wymuszony obieg powietrza
- moc grzałki 1600 W w stołach o W=1000–1300 mm
- moc grzałki 2000 W w stołach o W=1400–1600 mm
- termostat 30 - 90°C
- termostat zabezpieczający z ręcznym resetem
- zasilanie 230 V

Nr kat.	W mm	D mm	Cena netto
982196100	1000		**5620,-**
982196110	1100		**5750,-**
982196120	1200		**5890,-**
982196130	1300	600	**6050,-**
982196140	1400		**6180,-**
982196150	1500		**6310,-**
982196160	1600		**6460,-**

Nr kat.	W mm	D mm	Cena netto
982197100	1000		**5680,-**
982197110	1100		**5980,-**
982197120	1200		**6300,-**
982197130	1300	700	**6500,-**
982197140	1400		**6750,-**
982197150	1500		**6980,-**
982197160	1600		**7310,-**

STÓŁ PRZYŚCIENNY GRZEWCZY
DRZWI SUWANE

Rzut z przodu

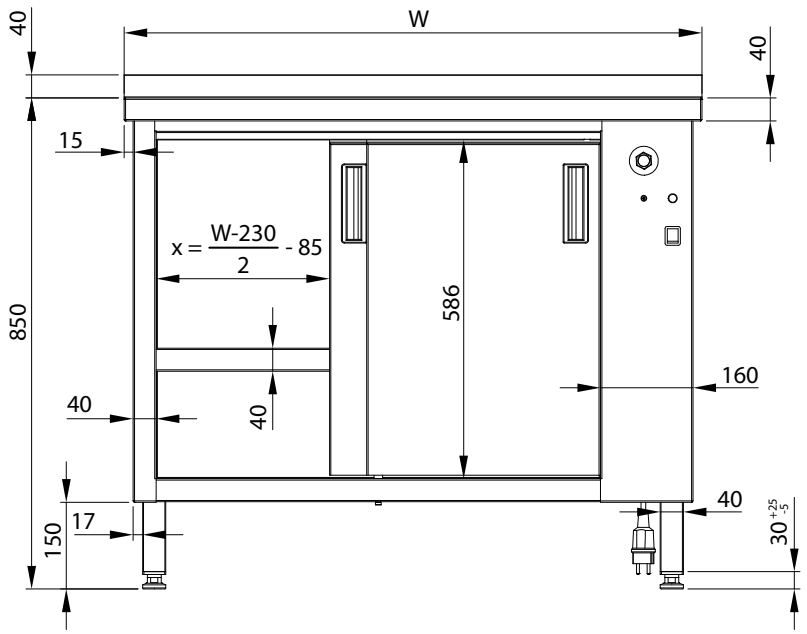

Rzut z boku

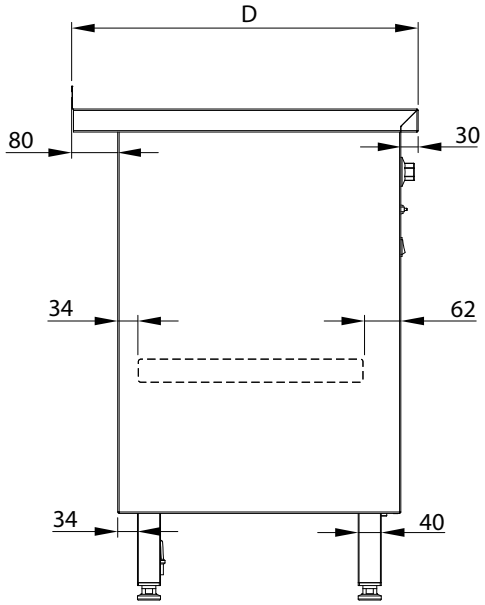

stalgast

NADSTAWKI GRZEWCZE

220

NADSTAWKA GRZEWCZA NA STÓŁ POJEDYNCZA

H = 400 mm

- nadstawka spawana
- mocowanie nadstawki w standardzie
- szybki czas nagrzewania
- ceramiczne promienniki podczerwieni 400 W
- oszczędność energii poprzez zastosowanie izolacji cieplnej
- włącznik oraz kabel zasilający z prawej strony
- zasilanie 230 V

Sposób mocowania nadstawek do stołów

Nr kat.	W mm	D mm	Ilość promienników	Cena netto
982203080	800		2	**1830,-**
982203090	900		2	**1880,-**
982203100	1000		2	**1930,-**
982203110	1100	300	2	**2010,-**
982203120	1200		3	**2090,-**
982203130	1300		3	**2110,-**
982203140	1400		3	**2490,-**

Nr kat.	W mm	D mm	Ilość promienników	Cena netto
982204080	800		2	**1850,-**
982204090	900		2	**1930,-**
982204100	1000		2	**1980,-**
982204110	1100	400	2	**2080,-**
982204120	1200		3	**2140,-**
982204130	1300		3	**2180,-**
982204140	1400		3	**2570,-**

221

NADSTAWKA GRZEWCZA NA STÓŁ POJEDYNCZA

H = 400 mm

- nadstawka spawana
- mocowanie nadstawki w standardzie
- szybki czas nagrzewania
- ceramiczne promienniki podczerwieni 400 W
- oszczędność energii poprzez zastosowanie izolacji cieplnej
- włącznik oraz kabel zasilający z prawej strony
- zasilanie 230 V

Sposób mocowania nadstawek do stołów

Nr kat.	W mm	D mm	Ilość promienników	Cena netto
982213150	1500		4	**2580,-**
982213160	1600		4	**2860,-**
982213170	1700	300	4	**2960,-**
982213180	1800		4	**3150,-**
982213190	1900		4	**3260,-**

Nr kat.	W mm	D mm	Ilość promienników	Cena netto
982214150	1500		4	**2650,-**
982214160	1600		4	**2950,-**
982214170	1700	400	4	**3050,-**
982214180	1800		4	**3260,-**
982214190	1900		4	**3350,-**

222

NADSTAWKA GRZEWCZA NA STÓŁ PODWÓJNA

H = 700 mm

- nadstawka spawana
- mocowanie nadstawki w standardzie
- szybki czas nagrzewania
- ceramiczne promienniki podczerwieni 400 W (tylko w dolnej półce)
- oszczędność energii poprzez zastosowanie izolacji cieplnej
- włącznik oraz kabel zasilający z prawej strony
- zasilanie 230 V

Sposób mocowania nadstawek do stołów

Nr kat.	W mm	D mm	Ilość promienników	Cena netto
982223080	800		2	**2270,-**
982223090	900		2	**2320,-**
982223100	1000		2	**2360,-**
982223110	1100	300	2	**2490,-**
982223120	1200		3	**2630,-**
982223130	1300		3	**2690,-**
982223140	1400		3	**2950,-**

Nr kat.	W mm	D mm	Ilość promienników	Cena netto
982224080	800		2	**2350,-**
982224090	900		2	**2400,-**
982224100	1000		2	**2460,-**
982224110	1100	400	2	**2600,-**
982224120	1200		3	**2760,-**
982224130	1300		3	**2840,-**
982224140	1400		3	**3070,-**

223

NADSTAWKA GRZEWCZA NA STÓŁ PODWÓJNA

H = 700 mm

- nadstawka spawana
- mocowanie nadstawki w standardzie
- szybki czas nagrzewania
- ceramiczne promienniki podczerwieni 400 W (tylko w dolnej półce)
- oszczędność energii poprzez zastosowanie izolacji cieplnej
- włącznik oraz kabel zasilający z prawej strony
- zasilanie 230 V

Sposób mocowania nadstawek do stołów

Nr kat.	W mm	D mm	Ilość promienników	Cena netto
982233150	1500		4	**3010,-**
982233160	1600		4	**3350,-**
982233170	1700	300	4	**3630,-**
982233180	1800		4	**3750,-**
982233190	1900		4	**3840,-**

Nr kat.	W mm	D mm	Ilość promienników	Cena netto
982234150	1500		4	**3130,-**
982234160	1600		4	**3500,-**
982234170	1700	400	4	**3800,-**
982234180	1800		4	**3920,-**
982234190	1900		4	**4020,-**

stalgast

NADSTAWKI GRZEWCZE

WYMIARY KONSTRUKCYJNE

stalgast

NADSTAWKA GRZEWCZA NA STÓŁ POJEDYNCZA

Rzut z przodu

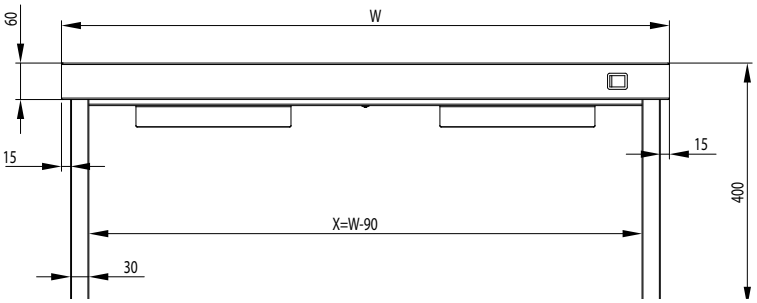

Rzut z boku

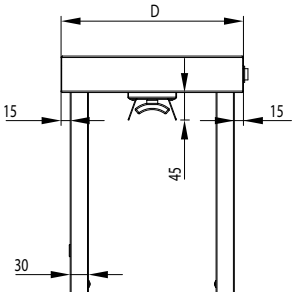

NADSTAWKA GRZEWCZA NA STÓŁ PODWÓJNA

Rzut z przodu

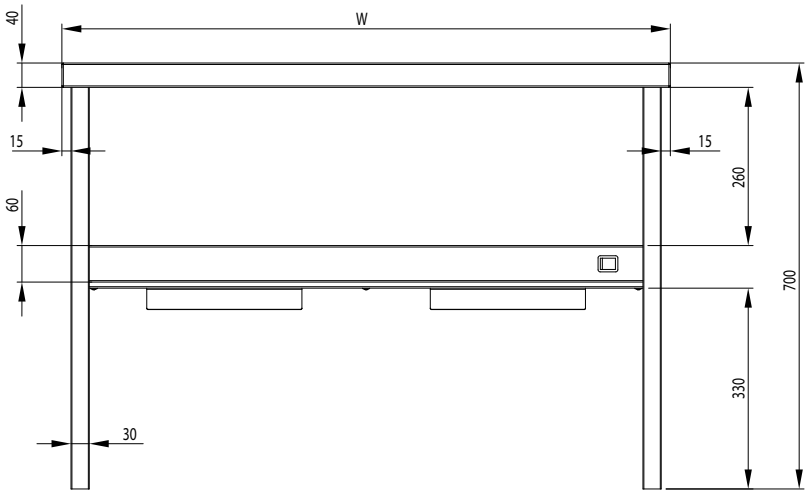

Rzut z boku

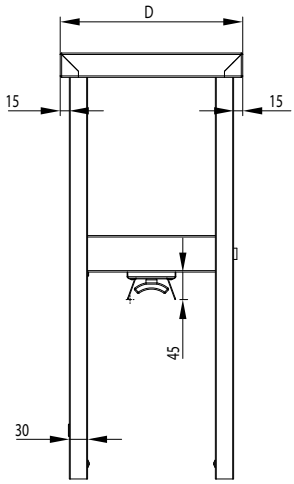

stalgast

BEMARY

224

BEMAR STACJONARNY JEDNOKOMOROWY

H = 850 mm

- centralne sterowanie temperatury w komorze
- bemar wodny
- maksymalna głębokość pojemników GN 1/ 1 200 mm
- zasilanie 230 V

Nr kat.	Ilość GN	W mm	D mm	Moc W	Cena netto
982246076	2	760		1,6	**4020,-**
982246108	3	1085	600	2,4	**4830,-**
982246141	4	1410		3,2	**5880,-**

225

BEMAR STACJONARNY

H = 850 mm

- niezależne sterowanie temperatury w komorach
- bemar wodny
- maksymalna głębokość pojemników GN 1/ 1 200 mm
- zasilanie 230 V

Nr kat.	Ilość GN	W mm	D mm	Moc W	Cena netto
982256076	2	760		1,6	**5110,-**
982256108	3	1085	600	2,4	**6670,-**
982256141	4	1410		3,2	**8480,-**

226

BEMAR JEZDNY JEDNOKOMOROWY

H = 850 mm

- centralne sterowanie temperatury w komorze
- bemar wodny
- zawór spustowy
- maksymalna głębokość pojemników GN 1/ 1 200 mm
- zasilanie 230 V
- dwa skrętne kółka

Nr kat.	Ilość GN	W mm	D mm	Moc W	Cena netto
982266093	2	880		1,6	**4610,-**
982266126	3	1205	600	2,4	**5390,-**
982266158	4	1530		3,2	**6850,-**

227

BEMAR JEZDNY

H = 850 mm

- niezależne sterowanie temperatury w komorach
- bemar wodny
- zawór spustowy
- maksymalna głębokość pojemników GN 1/ 1 200 mm
- zasilanie 230 V
- dwa skrętne kółka

Nr kat.	Ilość GN	W mm	D mm	Moc W	Cena netto
982276093	2	880		1,6	**5700,-**
982276126	3	1205	600	2,4	**7230,-**
982276158	4	1530		3,2	**9450,-**

230

BEMAR STACJONARNY JEDNOKOMOROWY Z SZAFKĄ

H = 850 mm

- centralne sterowanie temperatury w komorze
- bemar wodny
- zawór spustowy
- maksymalna głębokość pojemników GN 1/1 200 mm
- zasilanie 230 V
- przestawna półka

Nr kat.	Ilość GN	W mm	D mm	Moc W	Cena netto
982306076	2	760		1,6	**6670,-**
982306108	3	1085	600	2,4	**8400,-**
982306141	4	1410		3,2	**10220,-**

231

BEMAR STACJONARNY Z SZAFKĄ

H = 850 mm

- niezależne sterowanie temperatury w komorach
- bemar wodny
- zawór spustowy
- maksymalna głębokość pojemników GN 1/ 1 200 mm
- zasilanie 230 V

Nr kat.	Ilość GN	W mm	D mm	Moc W	Cena netto
982316076	2	760		1,6	**7430,-**
982316108	3	1085	600	2,4	**9650,-**
982316141	4	1410		3,2	**12170,-**

stalgast

BEMAR STACJONARNY
JEDNOKOMOROWY

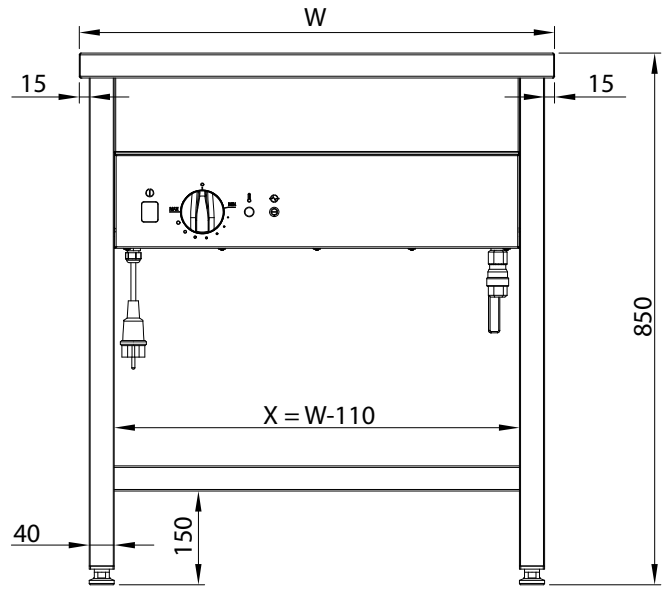

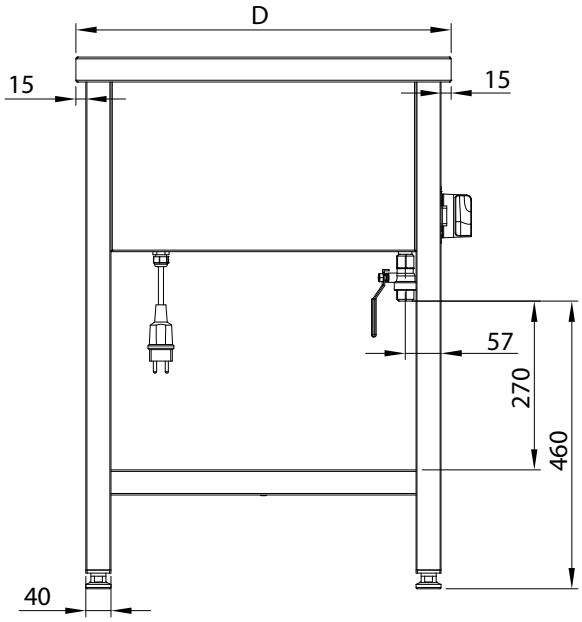

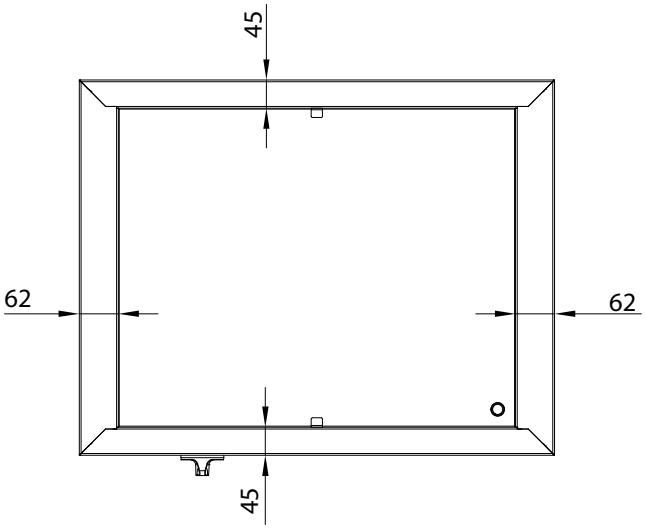

stalgast

BEMAR JEZDNY
JEDNOKOMOROWY

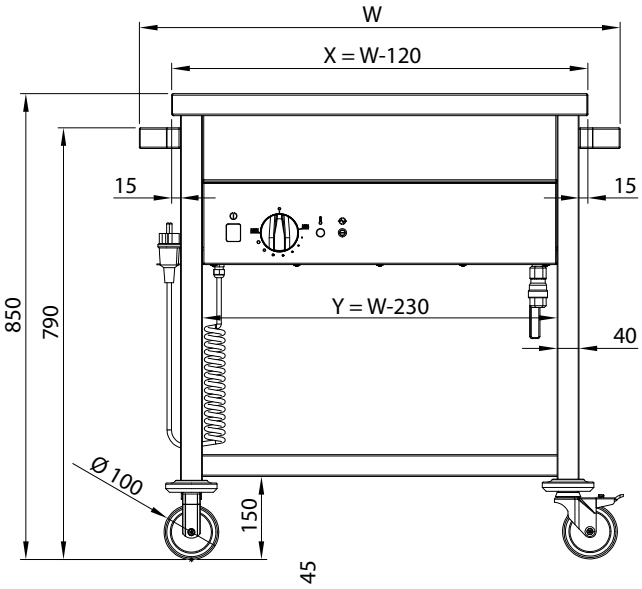

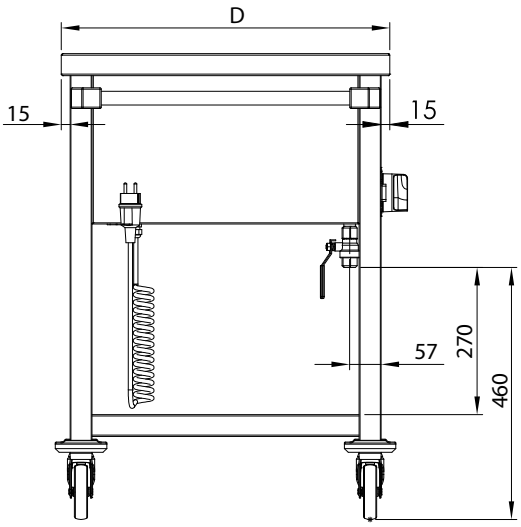

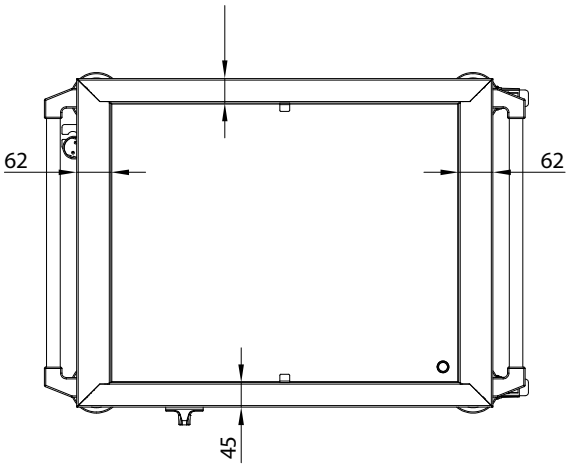

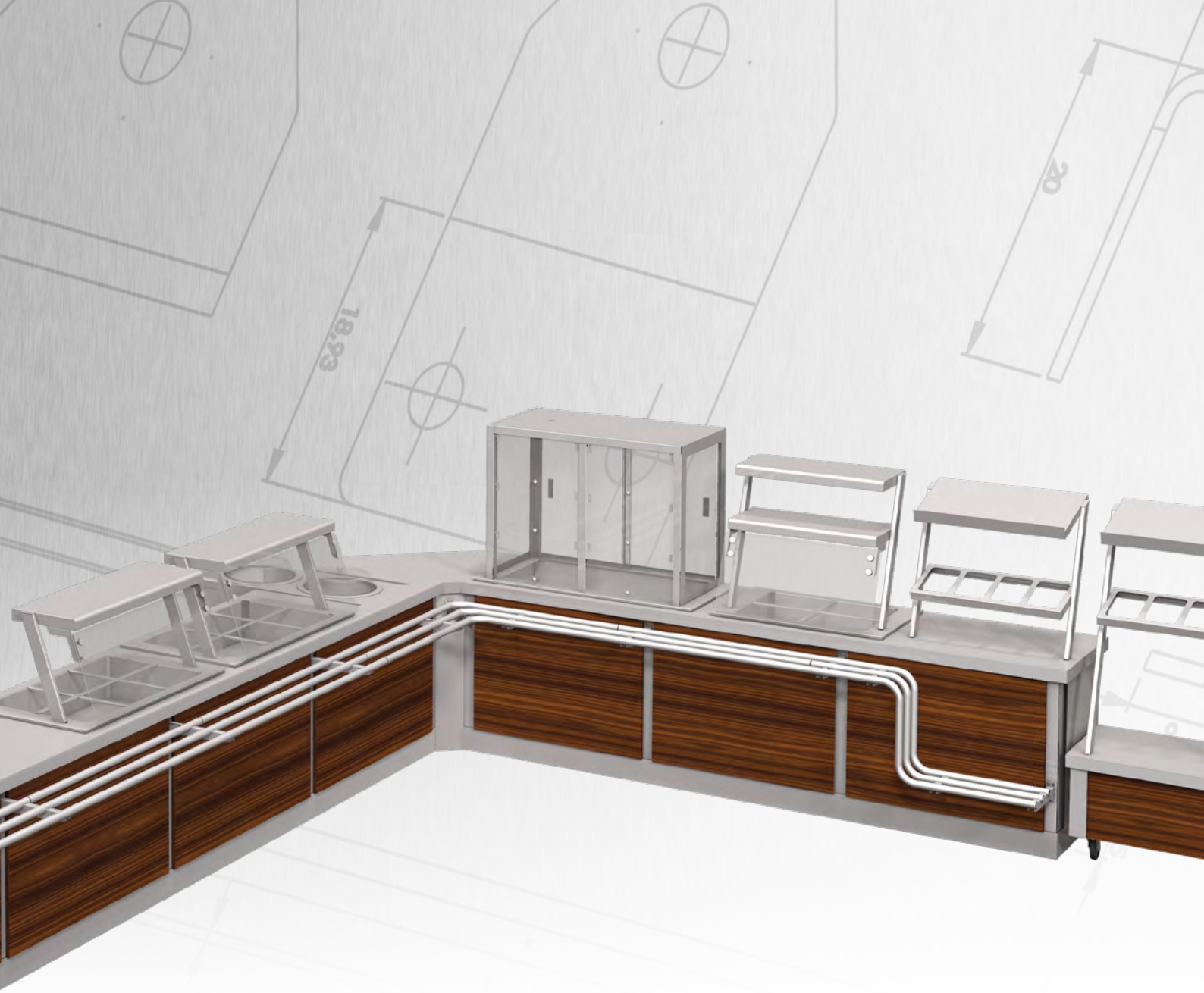

stalgast

CIĄGI WYDAWCZE

Ciągi wydawcze jako linie technologiczne przeznaczone są do wydawania potraw w restauracjach, barach, hotelach, placówkach zbiorowego żywienia, stołówkach, kantynach pracowniczych, itp.

Prawidłowa konfiguracja zestawu dystrybucyjnego uwzględnia następujące uwarunkowania: menu serwowanych potraw, przepustowość kas oraz parametry użytkowe lokalu.

Elementy wykończeniowe ciągów takie jak blaty i fronty zawsze dostosowujemy do uzgodnień ze zleceniodawcą zarówno w zakresie materiałów oraz kolorystyki, niezależnie od tego czy mają to być laminowane płyty dekoracyjne czy granity.

Oferujemy wszystkie funkcjonujące w branży gastronomicznej systemy: moduły korpusowe, moduły szkieletowe oraz urządzenia do zabudowy.

- Ciągi wydawcze korpusowe charakteryzują się zamkniętą indywidualną konstrukcją pozwalającą nie tylko na wydawanie posiłków, ale również przechowywanie dodatkowych ich ilości w zamkniętych przestrzeniach szafkowych (pod blatem lub w urządzeniach zamontowanych na elementach ciągu). Dzięki zabudowie ścian indywidualne moduły umożliwiają w jednym czasie, obok siebie realizowanie różnych funkcji (np. chłodzenia i grzania), jak również separację przestrzeni magazynowych zgodnie z zaleceniami HACCP.

- Ciągi szkieletowe są dedykowane jedynie do dystrybucji posiłków. Niewydzielone przestrzenie (brak ścian bocznych) uniemożliwiają separację przestrzeni magazynowych zgodnie z zaleceniami HACCP, co eliminuje możliwość przechowywanie potraw. Jedną z zalet tych konstrukcji jest cena, niższa od wersji korpusowej.

- Urządzenia do zabudowy są modułami funkcjonalnymi, które nie stanowią wymienionych powyżej linii dystrybucji posiłków a mogą być wkomponowywane w istniejącą zabudowę lokalu (np. bar, meble, wyspy). Moduły mają konstrukcje wanny o różnej funkcji dystrybucyjnej: chłodnicze, grzewcze i neutralne (przykładem są wanny do ekspozycji na lodzie owoców morza).

Ciągi wydawcze Stalgast projektujemy na indywidualne zamówienia w celu optymalnej realizacji konkretnych potrzeb, możliwości i wymagań każdego klienta.

Asortyment, funkcje i rozwiązania projektowe systemów dystrybucji posiłków opracowane zostały przez naszą kadrę techniczną w fabryce Stalgast w Radomiu.

stalgast

SYSTEM ZABUDOWY SZKIELETOWEJ

ST 101

STANOWISKO Z WANNĄ NEUTRALNĄ DO EKSPOZYCJI NA LODZIE 2XGN1/1

- wykonane ze stali nierdzewnej
- izolacja termiczna
- kran spustowy 1/2"
- dwa perforowane wkłady

Nr kat.	Płyta	Wymiary mm	Cena netto
ST101091	SS	920x750x880	**5560,-**
ST101092	G1	920x750x880	**7190,-**
ST101093	G2	920x750x880	✆

ST 102

STANOWISKO Z WANNĄ NEUTRALNĄ DO EKSPOZYCJI NA LODZIE 3XGN1/1

- wykonane ze stali nierdzewnej
- izolacja termiczna
- kran spustowy 1/2"
- trzy perforowane wkłady

Nr kat.	Płyta	Wymiary mm	Cena netto
ST102121	SS	1245x750x880	**6390,-**
ST102122	G1	1245x750x880	**8350,-**
ST102123	G2	1245x750x880	✆

ST 103

STANOWISKO Z WANNĄ NEUTRALNĄ DO EKSPOZYCJI NA LODZIE 4XGN1/1

- wykonane ze stali nierdzewnej
- izolacja termiczna
- kran spustowy 1/2"
- cztery perforowane wkłady

Nr kat.	Płyta	Wymiary mm	Cena netto
ST103151	SS	1570x750x880	**7190,-**
ST103152	G1	1570x750x880	**9250,-**
ST103153	G2	1570x750x880	✆

ST 104

STANOWISKO Z WANNĄ CHŁODNICZĄ SALATKOWĄ 2XGN1/1

- wykonane ze stali nierdzewnej
- chłodzenie grawitacyjne
- izolacja termiczna
- cyfrowy wyświetlacz temperatury
- sterowanie w zakresie 2 - 8°C
- filtr przeciwpyłkowy
- przystosowana do pojemników GN 1/1 h=150 mm
- moc elektryczna 230 W
- zasilanie 230V, 50Hz
- 1 listwa 530 mm
- 2 listwy 325 mm

Nr kat.	Płyta	Wymiary mm	Cena netto
ST104091	SS	920x750x880	**11740,-**
ST104092	G1	920x750x880	**13480,-**
ST104093	G2	920x750x880	✆

ST 105

STANOWISKO Z WANNĄ CHŁODNICZĄ SALATKOWĄ 3XGN1/1

- wykonane ze stali nierdzewnej
- chłodzenie grawitacyjne
- izolacja termiczna
- cyfrowy wyświetlacz temperatury
- sterowanie w zakresie 2 - 8°C
- filtr przeciwpyłkowy
- przystosowana do pojemników GN 1/1 h=150 mm
- moc elektryczna 230 W
- zasilanie 230V, 50Hz
- 2 listwy 530 mm
- 3 listwy 325 mm

Nr kat.	Płyta	Wymiary mm	Cena netto
ST105121	SS	1245x750x880	**12640,-**
ST105122	G1	1245x750x880	**14580,-**
ST105123	G2	1245x750x880	✆

ST 106

STANOWISKO Z WANNĄ CHŁODNICZĄ SALATKOWĄ 4XGN1/1

- wykonane ze stali nierdzewnej
- chłodzenie grawitacyjne
- izolacja termiczna
- cyfrowy wyświetlacz temperatury
- sterowanie w zakresie 2 - 8°C
- filtr przeciwpyłkowy
- przystosowana do pojemników GN 1/1 h=150 mm
- moc elektryczna 230 W
- zasilanie 230V, 50Hz
- 3 listwy 530 mm
- 4 listwy 325 mm

Nr kat.	Płyta	Wymiary mm	Cena netto
ST106151	SS	1570x750x880	**13560,-**
ST106152	G1	1570x750x880	**15630,-**
ST106153	G2	1570x750x880	✆

ST 107

STANOWISKO Z WANNĄ CHŁODNICZĄ NAPOJOWĄ 2XGN1/1

- wykonane ze stali nierdzewnej
- chłodzenie grawitacyjne
- izolacja termiczna
- cyfrowy wyświetlacz temperatury
- sterowanie w zakresie 6 - 12°C
- filtr przeciwpyłkowy
- dwa perforowane wkłady
- moc elektryczna 230 W
- zasilanie 230V, 50Hz

Nr kat.	Płyta	Wymiary mm	Cena netto
ST107091	SS	920x750x880	**12230,-**
ST107092	G1	920x750x880	**13910,-**
ST107093	G2	920x750x880	✆

ST 108

STANOWISKO Z WANNĄ CHŁODNICZĄ NAPOJOWĄ 3XGN1/1

- wykonane ze stali nierdzewnej
- chłodzenie grawitacyjne
- izolacja termiczna
- cyfrowy wyświetlacz temperatury
- sterowanie w zakresie 6 - 12°C
- filtr przeciwpyłkowy
- trzy perforowane wkłady
- moc elektryczna 230 W
- zasilanie 230V, 50Hz

Nr kat.	Płyta	Wymiary mm	Cena netto
ST108121	SS	1245x750x880	**13420,-**
ST108122	G1	1245x750x880	**15360,-**
ST108123	G2	1245x750x880	✆

ST 109

STANOWISKO Z WANNĄ CHŁODNICZĄ NAPOJOWĄ 4XGN1/1

- wykonane ze stali nierdzewnej
- chłodzenie grawitacyjne
- izolacja termiczna
- cyfrowy wyświetlacz temperatury
- sterowanie w zakresie 6 - 12°C
- filtr przeciwpyłkowy
- cztery perforowane wkłady
- moc elektryczna 230 W
- zasilanie 230V, 50Hz

Nr kat.	Płyta	Wymiary mm	Cena netto
ST109151	SS	1570x750x880	**14630,-**
ST109152	G1	1570x750x880	**16680,-**
ST109153	G2	1570x750x880	✆

ST 110

STANOWISKO Z PŁYTĄ CHŁODNICZĄ EKSPOZYCYJNĄ 2XGN1/1

- wykonane ze stali nierdzewnej
- chłodzenie grawitacyjne
- izolacja termiczna
- cyfrowy wyświetlacz temperatury
- temperatura płyty -2 / +5°C
- filtr przeciwpyłkowy
- moc elektryczna 230 W
- zasilanie 230V, 50Hz

Nr kat.	Płyta	Wymiary mm	Cena netto
ST110091	SS	920x750x880	**10850,-**
ST110092	G1	920x750x880	**12500,-**
ST110093	G2	920x750x880	✆

ST 111

STANOWISKO Z PŁYTĄ CHŁODNICZĄ EKSPOZYCYJNĄ 3XGN1/1

- wykonane ze stali nierdzewnej
- chłodzenie grawitacyjne
- izolacja termiczna
- cyfrowy wyświetlacz temperatury
- temperatura płyty -2 / +5°C
- filtr przeciwpyłkowy
- moc elektryczna 230 W
- zasilanie 230V, 50Hz

Nr kat.	Płyta	Wymiary mm	Cena netto
ST111121	SS	1245x750x880	**11650,-**
ST111122	G1	1245x750x880	**13350,-**
ST111123	G2	1245x750x880	✆

ST 112

STANOWISKO Z PŁYTĄ CHŁODNICZĄ EKSPOZYCYJNĄ 4XGN1/1

- wykonane ze stali nierdzewnej
- chłodzenie grawitacyjne
- izolacja termiczna
- cyfrowy wyświetlacz temperatury
- temperatura płyty -2 / +5°C
- filtr przeciwpyłkowy
- moc elektryczna 230 W
- zasilanie 230V, 50Hz

Nr kat.	Płyta	Wymiary mm	Cena netto
ST112151	SS	1570x750x880	**12420,-**
ST112152	G1	1570x750x880	**14200,-**
ST112153	G2	1570x750x880	✆

ST 113

STANOWISKO Z WITRYNĄ CHŁODNICZĄ

- pokrywy uchylne od strony klienta
- drzwi suwane od strony obsługi
- wanna chłodnicza na napoje
- wymuszony obieg powietrza
- cyfrowy wyświetlacz temperatury
- temperatura w komorze 6 - 12°C
- oświetlenie
- dwie demontowalne półki ze szkła hartowanego
- filtr przeciwpyłkowy
- moc elektryczna 400 W
- zasilanie 230V, 50Hz
- pojemność brutto 430 l

Nr kat.	Płyta	Wymiary mm	Cena netto
ST113121	SS	1245x750x1680	**33060,-**
ST113122	G1	1245x750x1680	**34930,-**
ST113123	G2	1245x750x1680	✆

ST 114

STANOWISKO Z WITRYNĄ CHŁODNICZĄ

- pokrywy uchylne od strony klienta
- drzwi suwane od strony obsługi
- wanna chłodnicza na napoje
- wymuszony obieg powietrza
- cyfrowy wyświetlacz temperatury
- temperatura w komorze 6-12°C
- oświetlenie
- dwie demontowalne półki ze szkła hartowanego
- filtr przeciwpyłkowy
- moc elektryczna 800 W
- zasilanie 230V, 50Hz
- pojemność brutto 570 l

Nr kat.	Płyta	Wymiary mm	Cena netto
ST114151	SS	1570x750x1680	**36550,-**
ST114152	G1	1570x750x1680	**38180,-**
ST114153	G2	1570x750x1680	✆

ST 137

STANOWISKO Z WITRYNĄ CHŁODNICZĄ

- szkło ciepłochronne od strony klienta
- drzwi suwane od strony obsługi
- wanna chłodnicza na napoje
- wymuszony obieg powietrza
- cyfrowy wyświetlacz temperatury
- temperatura w komorze 6-12°C
- oświetlenie
- dwie demontowalne półki ze szkła hartowanego
- filtr przeciwpyłkowy
- moc elektryczna 400 W
- zasilanie 230V, 50Hz
- pojemność brutto 430 l

Nr kat.	Płyta	Wymiary mm	Cena netto
ST137121	SS	1245x750x1680	**32330,-**
ST137122	G1	1245x750x1680	**34140,-**
ST137123	G2	1245x750x1680	✆

ST 138

STANOWISKO Z WITRYNĄ CHŁODNICZĄ

- szkło ciepłochronne od strony klienta
- drzwi suwane od strony obsługi
- wanna chłodnicza na napoje
- wymuszony obieg powietrza
- cyfrowy wyświetlacz temperatury
- temperatura w komorze 6-12°C
- oświetlenie
- dwie demontowalne półki ze szkła hartowanego
- filtr przeciwpyłkowy
- moc elektryczna 800 W
- zasilanie 230V, 50Hz
- pojemność brutto 570 l

Nr kat.	Płyta	Wymiary mm	Cena netto
ST138151	SS	1570x750x1680	**34920,-**
ST138152	G1	1570x750x1680	**36550,-**
ST138153	G2	1570x750x1680	✆

ST 115

STANOWISKO Z PŁYTĄ GRZEWCZĄ - GRANIT 2XGN1/1

- wykonane ze stali nierdzewnej
- głębokość płyty grzewczej 510 mm
- sterowanie płyty grzewczej termostatem w zakresie 30 - 85°C
- moc elektryczna płyt grzewczych 1600W
- zasilanie 230V, 50Hz

Nr kat.	Płyta	Wymiary mm	Cena netto
ST115091	SS	920x750x880	**7190,-**
ST115092	G1	920x750x880	**8850,-**
ST115093	G2	920x750x880	✆

ST 116

STANOWISKO Z PŁYTĄ GRZEWCZĄ - GRANIT 3XGN1/1

- wykonane ze stali nierdzewnej
- głębokość płyty grzewczej 510 mm
- sterowanie płyty grzewczej termostatem w zakresie 30 - 85°C
- moc elektryczna płyt grzewczych 2400W
- zasilanie 230V, 50Hz

Nr kat.	Płyta	Wymiary mm	Cena netto
ST116121	SS	1245x750x880	**8640,-**
ST116122	G1	1245x750x880	**10570,-**
ST116123	G2	1245x750x880	✆

ST 117

STANOWISKO Z PŁYTĄ GRZEWCZĄ - GRANIT 4XGN1/1

- wykonane ze stali nierdzewnej
- głębokość płyty grzewczej 510 mm
- sterowanie płyty grzewczej termostatem w zakresie 30 - 85°C
- moc elektryczna płyt grzewczych 3200W
- zasilanie 230V, 50Hz

Nr kat.	Płyta	Wymiary mm	Cena netto
ST117151	SS	1570x750x880	**9740,-**
ST117152	G1	1570x750x880	**11780,-**
ST117153	G2	1570x750x880	✆

ST 118

STANOWISKO Z PŁYTĄ GRZEWCZĄ - CERAMICZNĄ 2XGN1/1

- wykonane ze stali nierdzewnej
- wkład grzewczy wykonany ze szkła hartowanego
- głębokość płyty grzewczej 500 mm
- sterowanie płyty grzewczej termostatem
- w zakresie 30° - 95°C
- moc elektryczna płyt grzewczych 300 W
- zasilanie 230V, 50Hz

Nr kat.	Płyta	Wymiary mm	Cena netto
ST118091	SS	920x750x880	**8800,-**
ST118092	G1	920x750x880	**10630,-**
ST118093	G2	920x750x880	✆

ST 119

STANOWISKO Z PŁYTĄ GRZEWCZĄ - CERAMICZNĄ 3XGN1/1

- wykonane ze stali nierdzewnej
- wkład grzewczy wykonany ze szkła hartowanego
- głębokość płyty grzewczej 500 mm
- sterowanie płyty grzewczej termostatem
- w zakresie 30° - 95°C
- moc elektryczna płyt grzewczych 450 W
- zasilanie 230V, 50Hz

Nr kat.	Płyta	Wymiary mm	Cena netto
ST119121	SS	1245x750x880	**10960,-**
ST119122	G1	1245x750x880	**12880,-**
ST119123	G2	1245x750x880	✆

ST 120

STANOWISKO Z PŁYTĄ GRZEWCZĄ - CERAMICZNĄ 4XGN1/1

- wykonane ze stali nierdzewnej
- wkład grzewczy wykonany ze szkła hartowanego
- głębokość płyty grzewczej 500 mm
- sterowanie płyty grzewczej termostatem
- w zakresie 30° - 95°C
- moc elektryczna płyt grzewczych 600 W
- zasilanie 230V, 50Hz

Nr kat.	Płyta	Wymiary mm	Cena netto
ST120151	SS	1570x750x880	**13240,-**
ST120152	G1	1570x750x880	**15230,-**
ST120153	G2	1570x750x880	✆

ST 121

STANOWISKO BEMAROWE WODNE 2XGN1/1 JEDNOKOMOROWE

- wykonane ze stali nierdzewnej
- przystosowane do pojemników GN 1/1 h=200mm
- ręczne napełnianie i spust wody z komór
- sterowanie termostatem w zakresie 30 - 95°C
- moc elektryczna 1600W
- zasilanie 230V, 50Hz
- 1 listwa 530 mm
- 2 listwy 325 mm

Nr kat.	Płyta	Wymiary mm	Cena netto
ST121091	SS	920x750x880	**7510,-**
ST121092	G1	920x750x880	**9330,-**
ST121093	G2	920x750x880	✆

ST 122

STANOWISKO BEMAROWE WODNE 3XGN1/1 JEDNOKOMOROWE

- wykonane ze stali nierdzewnej
- przystosowane do pojemników GN 1/1 h=200mm
- ręczne napełnianie i spust wody z komór
- sterowanie termostatem w zakresie 30 - 95°C
- moc elektryczna 2400W
- zasilanie 230V, 50Hz
- 2 listwy 530 mm
- 3 listwy 325 mm

Nr kat.	Płyta	Wymiary mm	Cena netto
ST122121	SS	1245x750x880	**8510,-**
ST122122	G1	1245x750x880	**10440,-**
ST122123	G2	1245x750x880	✆

ST 123

STANOWISKO BEMAROWE WODNE 4XGN1/1 JEDNOKOMOROWE

- wykonane ze stali nierdzewnej
- przystosowane do pojemników GN 1/1 h=200mm
- ręczne napełnianie i spust wody z komór
- sterowanie termostatem w zakresie 30 - 95°C
- moc elektryczna 3200W
- zasilanie 230V, 50Hz
- 3 listwy 530 mm
- 4 listwy 325 mm

Nr kat.	Płyta	Wymiary mm	Cena netto
ST123151	SS	1570x750x880	**9500,-**
ST123152	G1	1570x750x880	**11520,-**
ST123153	G2	1570x750x880	✆

ST 124

STANOWISKO BEMAROWE WODNE 2XGN1/1 DWUKOMOROWE

- wykonane ze stali nierdzewnej
- przystosowana do pojemników GN 1/1 h=200mm
- ręczne napełnianie i spust wody z komór
- sterowanie termostatem w zakresie 30 - 95°C
- moc elektryczna 1600W
- zasilanie 230V, 50Hz
- 2 listwy 325 mm

Nr kat.	Płyta	Wymiary mm	Cena netto
ST124091	SS	920x750x880	**8830,-**
ST124092	G1	920x750x880	**10610,-**
ST124093	G2	920x750x880	✆

ST 125

STANOWISKO BEMAROWE WODNE 3XGN1/1 TRZYKOMOROWE

- wykonane ze stali nierdzewnej
- przystosowane do pojemników GN 1/1 h=200mm
- ręczne napełnianie i spust wody z komór
- sterowanie termostatem w zakresie 30 - 95°C
- moc elektryczna 2400W
- zasilanie 230V, 50Hz
- 3 listwy 325 mm

Nr kat.	Płyta	Wymiary mm	Cena netto
ST125121	SS	1245x750x880	**11480,-**
ST125122	G1	1245x750x880	**13240,-**
ST125123	G2	1245x750x880	✆

ST 126

STANOWISKO BEMAROWE WODNE 4XGN1/1 CZTEROKOMOROWE

- wykonane ze stali nierdzewnej
- przystosowana do pojemników GN 1/1 h=200mm
- ręczne napełnianie i spust wody z komór
- sterowanie termostatem w zakresie 30 - 95°C
- moc elektryczna 3200W
- zasilanie 230V, 50Hz
- 4 listwy 325 mm

Nr kat.	Płyta	Wymiary mm	Cena netto
ST126151	SS	1570x750x880	**14040,-**
ST126152	G1	1570x750x880	**15830,-**
ST126153	G2	1570x750x880	✆

ST 127

STANOWISKO NEUTRALNE JEDNOPÓŁKOWE

- wykonane ze stali nierdzewnej

Nr kat.	Płyta	Wymiary mm	Cena netto
ST127053		500x750x880	
ST127063		600x750x880	
ST127073		700x750x880	
ST127083		800x750x880	
ST127093		900x750x880	
ST127103	G2	1000x750x880	
ST127113		1100x750x880	
ST127123		1200x750x880	
ST127133		1300x750x880	
ST127143		1400x750x880	
ST127153		1500x750x880	

Nr kat.	Płyta	Wymiary mm	Cena netto
ST127051		500x750x880	2590,-
ST127061		600x750x880	2760,-
ST127071		700x750x880	2940,-
ST127081		800x750x880	3130,-
ST127091		900x750x880	3310,-
ST127101	SS	1000x750x880	3510,-
ST127111		1100x750x880	3670,-
ST127121		1200x750x880	3840,-
ST127131		1300x750x880	4100,-
ST127141		1400x750x880	4330,-
ST127151		1500x750x880	4550,-
ST127052		500x750x880	3570,-
ST127062		600x750x880	3880,-
ST127072		700x750x880	4270,-
ST127082		800x750x880	4610,-
ST127092		900x750x880	5000,-
ST127102	G1	1000x750x880	5300,-
ST127112		1100x750x880	5670,-
ST127122		1200x750x880	5990,-
ST127132		1300x750x880	6420,-
ST127142		1400x750x880	6740,-
ST127152		1500x750x880	7080,-

ST 128

STANOWISKO NEUTRALNE DWUPÓŁKOWE

- wykonane ze stali nierdzewnej
- środkowa półka montowana na stałe

Nr kat.	Płyta	Wymiary mm	Cena netto
ST128053		500x750x880	
ST128063		600x750x880	
ST128073		700x750x880	
ST128083		800x750x880	
ST128093		900x750x880	
ST128103	G2	1000x750x880	
ST128113		1100x750x880	
ST128123		1200x750x880	
ST128133		1300x750x880	
ST128143		1400x750x880	
ST128153		1500x750x880	

Nr kat.	Płyta	Wymiary mm	Cena netto
ST128051		500x750x880	3080,-
ST128061		600x750x880	3220,-
ST128071		700x750x880	3470,-
ST128081		800x750x880	3580,-
ST128091		900x750x880	3930,-
ST128101	SS	1000x750x880	4150,-
ST128111		1100x750x880	4380,-
ST128121		1200x750x880	4590,-
ST128131		1300x750x880	4950,-
ST128141		1400x750x880	5280,-
ST128151		1500x750x880	5660,-
ST128052		500x750x880	4030,-
ST128062		600x750x880	4320,-
ST128072		700x750x880	4790,-
ST128082		800x750x880	5080,-
ST128092		900x750x880	5620,-
ST128102	G1	1000x750x880	5940,-
ST128112		1100x750x880	6390,-
ST128122		1200x750x880	6730,-
ST128132		1300x750x880	7190,-
ST128142		1400x750x880	7710,-
ST128152		1500x750x880	8180,-

ST 129

STANOWISKO NAROŻNE 45°
WEWNĘTRZNE

Nr kat.	Płyta	Wymiary mm	Cena netto
ST129071	SS		**3210,-**
ST129072	G1	667x830x880	**3830,-**
ST129073	G2		✆

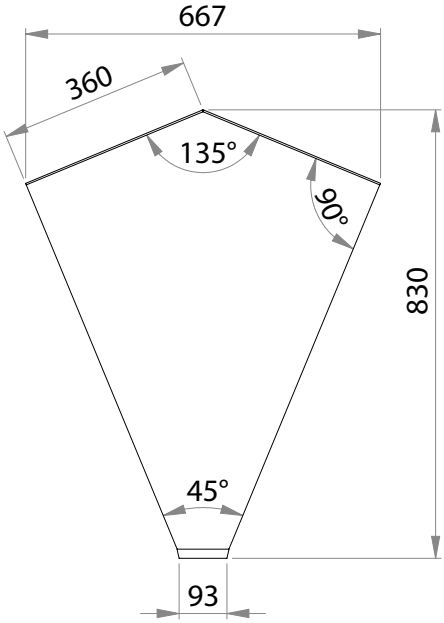

ST 130

STANOWISKO NAROŻNE 45°
ZEWNĘTRZNE

Nr kat.	Płyta	Wymiary mm	Cena netto
ST130071	SS		**3080,-**
ST130072	G1	667x830x880	**3700,-**
ST130073	G2		✆

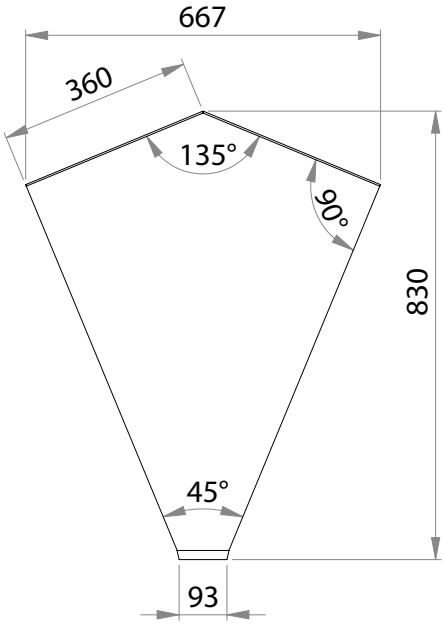

stalgast

ST 131

STANOWISKO NAROŻNE 90°
WEWNĘTRZNE

Nr kat.	Płyta	Wymiary mm	Cena netto
ST131111	SS		**2990,-**
ST131112	G1	785x785x880	**3830,-**
ST131113	G2		✆

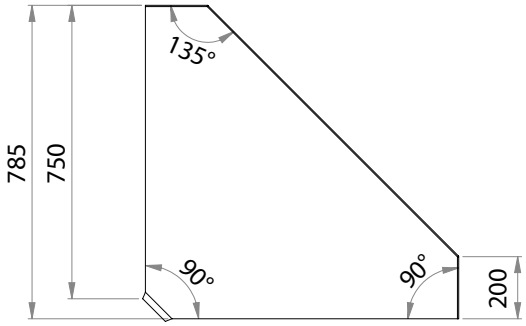

ST 132

STANOWISKO NAROŻNE 90°
ZEWNĘTRZNE

Nr kat.	Płyta	Wymiary mm	Cena netto
ST132111	SS		**3170,-**
ST132112	G1	785x785x880	**4320,-**
ST132113	G2		✆

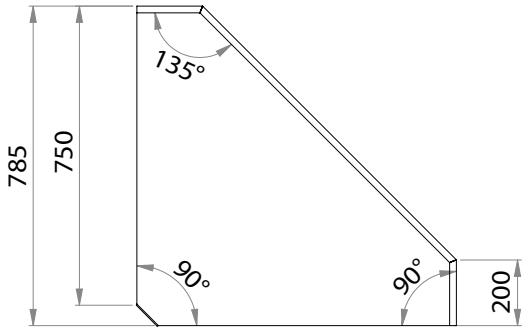

ST 133

BOKS

Nr kat.	Płyta	Wymiary mm	Cena netto
ST133081	SS	800x750x880	**3340,-**
ST133082	G1	800x750x880	**4160,-**
ST133083	G2	800x750x880	✆

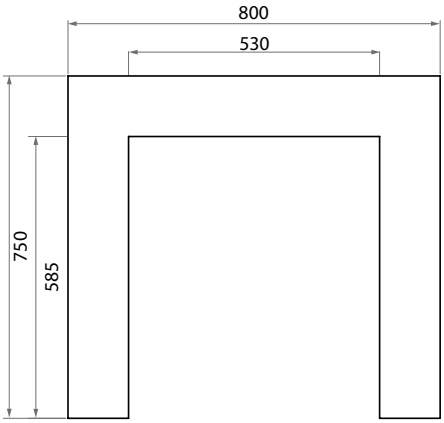

ST 134

STANOWISKO KASOWE WEWNĘTRZNE

- wyposażone w gniazda: elektryczne, telefoniczne,
- przyłącza sieciowe
- montaż szuflady (opcja)
- otwory instalacyjne w blacie (opcja)

Nr kat.	Płyta	Wymiary mm	Cena netto
ST134081	SS	800x750x880	**3830,-**
ST134082	G1	800x750x880	**5250,-**
ST134083	G2	800x750x880	✆

ST 135

STANOWISKO KASOWE ZEWNĘTRZNE PRAWE

- wyposażone w gniazda: elektryczne, telefoniczne, przyłącza sieciowe
- montaż szuflady (opcja)
- otwory instalacyjne w blacie (opcja)

Nr kat.	Płyta	Wymiary mm	Cena netto
ST135141	SS	1400x750x880	**3940,-**
ST135142	G1	1400x750x880	**5660,-**
ST135143	G2	1400x750x880	✆

ST 136

STANOWISKO KASOWE ZEWNĘTRZNE LEWE

- wyposażone w gniazda: elektryczne, telefoniczne, przyłącza sieciowe
- montaż szuflady (opcja)
- otwory instalacyjne w blacie (opcja)

Nr kat.	Płyta	Wymiary mm	Cena netto
ST136141	SS	1400x750x880	**3940,-**
ST136142	G1	1400x750x880	**5660,-**
ST136143	G2	1400x750x880	✆

stalgast

PRZYŁĄCZE ELEKTRYCZNE Z POSADZKI

obrys płyty - rzut z góry od strony obsługi

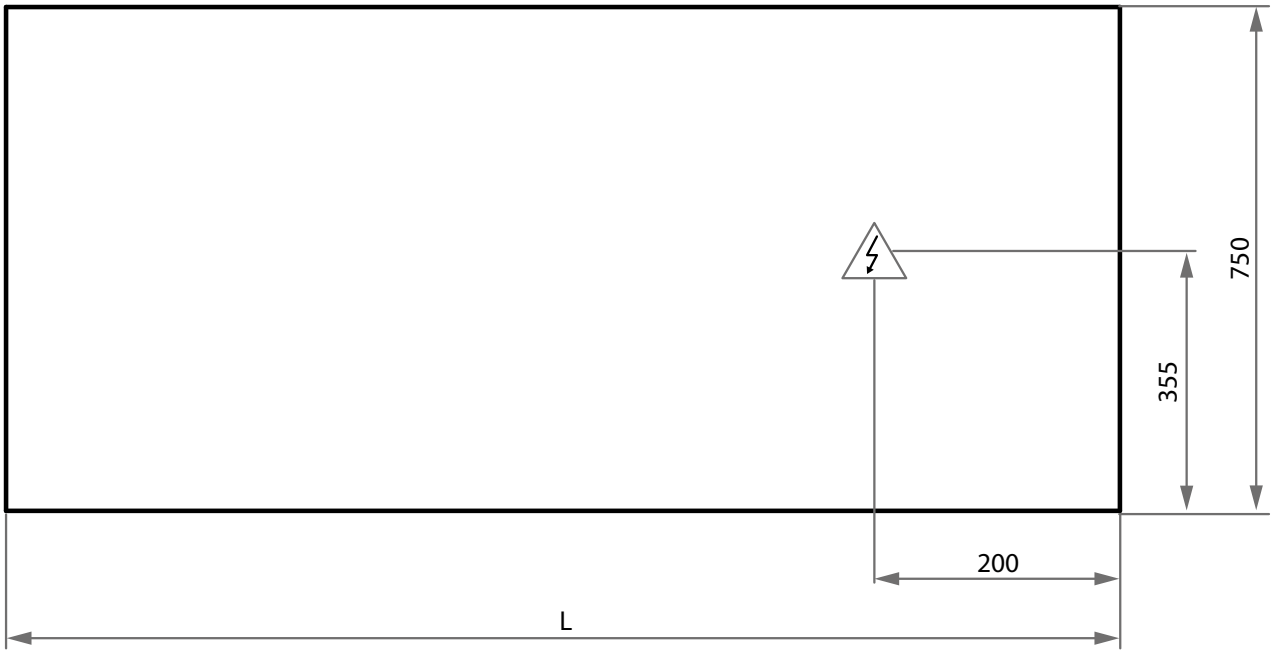

Typ	Bemar wodny					
Model	**ST121**	**ST122**	**ST123**	**ST124**	**ST125**	**ST126**
Przewód zasilający ilość żył x [mm²]	3x1.5	3x1.5	3x2.5	3x1.5	3x1.5	3x2.5
Napięcie [V]	230					
+ Nadstawka grzewcza/LED						
Przewód zasilający ilość żył x [mm²]	3x1.5	5x1.5	5x2.5	3x1.5	5x1.5	5x2.5
Napięcie [V]	230	400		230	400	

stalgast

SYSTEM ZABUDOWY KORPUSOWEJ

ST 201

STANOWISKO CHŁODNICZE DWUDRZWIOWE

- wymuszony obieg powietrza
- cyfrowy wyświetlacz temperatury
- temperatura w komorze 2 - 8°C
- filtr przeciwpyłkowy
- moc elektryczna 230W
- zasilanie 230V, 50Hz
- 2 komplety prowadnic
- 2 sztuki rusztów
- pojemność brutto 250 l

Nr kat.	Płyta	Wymiary mm	Cena netto
ST201101	SS	1000x750x880	**15440,-**
ST201102	G1	1000x750x880	**17060,-**
ST201103	G2	1000x750x880	✆

ST 202

STANOWISKO CHŁODNICZE TRZYDRZWIOWE

- wymuszony obieg powietrza
- cyfrowy wyświetlacz temperatury
- temperatura w komorze 2 - 8°C
- filtr przeciwpyłkowy
- moc elektryczna 320W
- zasilanie 230V, 50Hz
- 3 komplety prowadnic
- 3 sztuki rusztów
- pojemność brutto 390 l

Nr kat.	Płyta	Wymiary mm	Cena netto
ST202151	SS	1465x750x880	**18470,-**
ST202152	G1	1465x750x880	**21150,-**
ST202153	G2	1465x750x880	✆

ST 204

WITRYNA CHŁODNICZA

- wymuszony obieg powietrza
- izolacja termiczna
- cyfrowy wyświetlacz temperatury
- temperatura w komorze 6-12°C
- oświetlenie
- dwie demontowalne półki ze szkła hartowanego
- filtr przeciwpyłkowy
- moc elektryczna 400 W
- zasilanie 230V, 50Hz
- pojemność brutto 370 l

Nr kat.	Płyta	Wymiary mm	Cena netto
ST204101	-	970x600x1100	**18040,-**

Pokrywy uchylne od strony klienta

Drzwi suwane od strony obsługi

ST 205

WITRYNA CHŁODNICZA

- wymuszony obieg powietrza
- izolacja termiczna
- cyfrowy wyświetlacz temperatury
- temperatura w komorze 6-12°C
- oświetlenie
- dwie demontowalne półki ze szkła hartowanego
- filtr przeciwpyłkowy
- moc elektryczna 800 W
- zasilanie 230V, 50Hz
- pojemność brutto 550 l

Nr kat.	Płyta	Wymiary mm	Cena netto
ST205151	-	1435x600x1135	**23550,-**

Pokrywy uchylne od strony klienta

Drzwi suwane od strony obsługi

ST 262

WITRYNA CHŁODNICZA

- wymuszony obieg powietrza
- izolacja termiczna
- cyfrowy wyświetlacz temperatury
- temperatura w komorze 6-12°C
- oświetlenie
- dwie demontowalne półki ze szkła hartowanego
- filtr przeciwpyłkowy
- moc elektryczna 400 W
- zasilanie 230V, 50Hz
- pojemność brutto 370 l

Nr kat.	Płyta	Wymiary mm	Cena netto
ST262101	-	970x600x1100	**17310,-**

Szkło ciepłochronne od strony klienta

Drzwi suwane od strony obsługi

ST 263

WITRYNA CHŁODNICZA

- wymuszony obieg powietrza
- izolacja termiczna
- cyfrowy wyświetlacz temperatury
- temperatura w komorze 6-12°C
- oświetlenie
- dwie demontowalne półki ze szkła hartowanego
- filtr przeciwpyłkowy
- moc elektryczna 800 W
- zasilanie 230V, 50Hz
- pojemność brutto 550 l

Nr kat.	Płyta	Wymiary mm	Cena netto
ST263151	-	1435x600x1135	**21740,-**

Szkło ciepłochronne od strony klienta

Drzwi suwane od strony obsługi

stalgast

ST 206

LADA SAŁATKOWA

- przystosowany do 10xGN ¼ h=150mm
- wymuszony obieg powietrza
- cyfrowy wyświetlacz temperatury
- temperatura w komorze 2-8°C
- filtr przeciwpyłkowy
- moc elektryczna 230W
- zasilanie 230V, 50Hz
- 2 komplety prowadnic
- 2 sztuki rusztów
- 2 listwy 530mm
- 2 listwy 325mm
- 1 listwa 165 mm
- pojemność brutto 250 l

Nr kat.	Płyta	Wymiary mm	Cena netto
ST206101	SS	1000x750x880	**15000,-**
ST206102	G1	1000x750x880	**16590,-**
ST206103	G2	1000x750x880	✆

ST 207

LADA SAŁATKOWA

- przystosowany do 16xGN ¼ h=150mm
- wymuszony obieg powietrza
- cyfrowy wyświetlacz
- temperatury
- temperatura w komorze 2-8°C
- filtr przeciwpyłkowy
- moc elektryczna 320W
- zasilanie 230V, 50Hz
- 3 komplety prowadnic
- 3 sztuki rusztów
- 3 listwy 530mm
- 4 listwy 325mm
- pojemność brutto 390 l

Nr kat.	Płyta	Wymiary mm	Cena netto
ST207151	SS	1465x750x880	**18460,-**
ST207152	G1	1465x750x880	**21150,-**
ST207153	G2	1465x750x880	✆

ST 208

LADA NAPOJOWA

- wymuszony obieg powietrza
- cyfrowy wyświetlacz
- temperatury
- temperatura w komorze 2-8°C
- filtr przeciwpyłkowy
- moc elektryczna 230W
- zasilanie 230V, 50Hz
- 2 komplety prowadnic
- 2 sztuki rusztów
- 3 perforowane wkłady
- pojemność komory brutto 175 l
- pojemność wanny brutto 65 l

Nr kat.	Płyta	Wymiary mm	Cena netto
ST208101	SS	1000x750x880	**16820,-**
ST208102	G1	1000x750x880	**18510,-**
ST208103	G2	1000x750x880	✆

ST 209

LADA NAPOJOWA

- wymuszony obieg powietrza
- cyfrowy wyświetlacz
- temperatury
- temperatura w komorze 2-8°C
- filtr przeciwpyłkowy
- moc elektryczna 320W
- zasilanie 230V, 50Hz
- 3 komplety prowadnic
- 3 sztuki rusztów
- 4 perforowane wkłady
- pojemność komory brutto 275 l
- pojemność wanny brutto 100 l

Nr kat.	Płyta	Wymiary mm	Cena netto
ST209151	SS	1465x750x880	**19950,-**
ST209152	G1	1465x750x880	**22010,-**
ST209153	G2	1465x750x880	✆

ST 210

STANOWISKO CHŁODNICZE Z PŁYTĄ CHŁODNICZĄ

- wymuszony obieg powietrza
- cyfrowy wyświetlacz temperatury
- temperatura w komorze 2-8°C
- filtr przeciwpyłkowy
- moc elektryczna 230W
- zasilanie 230V, 50Hz
- 2 komplety prowadnic
- 2 sztuki rusztów
- pojemność brutto 250 l

Nr kat.	Płyta	Wymiary mm	Cena netto
ST210101	SS	1000x750x880	**16010,-**
ST210102	G1	1000x750x880	**17610,-**
ST210103	G2	1000x750x880	✆

ST 211

STANOWISKO CHŁODNICZE Z PŁYTĄ CHŁODNICZĄ

- wymuszony obieg powietrza
- cyfrowy wyświetlacz temperatury
- temperatura w komorze 2-8°C
- filtr przeciwpyłkowy
- moc elektryczna 320W, 50Hz
- zasilanie 230V
- 3 komplety prowadnic
- 3 sztuki rusztów
- pojemność brutto 390 l

Nr kat.	Płyta	Wymiary mm	Cena netto
ST211151	SS	1465x750x880	**19400,-**
ST211152	G1	1465x750x880	**22090,-**
ST211153	G2	1465x750x880	✆

ST 212

BEMAR WODNY 2XGN1/1 ZABUDOWANY JEDNOKOMOROWY

- przystosowany do pojemników GN 1/1 h=200mm
- napełnianie i spust wody z komór poprzez instalację hydrauliczną 3/4"
- w komorze dławica ciśnienia wody
- sterowany termostatem w zakresie 30 - 95°C
- moc elektryczna 1600W
- zasilanie 230V, 50Hz
- 1 listwa 530mm
- 2 listwy 325mm

Nr kat.	Płyta	Wymiary mm	Cena netto
ST212081	SS	799x750x880	**8260,-**
ST212082	G1	799x750x880	**9860,-**
ST212083	G2	799x750x880	✆

ST 213

BEMAR WODNY 3XGN1/1 ZABUDOWANY JEDNOKOMOROWY

- przystosowany do pojemników GN 1/1 h=200mm
- napełnianie i spust wody z komór poprzez instalację hydrauliczną 3/4"
- w komorze dławica ciśnienia wody
- sterowany termostatem w zakresie 30 - 95°C
- moc elektryczna 2400W
- zasilanie 230V, 50Hz
- 1 listwa 530mm
- 2 listwy 325mm

Nr kat.	Płyta	Wymiary mm	Cena netto
ST213111	SS	1132x750x880	**9430,-**
ST213112	G1	1132x750x880	**11320,-**
ST213113	G2	1132x750x880	✆

ST 214

BEMAR WODNY 4XGN1/1 ZABUDOWANY JEDNOKOMOROWY

- przystosowany do pojemników GN 1/1 h=200mm
- napełnianie i spust wody z komór poprzez instalację
- hydrauliczną 3/4"
- w komorze dławica ciśnienia wody
- sterowany termostatem
- w zakresie 30 - 95°C
- moc elektryczna 3200W
- zasilanie 230V, 50Hz
- 3 listwy 530mm
- 4 listwy 325mm

Nr kat.	Płyta	Wymiary mm	Cena netto
ST214151	SS	1465x750x880	**10700,-**
ST214152	G1	1465x750x880	**12660,-**
ST214153	G2	1465x750x880	✆

ST 215

BEMAR WODNY 2XGN1/1 ZABUDOWANY DWUKOMOROWY

- przystosowany do pojemników GN 1/1 h=200mm
- napełnianie i spust wody z komór poprzez instalację
- hydrauliczną 3/4"
- w komorze dławica ciśnienia wody
- sterowany termostatem
- w zakresie 30 - 95°C
- moc elektryczna 1600W
- zasilanie 230V, 50Hz
- 2 listwy 325mm

Nr kat.	Płyta	Wymiary mm	Cena netto
ST215081	SS	799x750x880	**9960,-**
ST215082	G1	799x750x880	**11840,-**
ST215083	G2	799x750x880	✆

ST 216

BEMAR WODNY 3XGN1/1 ZABUDOWANY TRZYKOMOROWY

- przystosowany do pojemników GN 1/1 h=200mm
- napełnianie i spust wody z komór poprzez instalację
- hydrauliczną 3/4"
- w komorze dławica ciśnienia wody
- sterowany termostatem w zakresie 30 - 95°C
- moc elektryczna 2400W
- zasilanie 230V, 50Hz
- 3 listwy 325mm

Nr kat.	Płyta	Wymiary mm	Cena netto
ST216111	SS	1132x750x880	**13020,-**
ST216112	G1	1132x750x880	**14930,-**
ST216113	G2	1132x750x880	✆

ST 217

BEMAR WODNY 4XGN1/1 ZABUDOWANY CZTEROKOMOROWY

- przystosowany do pojemników GN 1/1 h=200mm
- napełnianie i spust wody z komór poprzez instalację
- hydrauliczną 3/4"
- w komorze dławica ciśnienia wody
- sterowany termostatem w zakresie 30 - 95°C
- moc elektryczna 3200W
- zasilanie 230V, 50Hz
- 4 listwy 325mm

Nr kat.	Płyta	Wymiary mm	Cena netto
ST217151	SS	1465x750x880	**15870,-**
ST217152	G1	1465x750x880	**17940,-**
ST217153	G2	1465x750x880	✆

ST 218

BEMAR WODNY 2XGN1/1 ZABUDOWANY DRZWI SKRZYDŁOWE JEDNOKOMOROWY

- przystosowany do pojemników GN 1/1 h=200mm
- napełnianie i spust wody z komór poprzez instalację hydrauliczną 3/4"
- w komorze dławica ciśnienia wody
- sterowany termostatem w zakresie 30 - 95°C
- moc elektryczna 1600W
- zasilanie 230V, 50Hz
- 1 listwa 530mm
- 2 listwy 325mm

Nr kat.	Płyta	Wymiary mm	Cena netto
ST218081	SS	799x750x880	**9450,-**
ST218082	G1	799x750x880	**11050,-**
ST218083	G2	799x750x880	✆

ST 219

BEMAR WODNY 3XGN1/1 ZABUDOWANY DRZWI SUWANE JEDNOKOMOROWY

- przystosowany do pojemników GN 1/1 h=200mm
- napełnianie i spust wody z komór poprzez instalację hydrauliczną 3/4"
- w komorze dławica ciśnienia wody
- sterowany termostatem w zakresie 30 - 95°C
- moc elektryczna 2400W
- zasilanie 230V, 50Hz
- 2 listwy 530mm
- 3 listwy 325mm

Nr kat.	Płyta	Wymiary mm	Cena netto
ST219111	SS	1132x750x880	**11050,-**
ST219112	G1	1132x750x880	**12910,-**
ST219113	G2	1132x750x880	✆

ST 220

BEMAR WODNY 4XGN1/1 ZABUDOWANY DRZWI SUWANE JEDNOKOMOROWY

- przystosowany do pojemników GN 1/1 h=200mm
- napełnianie i spust wody z komór poprzez instalację hydrauliczną 3/4"
- w komorze dławica ciśnienia wody
- sterowany termostatem w zakresie 30 - 95°C
- moc elektryczna 3200W
- zasilanie 230V, 50Hz
- 3 listwy 530mm
- 4 listwy 325mm

Nr kat.	Płyta	Wymiary mm	Cena netto
ST220151	SS	1465x750x880	**12670,-**
ST220152	G1	1465x750x880	**14640,-**
ST220153	G2	1465x750x880	✆

ST 221

BEMAR WODNY 2XGN1/1 ZABUDOWANY DRZWI SKRZYDŁOWE DWUKOMOROWY

- przystosowany do pojemników GN 1/1 h=200mm
- napełnianie i spust z wody komór poprzez instalację hydrauliczną 3/4"
- w komorze dławica ciśnienia wody
- sterowany termostatem w zakresie 30 - 95°C
- moc elektryczna 1600 W
- zasilanie 230V, 50Hz
- 2 listwy 325mm

Nr kat.	Płyta	Wymiary mm	Cena netto
ST221081	SS	799x750x880	**11170,-**
ST221082	G1	799x750x880	**13030,-**
ST221083	G2	799x750x880	✆

ST 222

BEMAR WODNY 3XGN1/1 ZABUDOWANY DRZWI SUWANE TRZYKOMOROWY

- przystosowany do pojemników GN 1/1 h=200mm
- napełnianie i spust wody z komór poprzez instalację hydrauliczną 3/4"
- w komorze dławica ciśnienia wody
- sterowany termostatem w zakresie 30 - 95°C
- moc elektryczna 2400 W
- zasilanie 230V, 50Hz
- 3 listwy 325mm

Nr kat.	Płyta	Wymiary mm	Cena netto
ST222111	SS	1132x750x880	**14630,-**
ST222112	G1	1132x750x880	**16540,-**
ST222113	G2	1132x750x880	✆

ST 223

BEMAR WODNY 4XGN1/1 ZABUDOWANY DRZWI SUWANE CZTEROKOMOROWY

- przystosowany do pojemników GN 1/1 h=200mm
- napełnianie i spust wody z komór poprzez instalację hydrauliczną 3/4"
- w komorze dławica ciśnienia wody
- sterowany termostatem w zakresie 30 - 95°C
- moc elektryczna 3200 W
- zasilanie 230V, 50Hz
- 4 listwy 325mm

Nr kat.	Płyta	Wymiary mm	Cena netto
ST223151	SS	1465x750x880	**17840,-**
ST223152	G1	1465x750x880	**19950,-**
ST223153	G2	1465x750x880	✆

ST 224

BEMAR WODNY 2XGN1/1 Z SZAFKĄ GRZEWCZĄ DRZWI SKRZYDŁOWE JEDNOKOMOROWY

- przystosowany do pojemników
- GN 1/1 h=200mm
- napełnianie i spust wody z komór poprzez instalację
- hydrauliczną 3/4"
- w komorze dławica ciśnienia wody
- temperatura wody sterowana termostatem w zakresie 30-95°C
- temperatura szafki grzewczej sterowana termostatem
- w zakresie 30-70°C (pokrętło regulacji za prawymi drzwiami szafki)
- moc elektryczna bemara 1600 W
- moc elektryczna szafki grzewczej 1600 W
- zasilanie 230V, 50Hz
- 1 listwa 530mm
- 2 listwy 325mm

Nr kat.	Płyta	Wymiary mm	Cena netto
ST224081	SS	799x750x880	**12500,-**
ST224082	G1	799x750x880	**14370,-**
ST224083	G2	799x750x880	✆

ST 225

BEMAR WODNY 3XGN1/1 Z SZAFKĄ GRZEWCZĄ DRZWI SUWANE JEDNOKOMOROWY

- przystosowany do pojemników GN 1/1 h=200mm
- napełnianie i spust wody z komór poprzez instalację
- hydrauliczną 3/4"
- w komorze dławica ciśnienia wody
- temperatura wody sterowana termostatem
- w zakresie 30-95°C
- temperatura szafki grzewczej sterowana termostatem
- w zakresie 30-70°C (pokrętło regulacji
- za prawymi drzwiami szafki)
- moc elektryczna bemara 2400 W
- moc elektryczna szafki grzewczej 1600 W
- zasilanie 400V, 50Hz
- 2 listwy 530mm
- 3 listwy 325mm

Nr kat.	Płyta	Wymiary mm	Cena netto
ST225111	SS	1132x750x880	**13790,-**
ST225112	G1	1132x750x880	**16340,-**
ST225113	G2	1132x750x880	✆

ST 226

BEMAR WODNY 4XGN1/1 Z SZAFKĄ GRZEWCZĄ DRZWI SUWANE JEDNOKOMOROWY

- przystosowany do pojemników GN 1/1 h=200mm
- napełnianie i spust wody z komór poprzez instalację
- hydrauliczną 3/4"
- w komorze dławica ciśnienia wody
- temperatura wody sterowana termostatem w zakresie 30-95°C
- temperatura szafki grzewczej sterowana termostatem
- w zakresie 30-70°C (pokrętło regulacji za prawymi drzwiami szafki)
- moc elektryczna bemara 3200 W
- moc elektryczna szafki grzewczej 1600 W
- zasilanie 400V, 50Hz
- 3 listwy 530mm
- 4 listwy 325mm

Nr kat.	Płyta	Wymiary mm	Cena netto
ST226151	SS	1465x750x880	**15630,-**
ST226152	G1	1465x750x880	**18290,-**
ST226153	G2	1465x750x880	✆

ST 227

BEMAR WODNY 2XGN1/1 Z SZAFKĄ GRZEWCZĄ DRZWI SKRZYDŁOWE DWUKOMOROWY

- przystosowany do pojemników GN 1/1 h=200mm
- napełnianie i spust z wody komór poprzez instalację
- hydrauliczną 3/4"
- w komorze dławica ciśnienia wody
- temperatura wody sterowana termostatem w zakresie 30 - 95°C
- temperatura szafki grzewczej sterowana termostatem
- w zakresie 30-70°C (pokrętło regulacji za prawymi drzwiami szafki)
- moc elektryczna bemara 1600 W
- moc elektryczna szafki grzewczej 1600 W
- zasilanie 230V, 50Hz
- 2 listwy 325mm

Nr kat.	Płyta	Wymiary mm	Cena netto
ST227081	SS	799x750x880	**14200,-**
ST227082	G1	799x750x880	**15880,-**
ST227083	G2	799x750x880	✆

ST 228

BEMAR WODNY 3XGN1/1 Z SZAFKĄ GRZEWCZĄ DRZWI SUWANE TRZYKOMOROWY

- przystosowany do pojemników GN 1/1 h=200mm
- napełnianie i spust wody z komór poprzez instalację
- hydrauliczną 3/4"
- w komorze dławica ciśnienia wody
- temperatura wody sterowana termostatem
- w zakresie 30 - 95°C
- temperatura szafki grzewczej sterowana
- termostatem w zakresie 30-70°C (pokrętło regulacji
- za prawymi drzwiami szafki)
- moc elektryczna bemara 2400 W
- moc elektryczna szafki grzewczej 1600 W
- zasilanie 400V, 50Hz
- 3 listwy 325mm

Nr kat.	Płyta	Wymiary mm	Cena netto
ST228111	SS	1132x750x880	**17350,-**
ST228112	G1	1132x750x880	**19690,-**
ST228113	G2	1132x750x880	✆

ST 229

BEMAR WODNY 4XGN1/1 Z SZAFKĄ GRZEWCZĄ DRZWI SUWANE CZTEROKOMOROWY

- przystosowany do pojemników GN 1/1 h=200mm
- napełnianie i spust wody z komór poprzez instalację
- hydrauliczną 3/4"
- w komorze dławica ciśnienia wody
- temperatura wody sterowana termostatem
- w zakresie 30 - 95°C
- temperatura szafki grzewczej sterowana termostatem
- w zakresie 30-70°C (pokrętło regulacji
- za prawymi drzwiami szafki)
- moc elektryczna bemara 3200 W
- moc elektryczna szafki grzewczej 1600 W
- zasilanie 400V, 50Hz
- 4 listwy 325mm

Nr kat.	Płyta	Wymiary mm	Cena netto
ST229151	SS	1465x750x880	**21020,-**
ST229152	G1	1465x750x880	**23430,-**
ST229153	G2	1465x750x880	✆

ST 230

STANOWISKO GRZEWCZE PŁYTA NEUTRALNA

- wnętrze korpusu z jedną, przestawną, perforowaną półką
- sterowane termostatem w zakresie 30-70°C
- moc elektryczna przy wymiarze:
- 1000 - 1300 mm 1600 W
- 1400 - 1500 mm 2000 W
- zasilanie 230V, 50Hz

Nr kat.	Płyta	Wymiary mm	Cena netto
ST230101	SS	1000x750x880	**8640,-**
ST230111		1100x750x880	**8980,-**
ST230121		1200x750x880	**9360,-**
ST230131		1300x750x880	**9710,-**
ST230141		1400x750x880	**10080,-**
ST230151		1500x750x880	**10410,-**
ST230102	G1	1000x750x880	**10310,-**
ST230112		1100x750x880	**10840,-**
ST230122		1200x750x880	**11320,-**
ST230132		1300x750x880	**11830,-**
ST230142		1400x750x880	**12300,-**
ST230152		1500x750x880	**12800,-**
ST230103	G2	1000x750x880	
ST230113		1100x750x880	
ST230123		1200x750x880	
ST230133		1300x750x880	
ST230143		1400x750x880	
ST230153		1500x750x880	

ST 231

STANOWISKO GRZEWCZE Z PŁYTĄ GRZEWCZĄ (GRANIT)

- wnętrze korpusu z jedną, przestawną, perforowaną półką
- głębokość płyty grzewczej 510mm
- sterowanie płyty grzewczej termostatem w zakresie 30 - 85°C
- sterowane szafki termostatem w zakresie 30 - 70°C
- moc szafki grzewczej 2000W
- zasilanie 230V dla stanowiska o wym. 799 mm
- zasilanie 400V dla stanowisk o wym. 1132 i 1465 mm

Nr kat.	Płyta	Wymiary mm	Moc W	Cena netto
ST231081		799x750x880	3600	**11520,-**
ST231111	SS	1132x750x880	4400	**13580,-**
ST231151		1465x750x880	5600	**15470,-**
ST231082		799x750x880	3600	**13640,-**
ST231112	G1	1132x750x880	4400	**15690,-**
ST231152		1465x750x880	5600	**17710,-**
ST231083		799x750x880	3600	
ST231113	G2	1132x750x880	4400	✆
ST231153		1200x750x880	5600	

ST 232

STANOWISKO NEUTRALNE Z PŁYTĄ GRZEWCZĄ (GRANIT)

- wnętrze korpusu z jedną, przestawną półką
- głębokość płyty grzewczej 510mm
- sterowanie płyty grzewczej
- termostatem w zakresie 30 - 85°C
- zasilanie 230V, 50Hz

Nr kat.	Płyta	Wymiary mm	Moc W	Cena netto
ST232081		799x750x880	1600	**8260,-**
ST232111	SS	1132x750x880	2400	**9860,-**
ST232151		1465x750x880	3200	**11390,-**
ST232082		799x750x880	1600	**10310,-**
ST232112	G1	1132x750x880	2400	**11870,-**
ST232152		1465x750x880	3200	**13580,-**
ST232083		799x750x880	1600	
ST232113	G2	1132x750x880	2400	✆
ST232153		1465x750x880	3200	

ST 233

STANOWISKO Z PŁYTĄ GRZEWCZĄ (CERAMICZNĄ)

- wnętrze korpusu z jedną, przestawną półką
- wkład grzewczy wykonany ze szkła hartowanego
- głębokość płyty grzewczej 500 mm
- sterowanie płyty grzewczej termostatem
- w zakresie 30° - 95°C
- moc elektryczna płyt grzewczych
- 300 W, 450 W i 600 W
- (w zależności od wymiaru)
- zasilanie 230V, 50Hz

Nr kat.	Płyta	Wymiary mm	Moc W	Cena netto
ST233081	SS	799x750x880		**9550,-**
ST233082	G1	799x750x880	300	**11390,-**
ST233083	G2	799x750x880		✆

Nr kat.	Płyta	Wymiary mm	Moc W	Cena netto
ST233111	SS	1132x750x880		**12330,-**
ST233112	G1	1132x750x880	450	**14270,-**
ST233113	G2	1132x750x880		✆

Nr kat.	Płyta	Wymiary mm	Moc W	Cena netto
ST233151	SS	1465x750x880		**14690,-**
ST233152	G1	1465x750x880	600	**16690,-**
ST233153	G2	1465x750x880		✆

stalgast

ST 234

STANOWISKO NEUTRALNE ZABUDOWANE Z DWOMA PÓŁKAMI

- wnętrze korpusu z jedną, przestawną półką

Nr kat.	Płyta	Wymiary mm	Cena netto
ST234051		500x750x880	**3670,-**
ST234061		600x750x880	**3940,-**
ST234071		700x750x880	**4200,-**
ST234081		800x750x880	**4460,-**
ST234091		900x750x880	**4770,-**
ST234101	SS	1000x750x880	**5000,-**
ST234111		1100x750x880	**5250,-**
ST234121		1200x750x880	**5490,-**
ST234131		1300x750x880	**5740,-**
ST234141		1400x750x880	**6040,-**
ST234151		1500x750x880	**6280,-**
ST234052		500x750x880	**4330,-**
ST234062		600x750x880	**4770,-**
ST234072		700x750x880	**5140,-**
ST234082		800x750x880	**5500,-**
ST234092		900x750x880	**5930,-**
ST234102	G1	1000x750x880	**6350,-**
ST234112		1100x750x880	**6690,-**
ST234122		1200x750x880	**7080,-**
ST234132		1300x750x880	**7480,-**
ST234142		1400x750x880	**7860,-**
ST234152		1500x750x880	**8240,-**
ST234053		500x750x880	
ST234063		600x750x880	
ST234073		700x750x880	
ST234083		800x750x880	
ST234093		900x750x880	
ST234103	G2	1000x750x880	
ST234113		1100x750x880	
ST234123		1200x750x880	
ST234133		1300x750x880	
ST234143		1400x750x880	
ST234153		1500x750x880	

ST 235

STANOWISKO NEUTRALNE
ZABUDOWANE DRZWI SKRZYDŁOWE

- wnętrze korpusu z jedną, przestawną półką
- zawiasy po stronie prawej

Nr kat.	Płyta	Wymiary mm	Cena netto
ST235051	SS	500x750x880	**4320,-**
ST235061		600x750x880	**4790,-**
ST235052	G1	500x750x880	**5000,-**
ST235062		600x750x880	**5580,-**
ST235053	G2	500x750x880	
ST235063		600x750x880	

ST 236

STANOWISKO NEUTRALNE
ZABUDOWANE DRZWI SKRZYDŁOWE

- wnętrze korpusu z jedną, przestawną półką

Nr kat.	Płyta	Wymiary mm	Cena netto
ST236071		700x750x880	**5140,-**
ST236081	SS	800x750x880	**5660,-**
ST236091		900x750x880	**5990,-**
ST236072		700x750x880	**6120,-**
ST236082	G1	800x750x880	**6730,-**
ST236092		900x750x880	**7190,-**
ST236073		700x750x880	
ST236083	G2	800x750x880	
ST236093		900x750x880	

ST 237

STANOWISKO NEUTRALNE
ZABUDOWANE DRZWI SUWANE

- wnętrze korpusu z jedną, przestawną półką

Nr kat.	Płyta	Wymiary mm	Cena netto
ST237091		900x750x880	**5340,-**
ST237101		1000x750x880	**6040,-**
ST237111		1100x750x880	**6390,-**
ST237121	SS	1200x750x880	**6730,-**
ST237131		1300x750x880	**7050,-**
ST237141		1400x750x880	**7390,-**
ST237151		1500x750x880	**7720,-**
ST237092		900x750x880	**7190,-**
ST237102		1000x750x880	**7590,-**
ST237112		1100x750x880	**8090,-**
ST237122	G1	1200x750x880	**8800,-**
ST237132		1300x750x880	**9110,-**
ST237142		1400x750x880	**9600,-**
ST237152		1500x750x880	**10210,-**
ST237093		900x750x880	
ST237103		1000x750x880	
ST237113		1100x750x880	
ST237123	G2	1200x750x880	
ST237133		1300x750x880	
ST237143		1400x750x880	
ST237153		1500x750x880	

ST 238

STANOWISKO NAROŻNE 45° WEWNĘTRZNIE

- wnętrze korpusu z jedną, przestawną półką

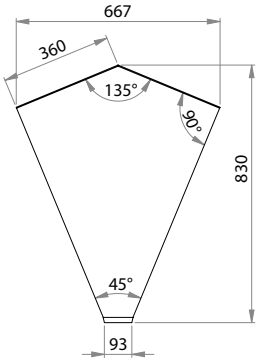

Nr kat.	Płyta	Wymiary mm	Cena netto
ST238071	SS		**3790,-**
ST238072	G1	667x830x880	**4410,-**
ST238073	G2		✆

ST 239

STANOWISKO NAROŻNE 45° ZEWNĘTRZNE

- obudowa zamknięta

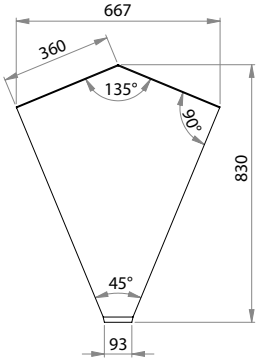

Nr kat.	Płyta	Wymiary mm	Cena netto
ST239071	SS		**3660,-**
ST239072	G1	667x830x880	**4270,-**
ST239073	G2		✆

ST 240

STANOWISKO NAROŻNE 90° WEWNĘTRZNE

- wnętrze korpusu z jedną, przestawną półką

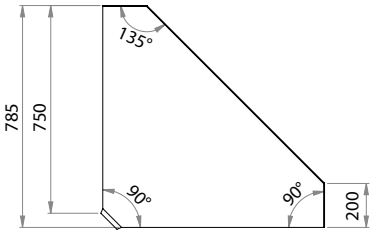

Nr kat.	Płyta	Wymiary mm	Cena netto
ST240111	SS		**4370,-**
ST240112	G1	785x785x880	**5140,-**
ST240113	G2		✆

ST 241

STANOWISKO NAROŻNE 90°
ZEWNĘTRZNE

- obudowa zamknięta

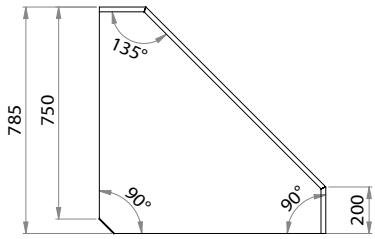

Nr kat.	Płyta	Wymiary mm	Cena netto
ST241111	SS		**4140,-**
ST241112	G1	785X785X880	**4940,-**
ST241113	G2		✆

ST 266

STANOWISKO NAROŻNE 90°

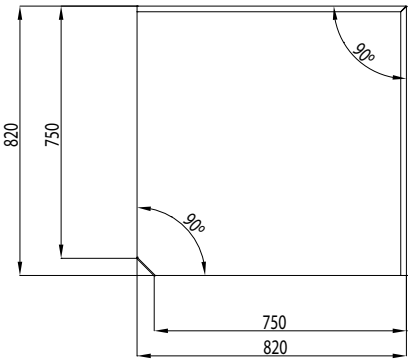

Nr kat.	Płyta	Wymiary mm	Cena netto
ST266081	SS	820x820x880	**3470,-**
ST266082	G1	820x820x880	**4470,-**
ST266083	G2	820x820x880	✆

ST 242

BOKS

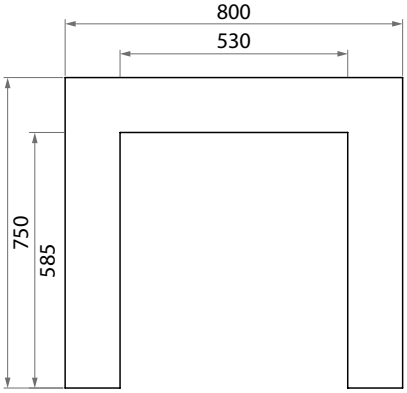

Nr kat.	Płyta	Wymiary mm	Cena netto
ST242081	SS	800x750x880	**4050,-**
ST242082	G1	800x750x880	**4900,-**
ST242083	G2	800x750x880	✆

stalgast

ST 247

STANOWISKO KASOWE WEWNĘTRZNE

- korpus wyposażony w gniazda: elektryczne 230V, telefoniczne, przyłącza sieciowego
- montaż szuflady (opcja)
- otwory instalacyjne w blacie (opcja)

Nr kat.	Płyta	Wymiary mm	Cena netto
ST247081	SS	800x750x880	**4770,-**
ST247082	G1	800x750x880	**5940,-**
ST247083	G2	800x750x880	✆

ST 248

STANOWISKO KASOWE ZEWNĘTRZNE LEWE

- korpus wyposażony w gniazda: elektryczne 230V, telefoniczne, przyłącza sieciowego
- montaż szuflady (opcja)
- otwory instalacyjne w blacie (opcja)

Nr kat.	Płyta	Wymiary mm	Cena netto
ST248141	SS	1400x750x880	**5140,-**
ST248142	G1	1400x750x880	**7190,-**
ST248143	G2	1400x750x880	✆

ST 249

STANOWISKO KASOWE ZEWNĘTRZNE PRAWE

- korpus wyposażony w gniazda: elektryczne 230V, telefoniczne, przyłącza sieciowego
- montaż szuflady (opcja)
- otwory instalacyjne w blacie (opcja)

Nr kat.	Płyta	Wymiary mm	Cena netto
ST249141	SS	1400x750x880	**5140,-**
ST249142	G1	1400x750x880	**7190,-**
ST249143	G2	1400x750x880	✆

stalgast

PRZYŁĄCZE WODNE

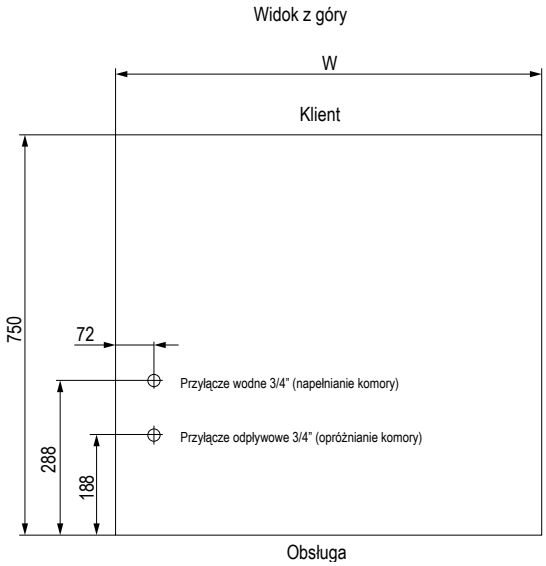

PRZYŁĄCZE ELEKTRYCZNE

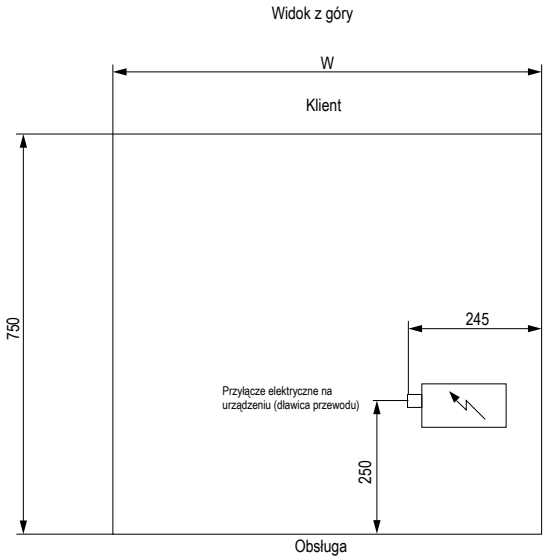

PODŁĄCZENIE ZASILANIA

Typ	Bemar wodny						Bemar wodny z szafką grzewczą					
Model	ST212 ST218	ST213 ST219	ST214 ST220	ST215 ST221	ST216 ST222	ST217 ST223	ST224	ST225	ST226	ST227	ST228	ST229
Przewód zasilający ilość żył x [mm²]	3x1.5	3x1.5	3x2.5	3x1.5	3x1.5	3x2.5	3x2.5	5x1.5	5x2.5	3x2.5	5x1.5	5x2.5
Napięcie [V]	230						230	400		230	400	
+ Nadstawka grzewcza/LED												
Przewód zasilający ilość żył x [mm²]	3x1.5	5x1.5	5x2.5	3x1.5	5x1.5	5x2.5	5x1.5	5x1.5	5x2.5	5x1.5	5x1.5	5x.2.5
Napięcie [V]	230	400		230	400		400					

stalgast

ELEMENTY DO ZABUDOWY

ST 301

WANNA NEUTRALNA DO EKSPOZYCJI NA LODZIE 2XGN1/1

- wykonana ze stali nierdzewnej
- izolacja termiczna
- kran spustowy 1/2"
- dwa perforowane wkłady

Nr kat.	Płyta	Wymiary mm	Cena netto
ST301081	ss	830x620x15/210	**2350,-**

ST 302

WANNA NEUTRALNA DO EKSPOZYCJI NA LODZIE 3XGN1/1

- wykonana ze stali nierdzewnej
- izolacja termiczna
- kran spustowy 1/2"
- trzy perforowane wkłady

Nr kat.	Płyta	Wymiary mm	Cena netto
ST302111	ss	1155x620x15/210	**2680,-**

ST 303

WANNA NEUTRALNA DO EKSPOZYCJI NA LODZIE 4XGN1/1

- wykonana ze stali nierdzewnej
- izolacja termiczna
- kran spustowy 1/2"
- cztery perforowane wkłady

Nr kat.	Płyta	Wymiary mm	Cena netto
ST303151	ss	1480x620x15/210	**3130,-**

stalgast

ST 329

WANNA CHŁODNICZA SAŁATKOWA 1XGN 1/1

- wykonana ze stali nierdzewnej
- chłodzenie grawitacyjne
- izolacja termiczna
- cyfrowy wyświetlacz temperatury
- sterowanie w zakresie 2 - 8°C
- filtr przeciwpyłkowy
- przystosowana do pojemników GN 1/1 h=150 mm
- moc elektryczna 230W
- zasilanie 230V, 50Hz

Nr kat.	Płyta	Wymiary mm	Cena netto
ST329051	ss	505x620x15/510	**7860,-**

ST 304

WANNA CHŁODNICZA SAŁATKOWA 2XGN1/1

- wykonana ze stali nierdzewnej
- chłodzenie grawitacyjne
- izolacja termiczna
- cyfrowy wyświetlacz temperatury
- sterowanie w zakresie 2 - 8°C
- filtr przeciwpyłkowy
- przystosowana do pojemników GN 1/1 h=150 mm
- moc elektryczna 230 W
- zasilanie 230 V, 50 Hz
- 1 listwa 530 mm
- 2 listwy 325 mm

Nr kat.	Płyta	Wymiary mm	Cena netto
ST304081	ss	830x620x15/510	**8430,-**

ST 305

WANNA CHŁODNICZA SAŁATKOWA 3XGN1/1

- wykonana ze stali nierdzewnej
- chłodzenie grawitacyjne
- izolacja termiczna
- cyfrowy wyświetlacz temperatury
- sterowanie w zakresie 2 - 8°C
- filtr przeciwpyłkowy
- przystosowana do pojemników GN 1/1 h=150 mm
- moc elektryczna 230 W
- zasilanie 230 V, 50 Hz
- 2 listwy 530 mm
- 3 listwy 325 mm

Nr kat.	Płyta	Wymiary mm	Cena netto
ST305111	ss	1155x620x15/510	**9110,-**

ST 306

WANNA CHŁODNICZA SAŁATKOWA 4XGN1/1

- wykonana ze stali nierdzewnej
- chłodzenie grawitacyjne
- izolacja termiczna
- cyfrowy wyświetlacz temperatury
- sterowanie w zakresie 2 - 8°C
- filtr przeciwpyłkowy
- przystosowana do pojemników GN 1/1 h=150 mm
- moc elektryczna 230 W
- zasilanie 230 V, 50 Hz
- 3 listwy 530 mm
- 4 listwy 325 mm

Nr kat.	Płyta	Wymiary mm	Cena netto
ST306151	ss	1480x620x15/510	**9650,-**

ST 330

WANNA CHŁODNICZA NAPOJOWA 1XGN 1/1

- wykonana ze stali nierdzewnej
- chłodzenie grawitacyjne
- izolacja termiczna
- cyfrowy wyświetlacz temperatury
- sterowanie w zakresie 2 - 8°C
- filtr przeciwpyłkowy
- jeden perforowany wkład
- moc elektryczna 230W
- zasilanie 230V, 50Hz

Nr kat.	Płyta	Wymiary mm	Cena netto
ST330051	ss	505x620x15/510	**8310,-**

ST 307

WANNA CHŁODNICZA NAPOJOWA 2XGN1/1

- wykonana ze stali nierdzewnej
- chłodzenie grawitacyjne
- izolacja termiczna
- cyfrowy wyświetlacz temperatury
- sterowanie w zakresie 6 - 8°C
- filtr przeciwpyłkowy
- dwa perforowane wkłady
- moc elektryczna 230W
- zasilanie 230V, 50Hz

Nr kat.	Płyta	Wymiary mm	Cena netto
ST307081	ss	830x620x15/510	**8960,-**

ST 308

WANNA CHŁODNICZA NAPOJOWA 3XGN1/1

- wykonana ze stali nierdzewnej
- chłodzenie grawitacyjne
- izolacja termiczna
- cyfrowy wyświetlacz temperatury
- sterowanie w zakresie 6 - 8°C
- filtr przeciwpyłkowy
- trzy perforowane wkłady
- moc elektryczna 230W
- zasilanie 230V, 50Hz

Nr kat.	Płyta	Wymiary mm	Cena netto
ST308111	ss	1155x620x15/510	**9820,-**

ST 309

WANNA CHŁODNICZA NAPOJOWA 4XGN1/1

- wykonana ze stali nierdzewnej
- chłodzenie grawitacyjne
- izolacja termiczna
- cyfrowy wyświetlacz temperatury
- sterowanie w zakresie 6 - 8°C
- filtr przeciwpyłkowy
- cztery perforowane wkłady
- moc elektryczna 230W
- zasilanie 230V, 50Hz

Nr kat.	Płyta	Wymiary mm	Cena netto
ST309151	ss	1480x620x15/510	**10570,-**

ST 331

PŁYTA CHŁODNICZA EKSPOZYCYJNA 1XGN1/1

- wykonana ze stali nierdzewnej
- chłodzenie grawitacyjne
- izolacja termiczna
- cyfrowy wyświetlacz temperatury
- temp. płyty 2 / +8°C
- filtr przeciwpyłkowy
- moc elektryczna 230W
- zasilanie 230V, 50Hz

Nr kat.	Płyta	Wymiary mm	Cena netto
ST331051	ss	505x620x15/440	**6950,-**

ST 310

PŁYTA CHŁODNICZA EKSPOZYCYJNA 2XGN1/1

- wykonana ze stali nierdzewnej
- chłodzenie grawitacyjne
- izolacja termiczna
- cyfrowy wyświetlacz temperatury
- temp. płyty -2 / +8°C
- filtr przeciwpyłkowy
- moc elektryczna 230W
- zasilanie 230V, 50Hz

Nr kat.	Płyta	Wymiary mm	Cena netto
ST310081	ss	830x620x15/440	**7190,-**

ST 311

PŁYTA CHŁODNICZA EKSPOZYCYJNA 3XGN1/1

- wykonana ze stali nierdzewnej
- chłodzenie grawitacyjne
- izolacja termiczna
- cyfrowy wyświetlacz temperatury
- temp. płyty -2 / +8°C
- filtr przeciwpyłkowy
- moc elektryczna 230W
- zasilanie 230V, 50Hz

Nr kat.	Płyta	Wymiary mm	Cena netto
ST311111	ss	1155x620x15/440	**7460,-**

ST 312

PŁYTA CHŁODNICZA EKSPOZYCYJNA 4XGN1/1

- wykonana ze stali nierdzewnej
- chłodzenie grawitacyjne
- izolacja termiczna
- cyfrowy wyświetlacz temperatury
- temp. płyty -2 / +8°C
- filtr przeciwpyłkowy
- moc elektryczna 230W
- zasilanie 230V, 50Hz

Nr kat.	Płyta	Wymiary mm	Cena netto
ST312151	ss	1480x620x15/440	**7940,-**

ST 313

WANNA CHŁODNICZA

- pokrywy uchylne od strony klienta
- drzwi suwane od strony obsługi
- wanna chłodnicza na napoje
- wymuszony obieg powietrza
- cyfrowy wyświetlacz temperatury
- temperatura w komorze 6-12°C
- oświetlenie
- dwie demontowalne półki ze szkła hartowanego
- filtr przeciwpyłkowy
- moc 400 W
- zasilanie 230 V, 50 Hz
- pojemność brutto 430 l

Nr kat.	Płyta	Wymiary mm	Cena netto
ST313111	-	1155x620x810/1355	**28990,-**

ST 314

WANNA CHŁODNICZA

- pokrywy uchylne od strony klienta
- drzwi suwane od strony obsługi
- wanna chłodnicza na napoje
- wymuszony obieg powietrza
- cyfrowy wyświetlacz temperatury
- temperatura w komorze 6-12°C
- oświetlenie
- dwie demontowalne półki ze szkła hartowanego
- filtr przeciwpyłkowy
- moc 800 W
- zasilanie 230 V, 50 Hz
- pojemność brutto 570 l

Nr kat.	Płyta	Wymiary mm	Cena netto
ST314141	-	1440x620x810/1415	**30500,-**

ST 327

WANNA CHŁODNICZA

- szkło ciepłochronne od strony klienta
- drzwi suwane od strony obsługi
- wanna chłodnicza na napoje
- wymuszony obieg powietrza
- cyfrowy wyświetlacz temperatury
- temperatura w komorze 6-12°C
- oświetlenie
- dwie demontowalne półki ze szkła hartowanego
- filtr przeciwpyłkowy
- moc 400 W
- zasilanie 23 0V, 50 Hz
- pojemność brutto 430 l

Nr kat.	Płyta	Wymiary mm	Cena netto
ST327111	-	1155x620x810/1355	**28520,-**

ST 328

WANNA CHŁODNICZA

- szkło ciepłochronne od strony klienta
- drzwi suwane od strony obsługi
- wanna chłodnicza na napoje
- wymuszony obieg powietrza
- cyfrowy wyświetlacz temperatury
- temperatura w komorze 6-12°C
- oświetlenie
- dwie demontowalne półki ze szkła hartowanego
- filtr przeciwpyłkowy
- moc 800 W
- zasilanie 230 V, 50 Hz
- pojemność brutto 570 l

Nr kat.	Płyta	Wymiary mm	Cena netto
ST328141	-	1440x620x810/1415	**29820,-**

ST 332

PŁYTA GRZEWCZA - GRANIT 1XGN1/1

- obudowa wykonana ze stali nierdzewnej
- głębokość płyty grzewczej 510 mm
- sterowanie płyty grzewczej termostatem w zakresie 30 - 85°C
- moc elektryczna płyty grzewczej 800 W
- zasilanie 230 V, 50 Hz

Nr kat.	Płyta	Wymiary mm	Cena netto
ST332051	ss	505x620x15/390	**2310,-**

ST 315

PŁYTA GRZEWCZA - GRANIT 2XGN1/1

- obudowa wykonana ze stali nierdzewnej
- głębokość płyty grzewczej 510 mm
- sterowanie płyty grzewczej termostatem w zakresie 30 - 85°C
- moc elektryczna płyt grzewczych 1600W
- zasilanie 230V, 50Hz

Nr kat.	Płyta	Wymiary mm	Cena netto
ST315081	ss	830x620x15/390	**2670,-**

ST 316

PŁYTA GRZEWCZA - GRANIT 3XGN1/1

- obudowa wykonana ze stali nierdzewnej
- głębokość płyty grzewczej 510 mm
- sterowanie płyty grzewczej termostatem w zakresie 30 - 85°C
- moc elektryczna płyt grzewczych 2400W
- zasilanie 230V, 50Hz

Nr kat.	Płyta	Wymiary mm	Cena netto
ST316111	ss	1155x620x15/390	**3110,-**

ST 317

PŁYTA GRZEWCZA - GRANIT 4XGN1/1

- obudowa wykonana ze stali nierdzewnej
- głębokość płyty grzewczej 510 mm
- sterowanie płyty grzewczej termostatem w zakresie 30 - 85°C
- moc elektryczna płyt grzewczych 3200W
- zasilanie 230V, 50Hz

Nr kat.	Płyta	Wymiary mm	Cena netto
ST317151	ss	1480x620x15/390	**3530,-**

ST 333

PŁYTA GRZEWCZA - CERAMICZNA 1XGN1/1

- obudowa wykonana ze stali nierdzewnej
- wkład grzewczy wykonany ze szkła hartowanego
- głębokość płyty grzewczej 500 mm
- sterowanie płyty grzewczej termostatem w zakresie 30° - 95°C
- moc elektryczna płyty grzewczej 150 W
- zasilanie 230V, 50Hz

Nr kat.	Płyta	Wymiary mm	Cena netto
ST333051	ss	505x620x15/390	**4140,-**

ST 318

PŁYTA GRZEWCZA - CERAMICZNA 2XGN1/1

- obudowa wykonana ze stali nierdzewnej
- wkład grzewczy wykonany ze szkła hartowanego
- głębokość płyty grzewczej 500 mm
- sterowanie płyty grzewczej termostatem w zakresie 30° - 95°C
- moc elektryczna płyt grzewczych 300 W
- zasilanie 230V, 50Hz

Nr kat.	Płyta	Wymiary mm	Cena netto
ST318081	ss	830x620x15/390	**5580,-**

ST 319

PŁYTA GRZEWCZA - CERAMICZNA 3XGN1/1

- obudowa wykonana ze stali nierdzewnej
- wkład grzewczy wykonany ze szkła hartowanego
- głębokość płyty grzewczej 500 mm
- sterowanie płyty grzewczej termostatem w zakresie 30° - 95°C
- moc elektryczna płyt grzewczych 450 W
- zasilanie 230V, 50Hz

Nr kat.	Płyta	Wymiary mm	Cena netto
ST319111	ss	1155x620x15/390	**7490,-**

ST 320

PŁYTA GRZEWCZA - CERAMICZNA 4XGN1/1

- obudowa wykonana ze stali nierdzewnej
- wkład grzewczy wykonany ze szkła hartowanego
- głębokość płyty grzewczej 500 mm
- sterowanie płyty grzewczej termostatem w zakresie 30° - 95°C
- moc elektryczna płyt grzewczych 600 W
- zasilanie 230V, 50Hz

Nr kat.	Płyta	Wymiary mm	Cena netto
ST320151	ss	1480x620x15/390	**9190,-**

ST 334

WANNA BEMAROWA WODNA 1XGN1/1 JEDNOKOMOROWA

- wykonana ze stali nierdzewnej
- przystosowana do pojemników GN 1/1 h=200mm
- ręczne napełnianie i spust wody z komór
- sterowanie termostatem w zakresie 30 - 95°C
- moc elektryczna 800W
- zasilanie 230V, 50Hz

Nr kat.	Płyta	Wymiary mm	Cena netto
ST334051	ss	505x620x15/390	**4110,-**

ST 321

WANNA BEMAROWA WODNA 2XGN1/1 JEDNOKOMOROWA

- wykonana ze stali nierdzewnej
- przystosowana do pojemników GN 1/1 h=200mm
- ręczne napełnianie i spust wody z komór
- sterowanie termostatem w zakresie 30 - 95°C
- moc elektryczna 1600W
- zasilanie 230V, 50Hz
- 1 listwa 530 mm
- 2 listwy 325 mm

Nr kat.	Płyta	Wymiary mm	Cena netto
ST321081	ss	830x620x15/390	**4550,-**

ST 322

WANNA BEMAROWA WODNA 3XGN1/1 JEDNOKOMOROWA

- wykonana ze stali nierdzewnej
- przystosowana do pojemników GN 1/1 h=200mm
- ręczne napełnianie i spust wody z komór
- sterowanie termostatem w zakresie 30 - 95°C
- moc elektryczna 2400W
- zasilanie 230V, 50Hz
- 2 listwy 530 mm
- 3 listwy 325 mm

Nr kat.	Płyta	Wymiary mm	Cena netto
ST322111	ss	1155x620x15/390	**5050,-**

ST 323

WANNA BEMAROWA WODNA 4XGN1/1 JEDNOKOMOROWA

- wykonana ze stali nierdzewnej
- przystosowana do pojemników GN 1/1 h=200mm
- ręczne napełnianie i spust wody z komór
- sterowanie termostatem w zakresie 30 - 95°C
- moc elektryczna 3200W
- zasilanie 230V, 50Hz
- 3 listwy 530 mm
- 4 listwy 325 mm

Nr kat.	Płyta	Wymiary mm	Cena netto
ST323151	ss	1480x620x15/390	**5620,-**

ST 324

WANNA BEMAROWA WODNA 2XGN1/1 DWUKOMOROWA

- wykonana ze stali nierdzewnej
- przystosowana do pojemników GN 1/1 h=200mm
- ręczne napełnianie i spust wody z komór
- sterowanie termostatem w zakresie 30 - 95°C
- moc elektryczna 1600W
- zasilanie 230V, 50Hz
- 2 listwy 325 mm

Nr kat.	Płyta	Wymiary mm	Cena netto
ST324081	ss	830x620x15/390	**5750,-**

ST 325

WANNA BEMAROWA WODNA 3XGN1/1 TRZYKOMOROWA

- wykonana ze stali nierdzewnej
- przystosowana do pojemników GN 1/1 h=200mm
- ręczne napełnianie i spust wody z komór
- sterowanie termostatem w zakresie 30 - 95°C
- moc elektryczna 2400W
- zasilanie 230V, 50Hz
- 3 listwy 325 mm

Nr kat.	Płyta	Wymiary mm	Cena netto
ST325111	ss	1155x620x15/390	**7940,-**

ST 326

WANNA BEMAROWA WODNA 4XGN1/1 CZTEROKOMOROWA

- wykonana ze stali nierdzewnej
- przystosowana do pojemników GN 1/1 h=200mm
- ręczne napełnianie i spust wody z komór
- sterowanie termostatem w zakresie 30 - 95°C
- moc elektryczna 3200W
- zasilanie 230V, 50Hz
- 4 listwy 325 mm

Nr kat.	Płyta	Wymiary mm	Cena netto
ST326151	ss	1480x620x15/390	**10100,-**

ELEMENTY DO ZABUDOWY

WYMIARY KONSTRUKCYJNE

stalgast

OTWORY MONTAŻOWE WANIEN
O WYMIARZE 505X620 MM

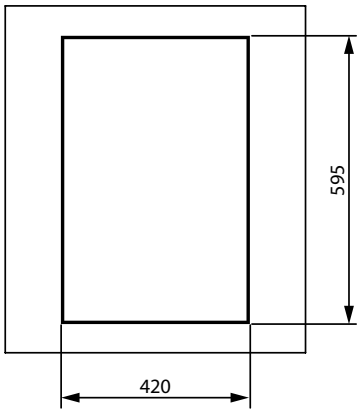

OTWORY MONTAŻOWE WANIEN
O WYMIARZE 1155 X 620 MM

OTWORY MONTAŻOWE WANIEN
O WYMIARZE 830 X 620 MM

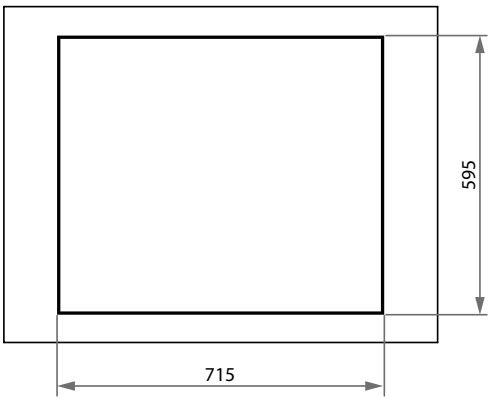

OTWORY MONTAŻOWE WANIEN
O WYMIARZE 1480 X 620 MM

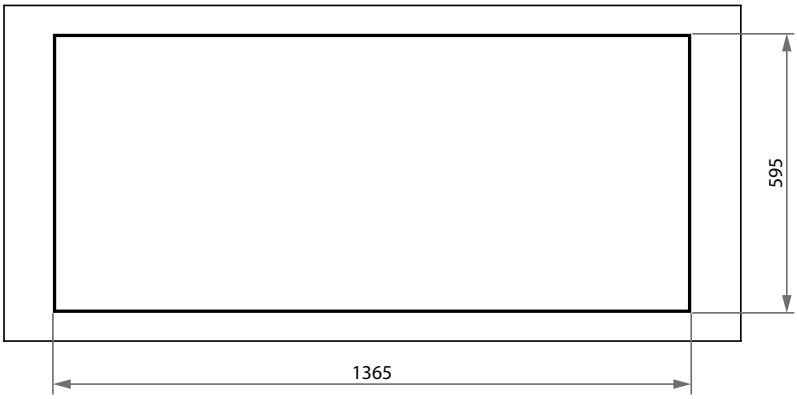

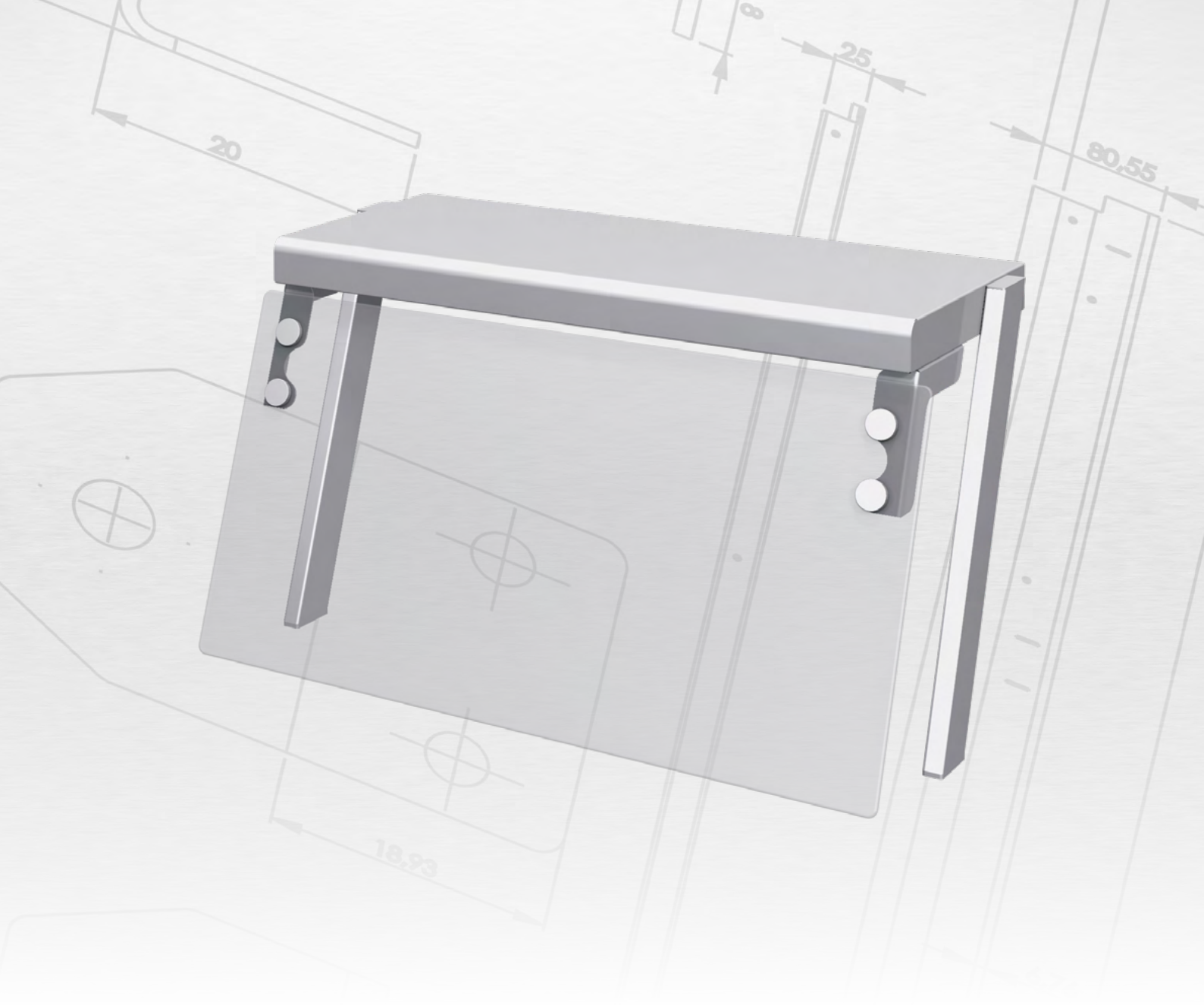

stalgast

WYPOSAŻENIE DODATKOWE

ST 250

NADSTAWKA POJEDYNCZA NEUTRALNA

- szyba nadstawy wykonana ze szkła hartowanego
- szyby boczne (opcja - dopłata za komplet 1160,-)
- półka wykonana ze stali nierdzewnej

Nr kat.	Wymiary mm	Dedykowane do elementu o wymiarach mm	Cena netto
ST250051	434x450x450	505x620	**2020,-**
ST250081	767x450x450	799x750 830x620 920x750	**2050,-**
ST250101	968x450x450	1000x750	**2090,-**
ST250111	1100x450x450	1132x750 1155x620 1245x750	**2170,-**
ST250151	1433x450x450	1465x750 1480x620 1570x750	**2450,-**

ST 251

NADSTAWKA POJEDYNCZA GRZEWCZA

- promienniki HALOTHERM
- szyba nadstawy wykonana ze szkła hartowanego
- szyby boczne (opcja - dopłata za komplet 1160,-)
- półka wykonana ze stali nierdzewnej
- wyłącznik umieszczony w półce po prawej stronie (od strony obsługi)
- zasilanie elektryczne wyprowadzone po prawej stronie
- zasilanie 230V, 50Hz

Nr kat.	Wymiary mm	Dedykowane do elementu o wymiarach mm	Moc W	Cena netto
ST251051	434x450x450	505x620	300	**3260,-**
ST251081	767x450x450	799x750 830x620 920x750	600	**3700,-**
ST251101	968x450x450	1000x750	600	**4290,-**
ST251111	1100x450x450	1132x750 1155x620 1245x750	900	**4770,-**
ST251151	1433x450x450	1465x750 1480x620 1570x750	900	**5580,-**

stalgast

ST 252

NADSTAWKA POJEDYNCZA Z OŚWIETLENIEM

- szyba nadstawy wykonana ze szkła hartowanego
- szyby boczne (opcja - dopłata za komplet 1160,-)
- półka wykonana ze stali nierdzewnej
- oświetlenie led; barwa „ciepła"
- wyłącznik umieszczony w półce po prawej stronie (od strony obsługi)
- zasilanie elektryczne wyprowadzone po prawej stronie
- zasilanie 230V, 50Hz

Nr kat.	Wymiary mm	Dedykowane do elementu o wymiarach mm	Moc W	Cena netto
ST252051	434x450x450	505x620	11	**2600,-**
ST252081	767x450x450	799x750 830x620 920x750	19	**2670,-**
ST252101	968x450x450	1000x750	25	**2710,-**
ST252111	1100x450x450	1132x750 1155x620 1245x750	27	**2780,-**
ST252151	1433x450x450	1465x750 1480x620 1570x750	38	**3420,-**

ST 253

NADSTAWKA PODWÓJNA NEUTRALNA

- szyba nadstawy wykonana ze szkła hartowanego
- szyby boczne (opcja - dopata za komplet 1160,-)
- półki wykonane ze stali nierdzewnej

Nr kat.	Wymiary mm	Dedykowane do elementu o wymiarach mm	Cena netto
ST253051	434x540x700	505x620	**2540,-**
ST253081	767x540x700	799x750 830x620 920x750	**2680,-**
ST253101	968x540x700	1000x750	**2860,-**
ST253111	1100x540x700	1132x750 1155x620 1245x750	**3110,-**
ST253151	1433x540x700	1465x750 1480x620 1570x750	**3310,-**

ST 254

NADSTAWKA PODWÓJNA GRZEWCZA

- promienniki HALOTHERM
- szyba nadstawy wykonana ze szkła hartowanego
- szyby boczne (opcja - dopłata za komplet 1160,-)
- półki wykonane ze stali nierdzewnej
- wyłącznik umieszczony w dolnej półce po prawej stronie (od strony obsługi)
- zasilanie elektryczne wyprowadzone po prawej stronie
- zasilanie 230V, 50Hz

Nr kat.	Wymiary mm	Dedykowane do elementu o wymiarach mm	Moc W	Cena netto
ST254051	434x540x700	505x620	300	**4270,-**
ST254081	767x540x700	799x750 830x620 920x750	600	**4550,-**
ST254101	968x540x700	1000x750	600	**4950,-**
ST254111	1100x540x700	1132x750 1155x620 1245x750	900	**5580,-**
ST254151	1433x540x700	1465x750 1480x620 1570x750	900	**6420,-**

ST 255

NADSTAWKA PODWÓJNA Z OŚWIETLENIEM

- szyba nadstawy wykonana ze szkła hartowanego
- szyby boczne (opcja - dopłata za komplet 1160,-)
- półki wykonane ze stali nierdzewnej
- oświetlenie led; barwa „ciepła"
- wyłącznik umieszczony w dolnej półce po prawej stronie (od strony obsługi)
- zasilanie elektryczne wyprowadzone po prawej stronie
- zasilanie 230V, 50Hz

Nr kat.	Wymiary mm	Dedykowane do elementu o wymiarach mm	Moc W	Cena netto
ST255051	434x540x700	505x620	11	**3330,-**
ST255081	767x540x700	799x750 830x620 920x750	19	**3390,-**
ST255101	968x540x700	1000x750	25	**3530,-**
ST255111	1100x540x700	1132x750 1155x620 1245x750	27	**3720,-**
ST255151	1433x540x700	1465x750 1480x620 1570x750	38	**4270,-**

ST 268

NADSTAWKA POJEDYNCZA NEUTRALNA (SZKŁO GIĘTE)

- szyba nadstawy wykonana ze szkła hartowanego
- szyby boczne (opcja - dopłata za komplet 1160,-)

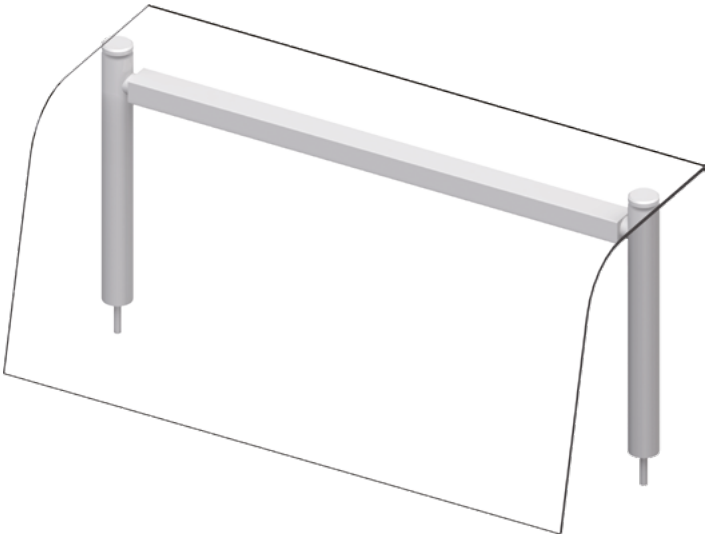

Nr kat.	Wymiary mm	Dedykowane do elementu o wymiarach mm	Cena netto
ST268081	790x455x450	799x750 830x620 920x750	**1960,-**
ST268101	990x455x450	1000x750	**2080,-**
ST268111	1122x455x450	1132x750 1155x620 1245x750	**2230,-**

ST 269

NADSTAWKA POJEDYNCZA GRZEWCZA (SZKŁO GIĘTE)

- promienniki HALOTHERM
- szyba nadstawy wykonana ze szkła hartowanego
- szyby boczne (opcja - dopłata za komplet 1160,-)
- wyłącznik umieszczony w półce po prawej stronie (od strony obsługi)
- zasilanie elektryczne wyprowadzone po prawej stronie
- zasilanie 230V, 50Hz

Nr kat.	Wymiary mm	Dedykowane do elementu o wymiarach mm	Moc W	Cena netto
ST269081	790x455x450	799x750 830x620 920x750	600	**4330,-**
ST269101	990x455x450	1000x750	600	**4460,-**
ST269111	1122x455x450	1132x750 1155x620 1245x750	900	**4830,-**

ST 270

NADSTAWKA POJEDYNCZA Z OŚWIETLENIEM (SZKŁO GIĘTE)

- szyba nadstawy wykonana ze szkła hartowanego
- szyby boczne (opcja - dopłata za komplet 1160,-)
- oświetlenie led; barwa „ciepła"
- wyłącznik umieszczony po prawej stronie (od strony obsługi)
- zasilanie elektryczne wyprowadzone po prawej stronie
- zasilanie 230V, 50Hz

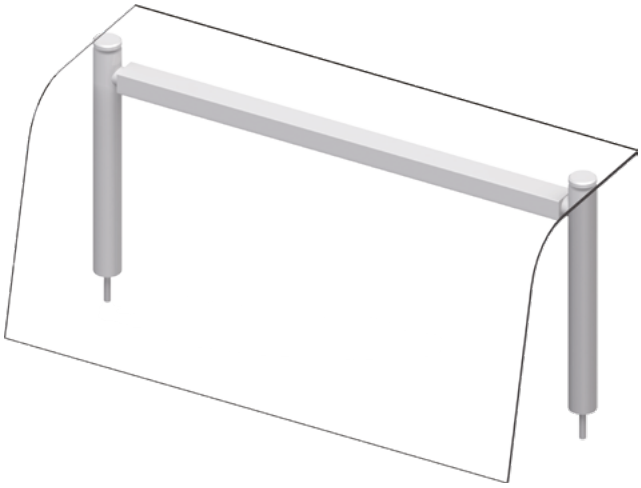

Nr kat.	Wymiary mm	Dedykowane do elementu o wymiarach mm	Moc W	Cena netto
ST270081	790x455x450	799x750 830x620 920x750	19	**3210,-**
ST270101	990x455x450	1000x750	25	**3360,-**
ST270111	1122x455x450	1132x750 1155x620 1245x750	27	**3510,-**

ST 271

NADSTAWKA PODWÓJNA NEUTRALNA (SZKŁO GIĘTE)

- szyba nadstawy wykonana ze szkła hartowanego
- szyby boczne (opcja - dopłata za komplet 1160,-)

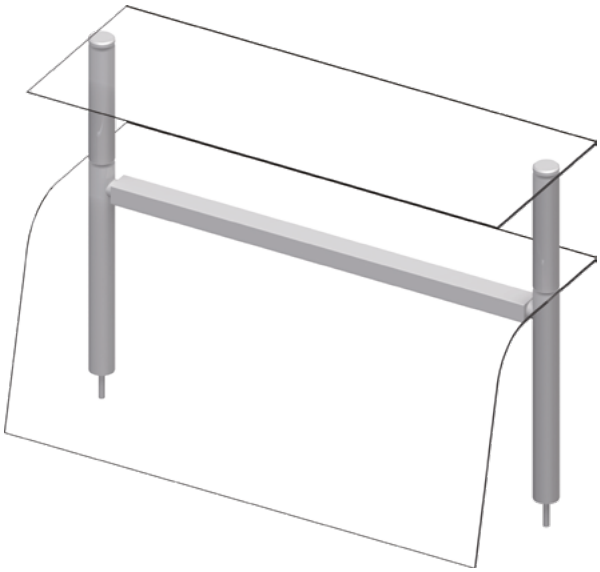

Nr kat.	Wymiary mm	Dedykowane do elementu o wymiarach mm	Cena netto
ST271081	790x455x700	799x750 830x620 920x750	**3530,-**
ST271101	990x455x700	1000x750	**4050,-**
ST271111	1122x455x700	1132x750 1155x620 1245x750	**4210,-**

ST 272

NADSTAWKA PODWÓJNA GRZEWCZA (SZKŁO GIĘTE)

- promienniki HALOTHERM
- szyba nadstawy wykonana ze szkła hartowanego
- szyby boczne (opcja - dopłata za komplet 1160,-)
- wyłącznik umieszczony po prawej stronie (od strony obsługi)
- zasilanie elektryczne wyprowadzone po prawej stronie
- zasilanie 230V, 50Hz

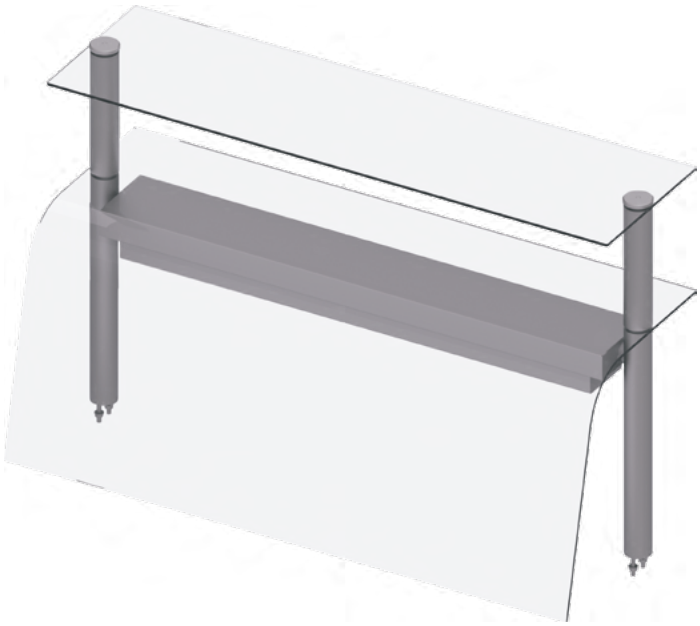

Nr kat.	Wymiary mm	Dedykowane do elementu o wymiarach mm	Moc W	Cena netto
ST272081	790x455x700	799x750 830x620 920x750	600	**5630,-**
ST272101	990x455x700	1000x750	600	**6240,-**
ST272111	1122x455x700	1132x750 1155x620 1245x750	900	**6610,-**

ST 273

NADSTAWKA PODWÓJNA Z OŚWIETLENIEM (SZKŁO GIĘTE)

- szyba nadstawy wykonana ze szkła hartowanego
- szyby boczne (opcja - dopłata za komplet 1160,-)
- oświetlenie led; barwa „ciepła"
- wyłącznik umieszczony po prawej stronie (od strony obsługi)
- zasilanie elektryczne wyprowadzone po prawej stronie
- zasilanie 230V, 50Hz

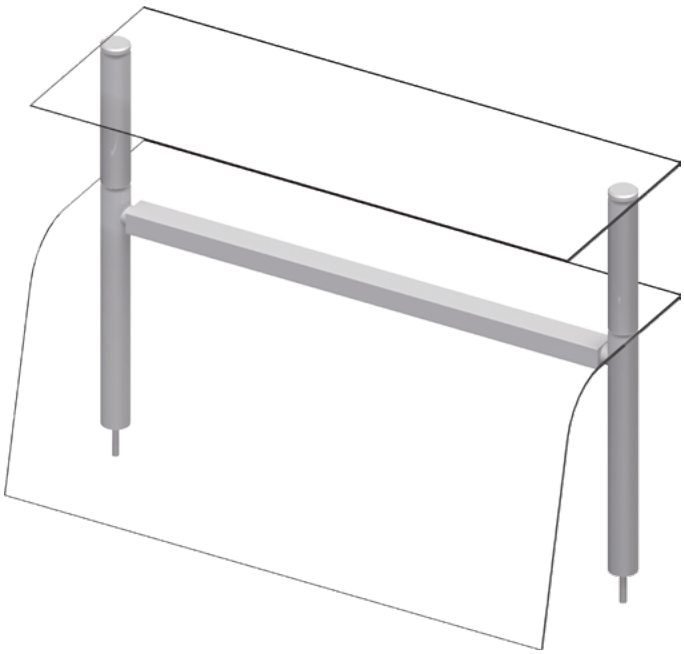

Nr kat.	Wymiary mm	Dedykowane do elementu o wymiarach mm	Moc W	Cena netto
ST273081	790x455x700	799x750 830x620 920x750	19	**4790,-**
ST273101	990x455x700	1000x750	25	**5180,-**
ST273111	1122x455x700	1132x750 1155x620 1245x750	27	**5400,-**

ST 243

DYSTRYBUTOR TALERZY PODGRZEWANY POJEDYNCZY MOBILNY

- podajnik na 50 talerzy z regulacją w zakresie średnicy 250-300 mm
- korpus wykonany z dwóch poszyć z przestrzenią izolacyjną
- wyjmowane podajniki umożliwiające czyszczenie urządzenia
- regulacja naciągu sprężyn
- pokrywa ochronna wykonana z poliwęglanu
- sterowany termostatem w zakresie 30-70°C
- moc elektryczna 800W
- zasilanie 230V, 50Hz
- komplet kółek o średnicy 100 mm (w tym dwa z hamulcem)

Nr kat.	Płyta	Wymiary mm	Cena netto
ST243051	-	550x510x880	**6240,-**

ST 244

DYSTRYBUTOR TALERZY PODGRZEWANY PODWÓJNY MOBILNY

- korpus wykonany z dwóch poszyć z przestrzenią izolacyjną
- dwa podajniki talerzy, po 50 sztuk, z regulacją w zakresie średnicy 250-300 mm
- wyjmowane podajniki umożliwiające czyszczenie urządzenia
- regulacja naciągu sprężyn
- pokrywa ochronna wykonana z poliwęglanu
- sterowany termostatem w zakresie 30-70°C
- moc elektryczna 1600W
- zasilanie 230V, 50Hz
- komplet kółek o średnicy 100 mm (w tym dwa z hamulcem)

Nr kat.	Płyta	Wymiary mm	Cena netto
ST244101	-	1000x510x880	**9040,-**

ST 245

DYSTRYBUTOR TALERZY NEUTRALNY POJEDYNCZY MOBILNY

- korpus wykonany z dwóch poszyć z przestrzenią izolacyjną
- podajnik na 50 talerzy z regulacją w zakresie średnicy 250-300 mm
- wyjmowane podajniki umożliwiające czyszczenie urządzenia
- regulacja naciągu sprężyn
- pokrywa ochronna wykonana z poliwęglanu
- komplet kółek o średnicy 100 mm (w tym dwa z hamulcem)

Nr kat.	Płyta	Wymiary mm	Cena netto
ST245051	-	550x510x880	**4790,-**

ST 246

DYSTRYBUTOR TALERZY NEUTRALNY PODWÓJNY MOBILNY

- korpus wykonany z dwóch poszyć z przestrzenią izolacyjną
- dwa podajniki talerzy, po 50 sztuk, z regulacją w zakresie średnicy 250-300 mm
- wyjmowane podajniki umożliwiające czyszczenie urządzenia
- regulacja naciągu sprężyn
- pokrywa ochronna wykonana z poliwęglanu
- komplet kółek o średnicy 100 mm (w tym dwa z hamulcem)

Nr kat.	Płyta	Wymiary mm	Cena netto
ST246101	-	1000x510x880	**6380,-**

ST 256

POMOCNIK KELNERSKI NASTAWNY

- montowany do blatu neutralnego lub boksu urządzeń
- stelaż przystosowany na 4 x GN 1/4

Nr kat.	Płyta	Wymiary mm	Cena netto
ST256071	-	768x450x700	**2580,-**

ST 257

POMOCNIK KELNERSKI MOBILNY STAL NIERDZEWNA

- stelaż przystosowany na 4 x GN 1/4

Nr kat.	Płyta	Wymiary mm	Cena netto
ST257091	-	860x575x1580	**5050,-**

stalgast

ST 261

POMOCNIK KELNERSKI MOBILNY PŁYTA LAMINOWANA

- stelaż przystosowany na 4 x GN 1/4
- wybór koloru płyty laminowanej wg karty wzorów (str. 214)

Nr kat.	Płyta	Wymiary mm	Cena netto
ST261091	-	860x575x1580	**5410,-**

ST 264

WÓZEK Z UNOSZONĄ PLATFORMĄ

- płynna regulacja unoszenia platformy wózka
- regulacja naciągu sprężyn
- maksymalny wymiar tac 580x365 mm

Nr kat.	Płyta	Wymiary mm	Cena netto
ST264051	-	470x840x1050	**6030,-**

ST 258

PÓŁKA DO TAC

- wykonana ze stali nierdzewnej
- ilość podpór montażowych uzależniona od ilości podziału zabudowy ciągu
- rozstaw rur 100 mm
- średnica rur 33,7 mm

Nr kat.	Płyta	Wymiary mm	Cena netto
ST258031	-	1000x335x120	**1070,-**

ST 265

PÓŁKA DO TAC Z OBNIŻENIEM

- wykonana ze stali nierdzewnej
- rozstaw rur 100 mm
- średnica rur 33,7 mm

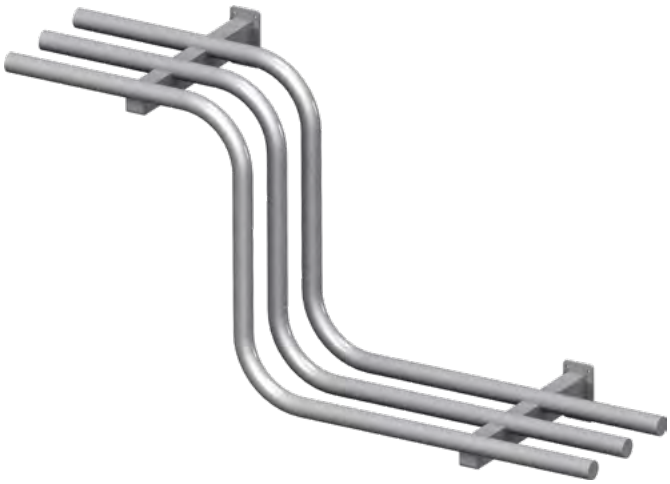

Nr kat.	Płyta	Wymiary mm	Cena netto
ST265031	-	600x335x450	**1400,-**

stalgast

ST 259

ZABUDOWA CIĄGU Z COKOŁEM STAL NIERDZEWNA

- konstrukcja oraz słupki maskujące wykonane ze stali nierdzewnej (schemat str. 213)
- panel dekoracyjny wykonany ze stali nierdzewnej
- rozmieszczenie paneli symetryczne
- maksymalna długość panelu 1400 mm
- cokół zabudowy o h=120 mm wykonany ze stali nierdzewnej

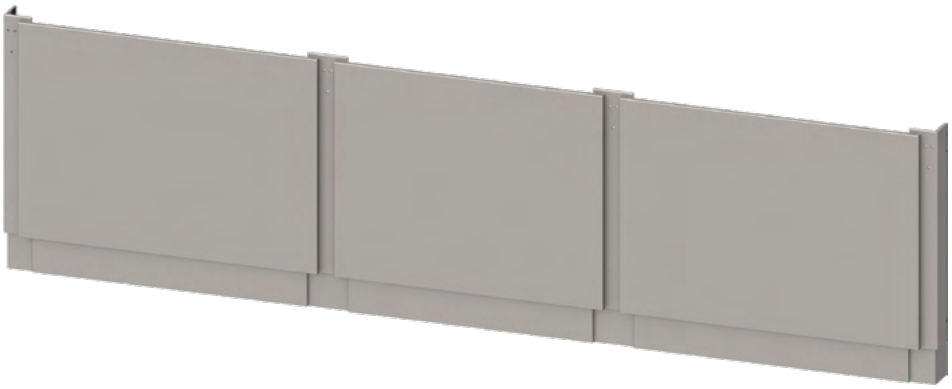

Nr kat.	Płyta	Wymiary mm	Cena netto
ST259	-	1000x20x830	**1570,-**

ST 260

ZABUDOWA CIĄGU Z COKOŁEM PŁYTA LAMINOWANA

- konstrukcja oraz słupki maskujące wykonane ze stali nierdzewnej (schemat str. 213)
- panel dekoracyjny wykonany z płyty laminowanej
- wybór koloru płyty laminowanej wg karty wzorów (str. 214)
- rozmieszczenie paneli symetryczne
- maksymalna długość panelu 1400 mm
- cokół zabudowy o h=120 mm wykonany ze stali nierdzewnej

Nr kat.	Płyta	Wymiary mm	Cena netto
ST260	-	1000x20x830	**1010,-**

ZABUDOWA ELEMENTÓW CIĄGU WYDAWCZEGO

widok od strony klienta

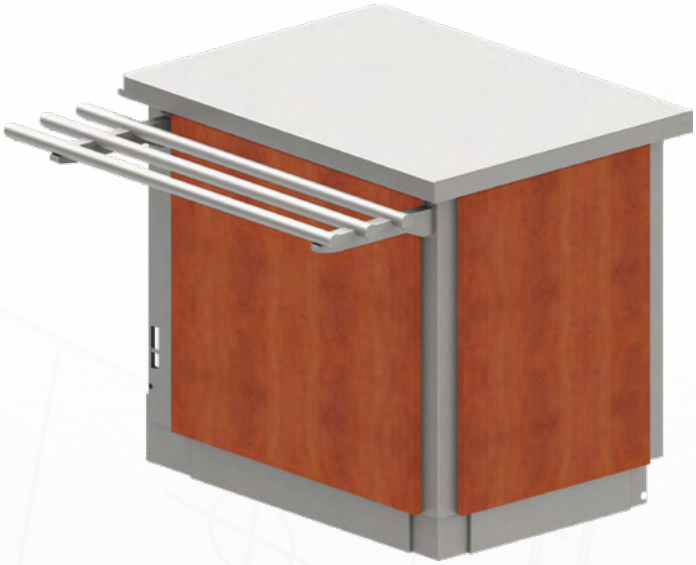

widok od strony obsługi

elementy szkieletowe

elementy zabudowane

SCHEMAT ZABUDOWY

elementy szkieletowe oraz zabudowane

elementy szkieletowe

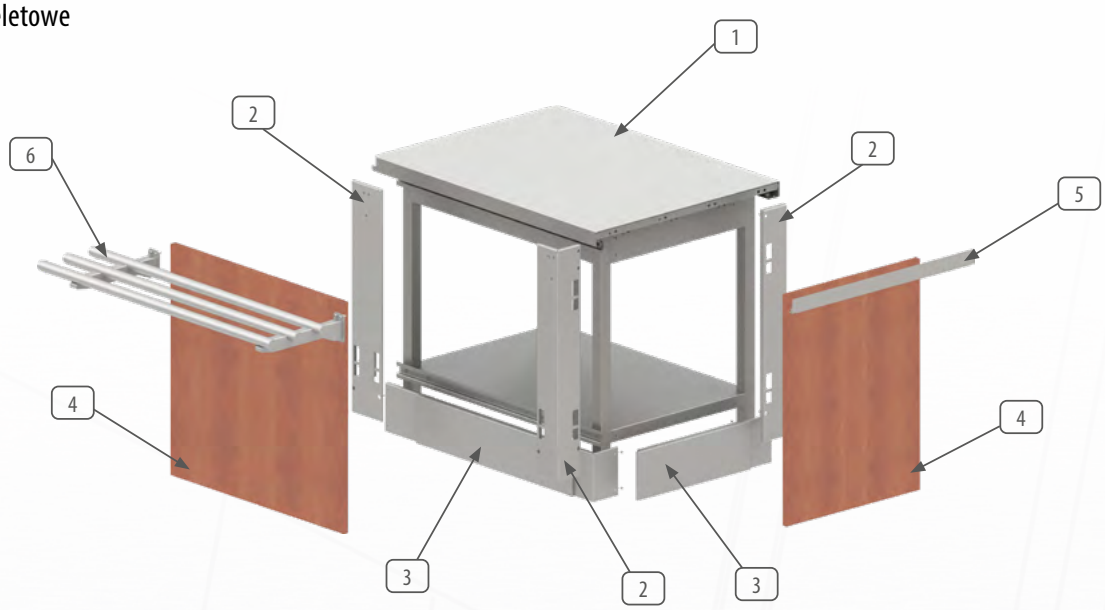

elementy zabudowane

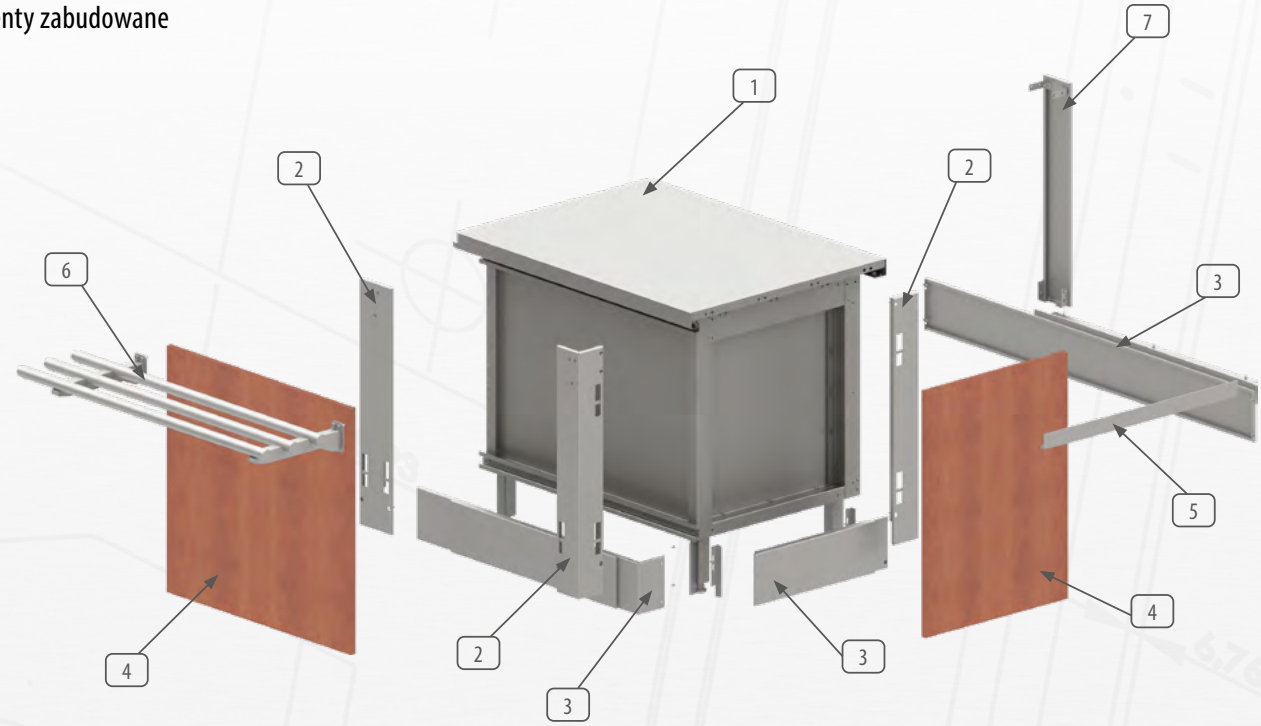

1. Stanowisko | 2. Wspornik | 3. Cokół przypodłogowy | 4. Zabudowa | 5. Zakończenie blatu | 6. Półka do tac | 7. Pionowa maskownica

KARTA WZORÓW PŁYT LAMINOWANYCH ZABUDOWY CIĄGÓW

DĄB JASNY

DĄB WINDSOR

BUK

OLCHA

GRUSZA POLNA

JABŁOŃ LOCARNO

ORZECH WENECJA

ORZECH BURGUNDIA

DĄB ANCONA

KASZTAN BERNO

DĄB BRUNICO

DĄB SZTOKHOLM

ANTRACYT

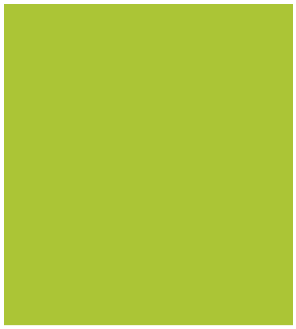
ZIELONY LIMONKA

CAPPUCINO

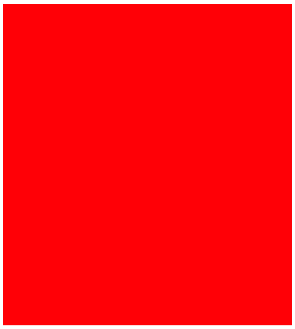
KORAL

Przedstawione na zdjęciach barwy mogą odbiegać od rzeczywistych kolorów płyt.
Istnieje możliwość indywidualnego doboru kolorystycznego materiałów.
Dostępność płyt należy każdorazowo sprawdzać u dostawcy.

KARTA WZORÓW PŁYT GRANITOWYCH

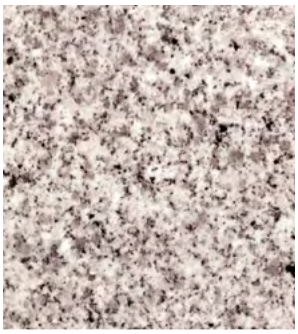
STRZEGOM / GRAY STONE

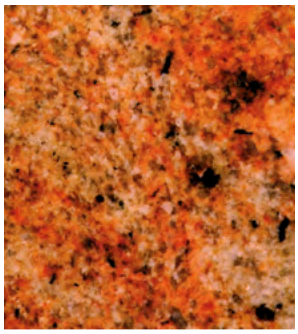
MADURA GOLD

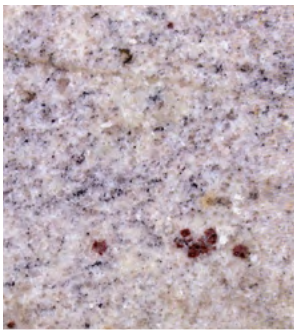
KASHMIR WHITE

KASHMIR GOLD

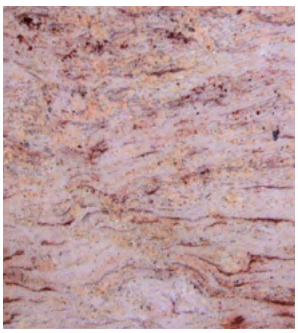
IVORY BROWN

ABSOLUT BLACK

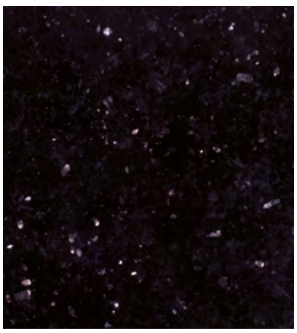
BLACK GALAXY

MULTICOLOR RED

NERO ZIMBABWE

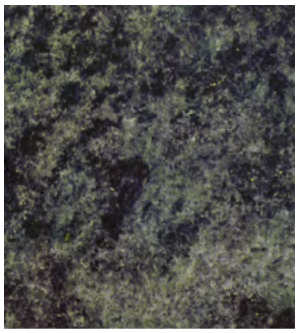
OLIVE GREEN FLOWER

OLIVE GREEN LINES

GIALLO VENEZIANO

ROSSO AFRICA

BALTIC BROWN

Przedstawione na zdjęciach barwy mogą odbiegać od rzeczywistych kolorów płyt.
Istnieje możliwość indywidualnego doboru kolorystycznego materiałów.
Dostępność płyt należy każdorazowo sprawdzać u dostawcy.

Serwis Stalgast gwarancja bezpieczeństwa

Nagła awaria? Trudny do zidentyfikowania problem techniczny? Uszkodzenie mechaniczne?
W trosce o bezpieczeństwo i ciągłość pracy urządzeń gastronomicznych oddajemy do Państwa dyspozycji naszych specjalistów, gotowych do szybkiej pomocy.

Więcej informacji na: www.stalgast.com

MOBILNOŚĆ

Działamy na terenie całego kraju, a bazy serwisowe zlokalizowane są w największych miastach Polski, dzięki czemu gwarantujemy szybki dojazd serwisantów do wskazanego miejsca.

BŁYSKAWICZNA REAKCJA

Czas to pieniądz. Dbając o Państwa komfort i bezpieczeństwo prowadzimy stałe dyżury serwisowe, dzięki którym jesteśmy w stanie dojechać w ciągu jednego dnia od momentu zgłoszenia awarii.

SPRZĘT ZASTĘPCZY

Jeżeli naprawa wymagać będzie więcej czasu, zaproponujemy Państwu urządzenie zastępcze, które pozwoli Wam na zachowanie ciągłości pracy.

NIŻSZE KOSZTY UMOWY SERWISOWE

Już nie muszą Państwo pamiętać o terminach przeglądów. Wszystkie przeglądy, regulacje i kalibracja będą wykonywane na bieżąco, zapewniając ciągłość pracy i optymalną wydajność urządzeń gastronomicznych.

NAJWYŻSZA JAKOŚĆ USŁUG

Wykwalifikowani i doświadczeni technicy serwisu, oryginalne części zamienne i najnowocześniejszy sprzęt diagnostyczny gwarantują najwyższą jakość obsługi.

BAZY SERWISOWE
na terenie całego kraju

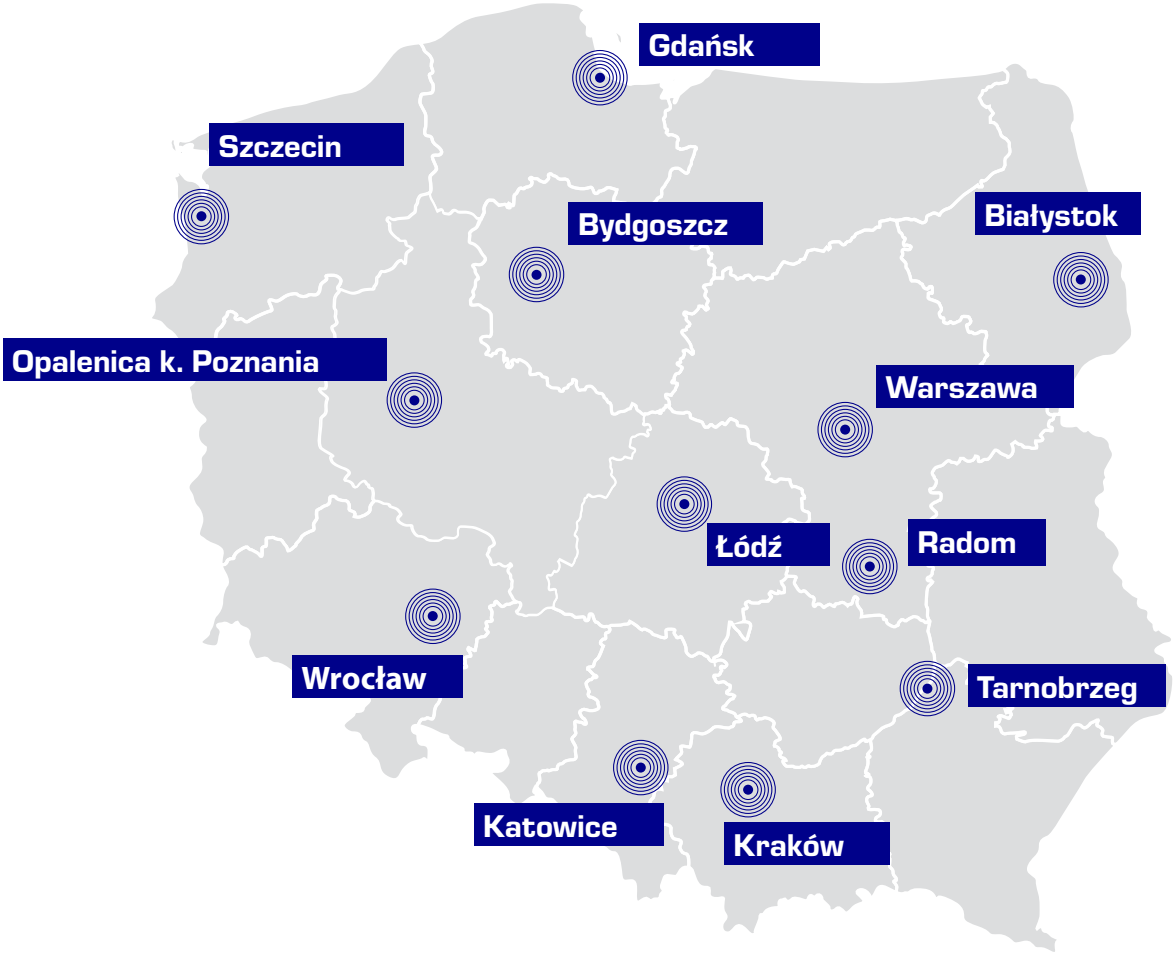

801 40 50 63

Zachęcamy do zapoznania się z pełną ofertą usług i kontaktu z nami:

www.stalgast.com **serwis@stalgast.com**

ZALETY STALI FERRYTYCZNEJ
wykorzystanej do produkcji mebli

Nasze meble do zastosowania w gastronomii są wykonywane wyłącznie z **wysokiej jakości stali szlachetnej**. Stosujemy stale ferrytyczne, nierdzewne, składające się z chromu, żelaza i innych dodatków stopowych.

Dzięki wysokiej zawartości chromu w stalach, poprzez zwykły kontakt z powietrzem, automatycznie powstaje niewidoczna, samoczynnie regenerująca się warstwa ochronna. Sprawia ona, że **nasze produkty stają się trwale odporne na korozję i kwasy.**

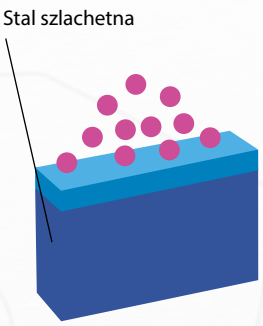

Nieuszkodzona powierzchnia

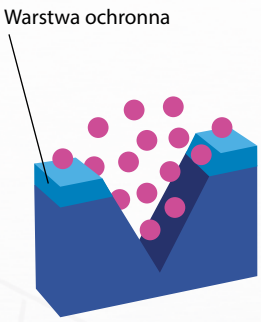

Uszkodzona powierzchnia

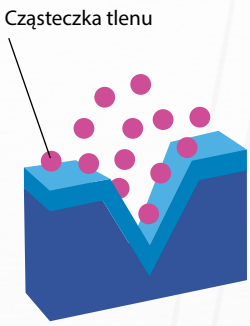

Wytworzona warstwa ochronna

Stal ferrytyczna jest całkowicie odporna na korozję i coraz częściej Producenci zastępują nią stal austenityczną w wyrobach dla gastronomii. Odznacza się bardzo dobrymi właściwościami, a w szczególności odpornością na uszkodzenia mechaniczne oraz odpornością na korozję nawet w wysokich temperaturach otoczenia. Przy tym stal ferrytyczna, w porównaniu ze zwykłymi stalami szlachetnymi, daje wiele korzyści.

W przypadku stali szlachetnej jej magnetyczność i odporność na korozję nie są pojęciami sprzecznymi.

1. MNIEJSZA PODATNOŚĆ na deformacje przy gięciu blachy
2. WYŻSZA ODPORNOŚĆ na korozję pęknięć przy naprężaniu
3. NIŻSZA ROZCIĄGLIWOŚĆ TERMICZNA
4. WYŻSZA GRANICA PLASTYCZNOŚCI
5. LEPSZA PRZEWODNOŚĆ CIEPLNA
6. LEPSZE MOŻLIWOŚCI POLEROWANIA

stalgast

Wszystkie podane ceny w katalogu nie zawierają podatku VAT.

Sprzedawane wyroby objęte są 24 miesięczną gwarancją liczoną od daty sprzedaży wyrobu przez STALGAST Sp. z o.o.

Gwarancją objęte są tylko wady powstałe z przyczyn tkwiących w sprzedanym wyrobie. Gwarancja nie ma zastosowania do wyrobów, które były niewłaściwie przechowywane, montowane lub używane w niewłaściwy sposób, zniszczone, zmienione lub czyszczone przy użyciu złych metod lub środków.

Gwarancja nie pokrywa normalnego zużycia wyrobów, w szczególności nacięć, zadrapań, przepalonych żarówek itp.

Wybór sposobu usunięcia wady reklamowanego wyrobu należy do
STALGAST Sp. z o.o., Plac Konesera 9, Budynek O, 03-736 Warszawa

Wyroby wykonane według indywidualnych zamówień nie podlegają zwrotom.

Informacje zamieszczone w katalogu nie są ofertą z rozumieniu prawa.

Jakiekolwiek kopiowanie, rozpowszechnianie (we fragmentach, lub w całości) zamieszczonych w katalogu opisów lub zdjęć bez zgody firmy STALGAST Sp. z .o.o. będzie traktowane jako naruszenie praw autorskich.

Oznaczenia materiału na płyty wierzchnie przywoływane w katalogu:

SS – stal nierdzewna

G1 – granit naturalny Strzegom

G2 – granit naturalny wg karty wzorów

Informacja o kolorystyce materiałów stosowanych na płyty z granitu i/lub zabudowy zewnętrznej znajdują się na kartach wzorów.

Stalgast Sp. z o.o. zastrzega sobie prawo wprowadzania zmian konstrukcyjnych, wynikających z rozwoju wyrobu.
Podane ceny dotyczą tylko konkretnych wyrobów o wskazanym wymiarze.

stalgast

Stalgast Sp. z o.o.
Plac Konesera 9
Budynek O
03-736 Warszawa

stalgast.com
stalgast@stalgast.com
801 40 50 63

KMPL12v04